2026

CATÁLOGO

REPRESENTACIONES AUSTRAL

ACCESORIOS EXTERIOR

CATÁLOGO



REPRESENTACIONES AUSTRAL

BARRAS Y ENGANCHES DE CARGA

Accesorios para vehículos, remolque y sujeción de carga.
Incluye barras porta carga, enganches y sistemas de amarre que entregan seguridad, resistencia y compatibilidad con distintos modelos de automóviles, camionetas y SUV.

ANCLAJE DE CAMIONETA 14X3.5CM

ACCESORIOS EXTERIOR



Anclaje de medidas 14 x 3.5 cm

CÓDIGO	N° PARTE
0120101	TX01

ANCLAJE DE CAMIONETA 8X5CM

ACCESORIOS EXTERIOR



Anclaje de medidas 8X5 cm

CÓDIGO	N° PARTE
0120112	TX02

BARRA PORTA CARGA 120CMX30MM ACE P/RECT TECHO LISO

ACCESORIOS EXTERIOR



Perfil rectangular

Barra porta equipaje **negra** para vehículos con **techo liso (sin riel)**. Construcción en **acero de perfil rectangular**, resistente y duradera. Solución práctica para aumentar la capacidad de carga de tu auto de manera rápida y sencilla. **Instalación fácil** y sin complicaciones. ideal para transportar equipaje, cajas o accesorios.

CÓDIGO	N° PARTE	MEDIDA BARRA (LXA)	TIPO DE AGARRE	PESO MÁX.
0400114	8117+B3-120	120CMX30MM	DIRECTO AL TECHO	70 KG

BARRA PORTA CARGA 120CMX30MM ACE P/RECT C/BANDA

ACCESORIOS EXTERIOR



Perfil rectangular

Barra porta equipaje **negra** con mecanismo de **sujeción tipo banda metálica**, diseñada exclusivamente para vehículos con **techo con riel elevado (con espacio entre el riel y el techo)**. Cuenta con barras de **acero de perfil rectangular**, resistentes y duraderas, e incluye **llave de seguridad** para mayor protección. Ideal para aumentar la capacidad de carga de tu auto de forma rápida y sencilla. **instalación fácil** y sin complicaciones.

CÓDIGO	N° PARTE	MEDIDA BARRA (LXA)	TIPO DE AGARRE	PESO MÁX.
0400103	8102C+B3-120	120CMX30MM	BANDA METÁLICA	70 KG

Compatible con:

IMÁGENES REFERENCIALES



Riel elevado

BARRA PORTA CARGA 120CMX30MM ACE P/RECT C/TENAZA

ACCESORIOS EXTERIOR

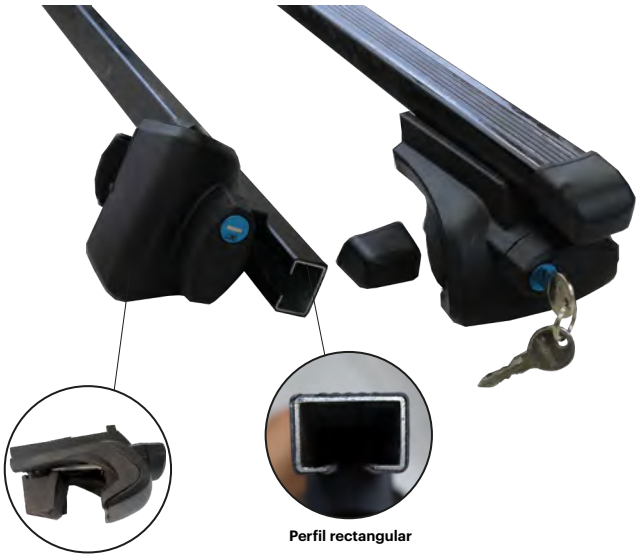

Tenaza

Perfil rectangular

Barra porta equipaje **negra** con mecanismo de **sujeción tipo tenaza**, diseñada para vehículos con **techo con riel elevado y también con riel pegado al techo**.Cuenta con barras de **acero de perfil rectangular**, resistentes y duraderas, e incluye **llave de seguridad** para mayor protección. Ideal para aumentar la capacidad de carga de tu auto de forma rápida y sencilla. **Instalación fácil** y sin complicaciones.

CÓDIGO	N° PARTE	MEDIDA BARRA (LXA)	TIPO DE AGARRE	PESO MÁX.
0400105	8102B+B3-120	120CMX30MM	TENAZA	70 KG

Compatible con:

IMÁGENES REFERENCIALES



Riel elevado



Riel pegado al techo

BARRA PORTA CARGA 120CMX55MM ALU P/OVAL C/BANDA

ACCESORIOS EXTERIOR



Perfil ovalado

Barra porta equipaje **plateada** con mecanismo de **sujeción tipo banda metálica**, diseñada exclusivamente para vehículos con **techo con riel elevado** (con espacio entre el riel y el techo). Fabricada en **aluminio premium** de alta resistencia, con **perfil ovalado reforzado** que entrega mayor firmeza y durabilidad. Incluye **llave de seguridad** para mayor protección. Ideal para aumentar la capacidad de carga de tu auto de forma rápida y sencilla. **Instalación fácil** y sin complicaciones.

CÓDIGO	N° PARTE	MEDIDA BARRA (LXA)	TIPO DE AGARRE	PESO MÁX.
0400131	8102C+B1-120	120CMX55MM	BANDA METÁLICA	100 KG

Compatible con:

IMÁGENES REFERENCIALES



Riel elevado

BARRA PORTA CARGA 120CMX55MM ALU P/OVAL C/TENAZA

ACCESORIOS EXTERIOR



Tenaza

Perfil ovalado

Barra porta equipaje **plateada** con mecanismo de **sujeción tipo tenaza**, diseñada exclusivamente para vehículos con **Riel pegado al techo**. Fabricada en **aluminio premium** de alta resistencia, con **perfil ovalado reforzado** que entrega mayor firmeza y durabilidad. Incluye **llave de seguridad** para mayor protección. ideal para aumentar la capacidad de carga de tu auto de forma rápida y sencilla. **Instalación fácil** y sin complicaciones.

CÓDIGO	N° PARTE	MEDIDA BARRA (LXA)	TIPO DE AGARRE	PESO MÁX.
0400145	8018+B1-120	120CMX55MM	TENAZA	100 KG

Compatible con:

IMÁGENES REFERENCIALES



Riel pegado al techo

BARRA PORTA CARGA 120CMX55MM ALU P/OVAL C/TENAZA

ACCESORIOS EXTERIOR



Tenaza

Perfil ovalado

Barra porta equipaje **plateada** con mecanismo de **sujeción tipo tenaza**, diseñada para vehículos con **techo con riel elevado y también con riel pegado al techo**. Fabricada en **aluminio premium** de alta resistencia, con **perfil ovalado reforzado** que entrega mayor firmeza y durabilidad. Incluye **llave de seguridad** para mayor protección. Ideal para aumentar la capacidad de carga de tu auto de forma rápida y sencilla. Instalación fácil y sin complicaciones.

CÓDIGO	N° PARTE	MEDIDA BARRA (LXA)	TIPO DE AGARRE	PESO MÁX.
0400104	8102B+B1-120	120CMX55MM	TENAZA	100 KG

Compatible con:

IMÁGENES REFERENCIALES



Riel elevado



Riel pegado al techo

BARRA PORTA CARGA 120CMX80MM ALU P/ALA C/TENAZA

ACCESORIOS EXTERIOR



Barra porta equipaje **plateada** con mecanismo de **sujeción tipo tenaza**, diseñada exclusivamente para vehículos con **Riel pegado al techo**. Fabricada en **aluminio premium** de alta resistencia, con **perfil aerodinámico reforzado** que entreg a mayor firmeza y durabilidad. Incluye **llave de seguridad** para mayor protección. Ideal para aumentar la capacidad de carga de tu auto de forma rápida y sencilla. instalación fácil y sin complicaciones.

CÓDIGO	N° PARTE	MEDIDA BARRA (LXA)	TIPO DE AGARRE	PESO MÁX.
0400146	8018+B6-120	120CMX80MM	TENAZA	100 KG

Compatible con:

IMÁGENES REFERENCIALES



Riel pegado al techo

BARRA PORTA CARGA COMP. SANTA FE 120CMX80MM ALU

ACCESORIOS EXTERIOR



Barra porta equipaje **plateada** con mecanismo de **sujeción tipo tenaza**, compatible con **Hyundai Santa Fe año 2006-2012**. Fabricada en **aluminio premium** de alta resistencia, con **perfil aerodinámico reforzado** que entrega mayor firmeza y durabilidad. Incluye **llave de seguridad** para mayor protección. Ideal para aumentar la capacidad de carga de tu auto de forma rápida y sencilla. instalación fácil y sin complicaciones.

CÓDIGO	N° PARTE	MEDIDA BARRA (LXA)	TIPO DE AGARRE	PESO MÁX.
0400138	8195+B6-120	120CMX80MM	TENAZA	100 KG

BARRA PORTA CARGA 130CMX80MM ALU P/ALA C/TENAZA

ACCESORIOS EXTERIOR



Barra porta equipaje **plateada** con mecanismo de sujeción **tipo tenaza**, diseñada exclusivamente para vehículos con **Riel pegado al techo**. Fabricada en **aluminio premium** de alta resistencia, con **perfil aerodinámico reforzado** que entrega mayor firmeza y durabilidad. Incluye **llave de seguridad** para mayor protección. Ideal para aumentar la capacidad de carga de tu auto de forma rápida y sencilla. Instalación fácil y sin complicaciones.

CÓDIGO	N° PARTE	MEDIDA BARRA (LXA)	TIPO DE AGARRE	PESO MÁX.
0400157	8018+B6-130	130CMX80MM	TENAZA	100 KG

Compatible con:

IMÁGENES REFERENCIALES



Riel pegado al techo

BARRA PORTA CARGA 137CMX30MM ACE P/RECT C/BANDA

ACCESORIOS EXTERIOR



Perfil rectangular

Barra porta equipaje **negra** con mecanismo de **sujeción tipo banda metálica**, diseñada exclusivamente para vehículos con **techo con riel elevado (con espacio entre el riel y el techo)**. Cuenta con barras de **acero de perfil rectangular**, resistentes y duraderas, e incluye **llave de seguridad** para mayor protección. Ideal para aumentar la capacidad de carga de tu auto de forma rápida y sencilla. **Instalación fácil** y sin complicaciones.

CÓDIGO	N° PARTE	MEDIDA BARRA (LXA)	TIPO DE AGARRE	PESO MÁX.
0400151	8102C+B3-137	137CMX30MM	BANDA METÁLICA	70 KG

Compatible con:

IMÁGENES REFERENCIALES



Riel elevado

BARRA PORTA CARGA 137CMX55MM ALU P/OVAL C/BANDA

ACCESORIOS EXTERIOR



Perfil ovalado

Barra porta equipaje **plateada** con mecanismo de **sujeción tipo banda metálica**, diseñada exclusivamente para vehículos con **techo con riel elevado** (con espacio entre el riel y el techo). Fabricada en **aluminio premium** de alta resistencia, con **perfil ovalado reforzado** que entrega mayor firmeza y durabilidad. Incluye **llave de seguridad** para mayor protección. Ideal para aumentar la capacidad de carga de tu auto de forma rápida y sencilla. **Instalación fácil** y sin complicaciones.

CÓDIGO	N° PARTE	MEDIDA BARRA (LXA)	TIPO DE AGARRE	PESO MÁX.
0400152	8102C+B1-137	137CMX55MM	BANDA METÁLICA	100 KG

Compatible con:

IMÁGENES REFERENCIALES



Riel elevado

PARRILLA PORTA CARGA 127X90CM ALUMINIO C/BARRAS

ACCESORIOS EXTERIOR





Parrilla porta equipaje **plateada** de medidas **127 x 90 cm**, fabricada con barras de **aluminio y perfiles aerodinámicos**. Esta parrilla es **compatible únicamente con vehículos con techo con riel elevado (con espacio entre el riel y el techo)**. No cuenta con llave de seguridad, ya que su mecanismo de sujeción son abrazaderas ajustables al riel. **Las barras porta equipaje incluidas son negras**.Una excelente opción para aumentar la capacidad de carga de tu vehículo. Se sugiere contar con herramientas básicas para su armado, como **dados, destornillador de cruz y martillo de goma**.

CÓDIGO	N° PARTE	MEDIDA BARRA (LXA)	TIPO DE AGARRE	PESO MÁX.
0400123	8105D	127X90CM	CON ABRAZADERA DIRECTA AL RIEL	200 KG

PARRILLA PORTA CARGA ALUMINIO S/BARRA

ACCESORIOS EXTERIOR





Parrilla porta equipaje **plateada**, fabricada con barras de **aluminio y perfiles aerodinámicos**. esta parrilla es **compatible con cualquier vehículo que cuente con barras porta equipaje instaladas**. Incorpora mecanismo de **Sujeción tipo abrazadera** y cuenta con **llave de seguridad** para mayor protección. Una excelente opción para aumentar la capacidad de carga de tu vehículo. Se sugiere contar con herramientas básicas para su armado, como **dados, destornillador de cruz y martillo de goma**.

CÓDIGO	N° PARTE	MEDIDA BARRA (LXA)	TIPO DE AGARRE	PESO MÁX.
0400124	8105-130CM	129X99CM	CON ABRAZADERA DIRECTA AL RIEL	200 KG
0400125	8105-140CM	139X99CM	CON ABRAZADERA DIRECTA AL RIEL	200 KG

PORTA BICICLETA (2 A 3 BICICLETAS)

ACCESORIOS EXTERIOR



Porta bicicletas
2 A 3 BICICLETAS

CÓDIGO	Nº PARTE
0400119	8307

PORTA BICICLETA (2 BICICLETAS)

ACCESORIOS EXTERIOR



Porta bicicletas
2 BICICLETAS

CÓDIGO	Nº PARTE
0400118	8306

PORTA BICICLETA ALUMINIO

ACCESORIOS EXTERIOR



Porta bicicletas
1 BICICLETA

CÓDIGO	Nº PARTE
0400139	8305C2



Bolas de remolque compatibles con bolas de 1-7/8" y 2".

CÓDIGO	N° PARTE	A	Ø	L	CARGA MÁX.
0122514	110104	1.7/8"	1"	2"	2000LB
0122515	110101	1.7/8"	3/4"	1-3/4"	2000LB
0122896	110102	1.7/8"	3/4"	2"	2000LB
0122516	110107	2"	3/4"	2"	2000LB
0122897	110110	2"	1"	2"	2000LB
0126101	110111	2"	1"	2-1/2"	2000LB

BRAZO REMOLQUE C/3B + GANCHO 4 POS. T2" S5/8"

ACCESORIOS EXTERIOR

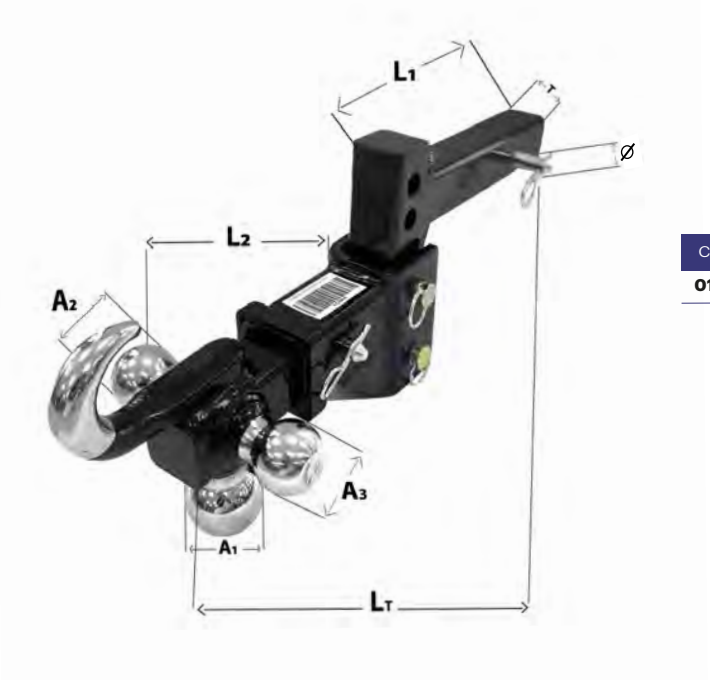

Brazo de remolquecon 3 bolas más gancho- 4 posiciones.

CÓDIGO	N° PARTE	A_1	A_2	A_3	L_1	L_2	LT	Ø	T
0122906	120402	2-5/16″	2″	1- 7/8″	30CM	22CM	52CM	5/8″	2″

BRAZO REMOLQUE C/3B 10000/6000/3500LB T2" S5/8"

ACCESORIOS EXTERIOR



Brazo de remolquecon 3 bolas más gancho- 4 posiciones.

CÓDIGO	N° PARTE	A_1	A_2	A_3	L_T	Ø	T
0122899	120231	2-5/16″	2″	1- 7/8″	30CM	5/8″	2″

BRAZO REMOLQUE C/B 1-7/8" 3500LB T2" S5/8"

ACCESORIOS EXTERIOR

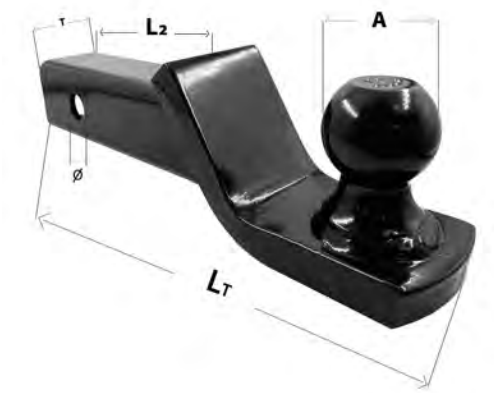

Brazo de remolque con bola

CÓDIGO	N° PARTE	A	L_2	L_T	Ø	T
0122903	120201	1-7/8″	14,5CM	29CM	5/8″	2″

BRAZO REMOLQUE P/L 5000LB T2" A1" S5/8"

ACCESORIOS EXTERIOR



Brazo de remolque para lanza

CÓDIGO	N° PARTE	A	L	T	Ø
0125001	120118	1″	36 CM	2″	5/8″
0122898	120120	1″	37 CM	2″	5/8″

BRAZO REMOLQUE S/B 4 POS. T2" A1" S5/8"

ACCESORIOS EXTERIOR



Brazo de remolque sin bola

CÓDIGO	N° PARTE	A	L_1	L_2	L_3	LT	Ø	T
0122902	120404	1″	22CM	17CM	24.5CM	39CM	5/8″	2″

BRAZO REMOLQUE S/B 5000LB T2" A1" S5/8"

ACCESORIOS EXTERIOR



Brazo de remolque sin bolas

CÓDIGO	N° PARTE	A	LT	Ø	T
0122900	120157	1"	33CM	5/8"	2"

BRAZO REMOLQUE S/B 6000LB T2" A1" S5/8"

ACCESORIOS EXTERIOR



Brazo de remolque sin bolas

CÓDIGO	N° PARTE	A	LT	Ø	T
0122894	120102	1"	30CM	5/8"	2"

MANOS ACOPLE REMOLQUE

ACCESORIOS EXTERIOR



Mano de acople remolque compatibles con bolas de 1-7/8" y 2".

CÓDIGO	N° PARTE	A	S	T	L	CARGA MÁX.
0122511	100101	1.7/8"	1/2	2"	22,5 CM	2000LB
0122512	100102	1.7/8"	1/2	2-1/2"	23 CM	2000LB
0122904	100104	2"	1/2	2"	27 CM	3500LB
0122513	100105	2"	1/2	2-1/2"	27 CM	3500LB

PATA CARRO ARRASTRE C/RUEDA 1000LB

ACCESORIOS EXTERIOR

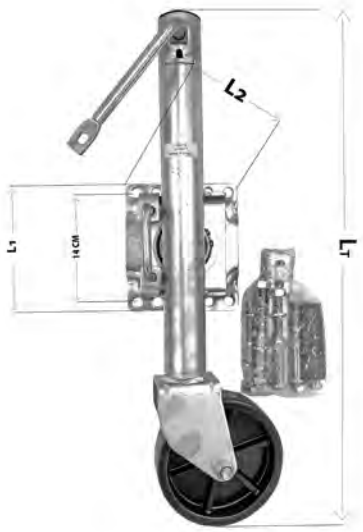

Pata carro arrastre con rueda

CÓDIGO	N° PARTE	L_1	L_2	L_T
0125017	1150113	1"	30CM	5/8"

PROTECTOR BOLA REMOLQUE HASTA 2"

ACCESORIOS EXTERIOR



Protector bola de remolque

CÓDIGO	N° PARTE
0122905	221001

SEGURO REMOLQUE D5/8" L 3"

ACCESORIOS EXTERIOR

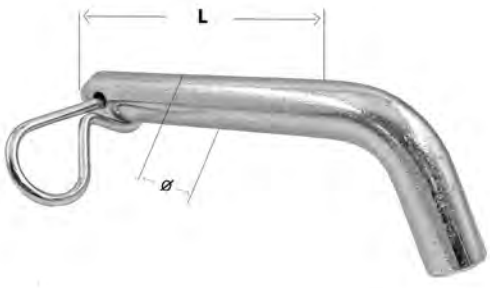

Seguro remolque

CÓDIGO	N° PARTE	L	Ø
0125016	220102	3"	5/8"

TUBO RECEPTOR REMOLQUE T2" S5/8" L6"

ACCESORIOS EXTERIOR



Tubo receptor de remolque

CÓDIGO	N° PARTE	LT	Ø	T
0125014	120702	15CM	5/8″	2″

GANCHO CROMADO REMOLQUE 10000LB

ACCESORIOS EXTERIOR



Gancho remolque

CÓDIGO	N° PARTE	L	Ø	CARGA MÁX.
0122907	220301	5-1/4″	1/2″	10000LB

SOP. UNIV. S/P RECEPTOR REMOLQUE 5000LB T2" S5/8"

ACCESORIOS EXTERIOR

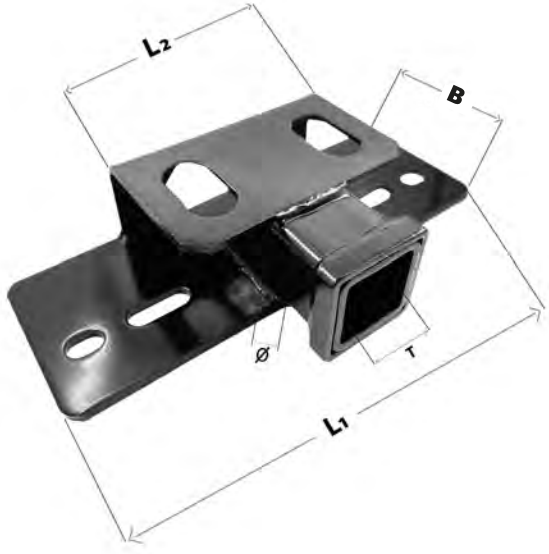

Brazo de remolque sin bola

CÓDIGO	N° PARTE	L1	L2	B	Ø	T
0122895	120707	35CM	18CM	12,5CM	5/8″	2″

CUERDA C/TRINQUETE 100MMX8M 6,5TON

ACCESORIOS EXTERIOR



Cuerda con trinquete

CÓDIGO	N° PARTE	LARGO	CARGA MÁX.
0910145	JS027-21	100MMX8M	6,5 TONELADAS

CUERDA C/TRINQUETE 25MMX5M 500KG

ACCESORIOS EXTERIOR



Cuerda con trinquete

CÓDIGO	N° PARTE	LARGO	CARGA MÁX.
0360141	JS026-2	25MMX5M	500 KG.

CUERDA C/TRINQUETE ENGOMADO 25MMX5M 500KG

ACCESORIOS EXTERIOR



Cuerda con trinquete engomado

CÓDIGO	N° PARTE	LARGO	CARGA MÁX.
0360142	JS026-12	25MMX5M	500 KG.

CUERDA C/TRINQUETE ENGOMADO 25MMX5M 600KG

ACCESORIOS EXTERIOR



Cuerda con trinquete engomado

CÓDIGO	N° PARTE	LARGO	CARGA MÁX.
0360155	JS026-3	25MMX5M	600 KG.

CUERDA C/TRINQUETE+DOBLE GANGO EN J 38MMX5M 2TON

ACCESORIOS EXTERIOR



Cuerda con trinquete + Doble gango en J

CÓDIGO	N° PARTE	LARGO	CARGA MÁX.
0360144	JS027-2	38MMX5M	2 TONELADAS

CUERDA C/TRINQUETE+DOBLE GANGO EN J 50MMX8M 5TON

ACCESORIOS EXTERIOR



Cuerda con trinquete + Doble gango en J

CÓDIGO	N° PARTE	LARGO	CARGA MÁX.
0360143	JS027-17	50MMX8M	5 TONELADAS

CUERDA C/TRINQUETE+DOBLE GANGO EN J 50MMX8M 5TON

ACCESORIOS EXTERIOR



Cuerda con trinquete + Doble gango en J

CÓDIGO	Nº PARTE	LARGO	CARGA MÁX.
0360146	JS027	50MMX8M	5 TONELADAS

CUERDA DE REMOLQUE 14' 2TON

ACCESORIOS EXTERIOR



Cuerda de remolque

CÓDIGO	Nº PARTE	LARGO	CARGA MÁX.
0360151	JS036-10	14´	2 TONELADAS

CUERDA DE REMOLQUE 50MMX3M 4.5TON

ACCESORIOS EXTERIOR



Cuerda de remolque

CÓDIGO	Nº PARTE	LARGO	CARGA MÁX.
0360156	JS036-18	50MMX3M	4,5 TONELADAS

CUERDA DE REMOLQUE C/GANGO G 50MMX5M 2,5TON

ACCESORIOS EXTERIOR



Cuerda remolque con Gancho G

CÓDIGO	Nº PARTE	LARGO	CARGA MÁX.
0360147	JS036-3	50MMX5M	2,5 TONELADAS

CUERDA DE REMOLQUE C/LAZO 100MMX9M 13TON

ACCESORIOS EXTERIOR



Cuerda remolque con Lazo

CÓDIGO	N° PARTE	LARGO	CARGA MÁX.
0360150	JS036-9	100MMX9M	13 TONELADAS

CUERDA DE REMOLQUE C/LAZO 50MMX6M 5TON

ACCESORIOS EXTERIOR



Cuerda remolque con Lazo

CÓDIGO	N° PARTE	LARGO	CARGA MÁX.
0360149	JS036-6	50MMX6M	5TONELADAS

CUERDA DE REMOLQUE C/LAZO 75MMX9M 10TON

ACCESORIOS EXTERIOR



Cuerda remolque con Lazo

CÓDIGO	N° PARTE	LARGO	CARGA MÁX.
0360148	JS036-7	75MMX9M	2,5 TONELADAS

CUERDA DOBLE GANCHO 25MMX1.8M 250KG

ACCESORIOS EXTERIOR



Cuerda Doble Gancho

CÓDIGO	N° PARTE	LARGO	CARGA MÁX.
0360154	JS030	75MMX9M	2,5 TONELADAS

PACK 2 UN CUERDA ELÁSTICA C/GANCHO DE ACERO 60CM

ACCESORIOS EXTERIOR



Cuerda elástica con Gancho
PACK 2 UNIDADES

CÓDIGO	Nº PARTE	TAMAÑO
0360138	JS012	60 CM

PACK 2 UN CUERDAS ELÁSTICAS C/GANCHO PLÁSTICO 60CM

ACCESORIOS EXTERIOR

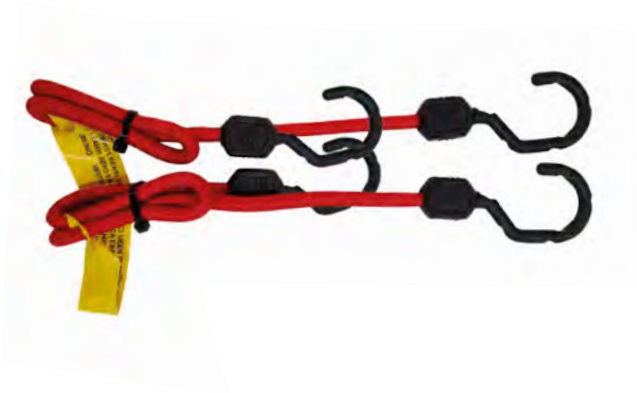

Cuerda elástica con Gancho
PACK 2 UNIDADES

CÓDIGO	Nº PARTE	TAMAÑO
0360137	JS016-1	60 CM

PACK 2UN 25MMX5M AMARRE C/TRINQUETE Y GANCHO EN S

ACCESORIOS EXTERIOR



Amarre con trinquete y Gancho en S
PACK 2 UNIDADES

CÓDIGO	Nº PARTE	TAMAÑO
0360152	JS026-34-2	25MMX5M

PACK 4UN 25MMX5M AMARRE C/TRINQUETE Y GANCHO EN F

ACCESORIOS EXTERIOR



Amarre con trinquete y Gancho en F
PACK 4 UNIDADES

CÓDIGO	N° PARTE	TAMAÑO
0360153	JS026-34-4	25MMX5M

PACK 8 UN CUERDAS ELÁSTICAS C/GANCHO 60CM

ACCESORIOS EXTERIOR



Amarre con trinquete y Gancho en F
PACK 4 UNIDADES

CÓDIGO	N° PARTE	TAMAÑO
0360136	JS004	60 CM

CADENAS **PARA NIEVE**

Cadenas para nieve fabricadas en acero reforzado o TPU resistente, según el modelo, diseñadas para mejorar la tracción y estabilidad en nieve y hielo.

Ofrecen instalación rápida, ajuste firme y compatibilidad con diversos aros y anchos de neumático.

SET CADENAS NIEVE ACERO | **ACCESORIOS** EXTERIOR



4WD 16MM

CADENAS DE NIEVE 4WD 16MM PARA VEHÍCULOS LIVIANOS
Diseño de patrón diamante, cadenas transversales de 4.5 x 4.5 mm , diseño de eslabón cuadrado tipo "D", proporciona excelente tracción. Perfil de 16 mm para aplicaciones de espacio limitado, recomendado para vehículos de pasajeros (clase SAE "S"), Galvanizado electrozincado, resistente al óxido y de alta durabilidad, cable de acero flexible recubierto con funda plástica .

Instalación rápida y sencilla, sin necesidad de mover o levantar el vehículo.
Incluye guantes, eslabones de reparación e instrucciones de montaje • 1 par por bolso.

Certificaciones: O-Norm V 5117, TÜV/GS

Rendimiento según velocidad
48 km/h : Máxima vida útil
64 km/h :57% de vida útil
80 km/h : 30% de vida útil

CÓDIGO	Nº PARTE	DESCRIPCIÓN	ARO
0918039	4WD-70	SET CADENA NIEVE ACERO 4WD-70 W16MM	13-17
0343610	4WD90	SET CADENA NIEVE ACERO 4WD90 W16MM	16-20
0343611	4WD100	SET CADENA NIEVE ACERO 4WD100 W16MM	15-20

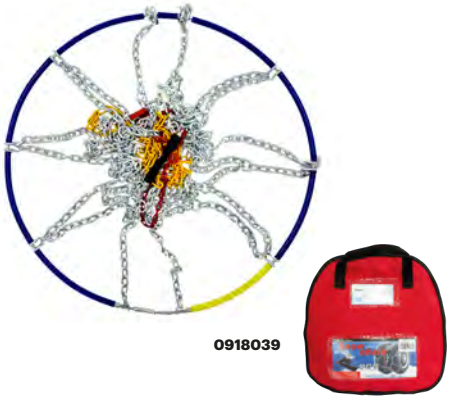

0918039

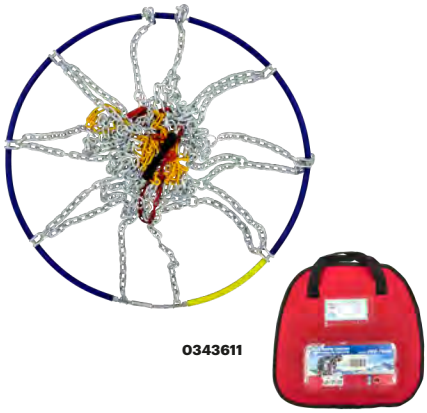

0343611

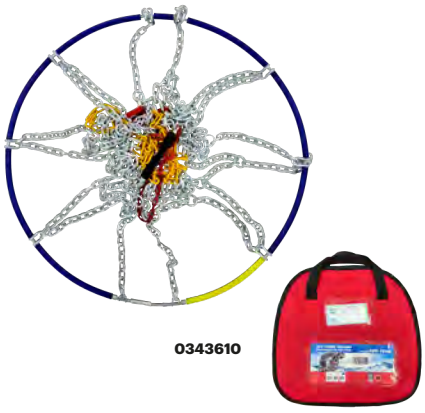

0343610



KN 12MM

CADENAS DE NIEVE KN 12MM PARA VEHÍCULOS LIVIANOS
Diseño de patrón diamante, cadenas transversales de 3.5 x 3.5 mm,diseño de eslabón cuadrado tipo "D", proporciona excelente tracción.Perfil de 12 mm para aplicaciones de espacio limitado, recomendado para vehículos de pasajeros (clase SAE "S"), galvanizado electrozincado, resistente al óxido y de alta durabilidad, cable de acero flexible recubierto con funda plástica.

Instalación rápida y sencilla, sin necesidad de mover o levantar el vehículo
Incluye guantes, eslabones de reparación e instrucciones de montaje
1 par por bolso.

Certificaciones: O-Norm V 5117, TÜV/GS

Rendimiento según velocidad:
48 km/h Máxima vida útil
64 km/h 57% de vida útil
80 km/h 30% de vida útil

CÓDIGO	N° PARTE	DESCRIPCIÓN	ARO
0918040	KN70	SET CADENA NIEVE ACERO KN70 W12MM	13-17
0343613	KN90	SET CADENA NIEVE ACERO KN90 W12MM	14-18
0918037	KN120	SET CADENA NIEVE ACERO KN120 W12MM	15-20
0343612	KN150	SET CADENA NIEVE ACERO KN150 W12MM	15-20

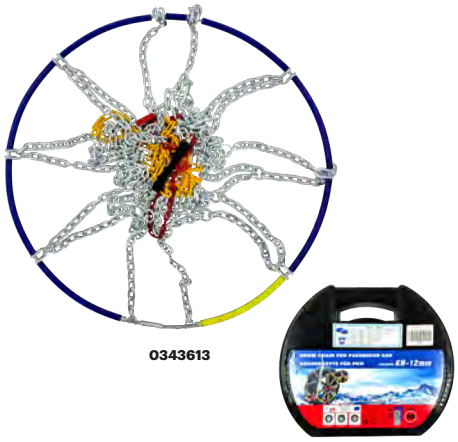

0343613

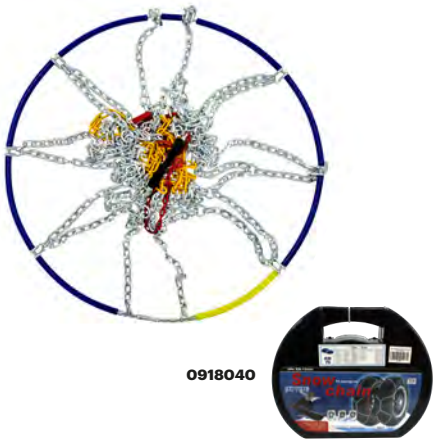

0918040



0343612

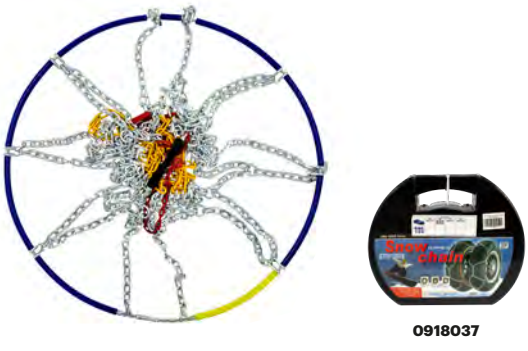

0918037



KNS 9MM

CADENAS DE NIEVE KNS 9MM PARA VEHÍCULOS LIVIANOS
Diseño de patrón diamante, cadenas transversales de 3.0 x 2.5 mm, diseño de eslabón cuadrado tipo "D", proporciona excelente tracción. Perfil de 9 mm para aplicaciones de espacio reducido, recomendado para vehículos de pasajeros (clase SAE "S"), galvanizado electrozincado, resistente al óxido y de alta durabilidad, cable de acero flexible recubierto con funda plástica.

Instalación rápida y sencilla, sin necesidad de mover o levantar el vehículo.
Incluye guantes, eslabones de reparación e instrucciones de montaje.
1 par por bolso.

Certificaciones: O-Norm V 5117, TÜV/GS
Rendimiento según velocidad:
48 km/h Máxima vida útil
64 km/h 57% de vida útil
80 km/h 30% de vida útil

CÓDIGO	N° PARTE	DESCRIPCIÓN	ARO
0343614	KNS70	SET CADENA NIEVE ACERO KNS70 W9MM	13-17
0343615	KNS90	SET CADENA NIEVE ACERO KNS90 W9MM	14-18
0918038	KNS120	SET CADENA NIEVE ACERO KNS120 W9MM	15-20



0343614

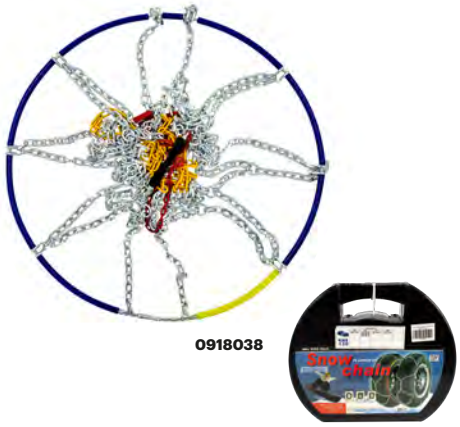

0918038

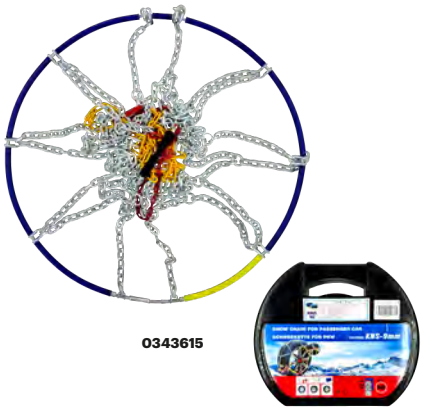

0343615

TABLA COMPATIBILIDAD CADENAS

	ARO 13"	ARO 14"	ARO 15"	ARO 16"	ARO 17"	ARO 18"	ARO 19"	ARO 20"	ARO 21"
KN70 KNS70	185/75R13		165R15	175/60R16	205/40R17				180/65R390
	185R13		165/80R15						
	185/80R13	6.50R14	175/70R15	185/55R16					190/65R365
	195/70R13	175/75R14	185/60R15	195/50R16					200/60R365
	205/65R13	185/70R14	185/65R15	205/45R16					200/55R390
	215/60R13	195/65R14	195/60R15	215/40R16					200/65R340
	6.00R15	175R14	195/60R15						210/55R365
		205/55R14	205/5OR15						220/50R365
		205/60R14							
		215/55R14	215/45R15						
KN90 KNS90		195R14	180R15		185/60R17	215/40R18			
		195/75R14	185/75R15	175/80R16	205/50R17				
		195/80R14	180/80R15	175R16					
			185/80R15	195/65R16					
			185R15	205/55R16	205/60R17				
		205R14	195/65R15	205/60R16	215/45R17				
		205/70R14	195/70R15	215/50R16	225/45R17				
		215/65R14	195/75R15	215/55R16					
		225/60R14	205/65R15	225/45R16	225/400R17				
			215/60R15	225/50R16					
			6.00R15	195/60R16					
			225/50R15						
		205/75R14	195/80R15		205/55R17	215/45R18	235/35R19		240/55R390
			195R15		215/50R17	215/55R18			
			205/70R15		235/45R17	225/40R18			
KN100 KNS100		215/70R14	205/75R15		225/50R17	225/45R18			
		215/75R14	215/65R15	205/65R16					
			215/70R15	215/55R16					
			225/60R15	225/55R16					
			230/60R15	215/60R16					
			235/50R15						
					215/55R17		225/40R19		
KN120 KNS120									
				215/75R16					
			225/70R15	235/60R16	225/60R17	235/50R18	235/40R19		
					245/45R17	240/45R18			
				245/45R16	245/40R17	245/40R18			
				245/50R16	245/50R17	245/45R18			
KN150 KNS150			275/70 15	265 65R16	245 70R 17	255 60R 18	255/50R 19	255/50R20	
				255/70R16	245 75R 17	265 60R18	235/65R19	275/40R20	
					265 60R17			235/55R20	
								255/45R20	
								305/40R20	

TABLA COMPATIBILIDAD CADENAS

	ARO 13"	ARO 14"	ARO 15"	ARO 16"	ARO 17"	ARO 18"	ARO 19"	ARO 20"	ARO 21"	ARO 22"
KB450 4WD70-250			255/70R15	235/80R16	245/65R17	255/55R18	285/40R19	255/45R20		
					215/75R17.5	235/65R18				
				235/85R16	245/70R17	245/60R18	245/55R19			
				245/70R16			245/60R19			
							255/45R19			
							245/50R19	245/40R20		
KB480 4WD90-260				700R16			235/55R19	235/50R20		
				235/75R16			275/40R19	255/40R20		
				255/65R16				245/45R20		
								245/50R20		
KB490 4WD100-270			825R15	825R16			275/50R19	255/60R20	275/45R21	285/35R22
				265/75R16	235/75R17.5	275/65R18		275/50R20	285/40R21	
								275/45R20		
								255/55R20	315/30R21	

SET CADENAS RUEDA NIEVE TPU ANCHO MAX. 32,5 CM

ACCESORIOS EXTERIOR







✓ **PACKING**
PAR

6 PIEZAS INDIVIDUALES CON CINTAS AJUSTABLES
INCLUYE GUANTES Y ESPÁTULA

Set cadena nieve TPU

CÓDIGO	N° PARTE	TAMAÑO
0918052	36603	MÁX. 32,5 CM



MEDIDAS NEUMÁTICOS:
ANCHO 175 AL 265MM

SET CADENAS RUEDA NIEVE TPU ANCHO MAX. 34,0 CM

ACCESORIOS EXTERIOR

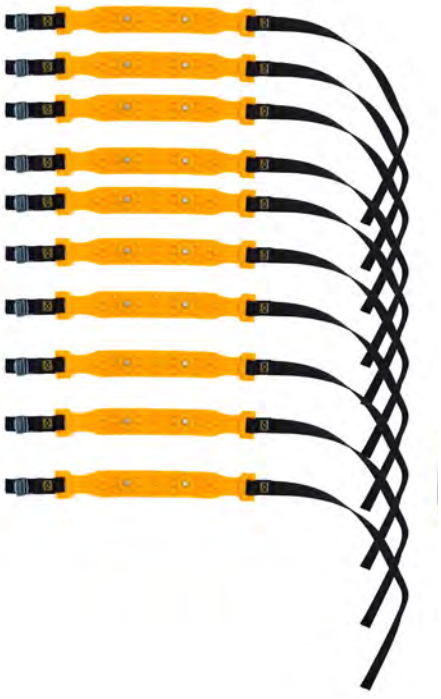





✓ **PACKING**
PAR

10 PIEZAS INDIVIDUALES CON CINTAS AJUSTABLES

Set cadena nieve TPU

CÓDIGO	N° PARTE	TAMAÑO
0918053	607006	MÁX. 34 CM



MEDIDAS NEUMÁTICOS:
ANCHO 175 AL 265MM

REPRESENTACIONES AUSTRAL

CARGA Y **REMOLQUE**

CAJA CAMADA MAXBOX 610X1420X560 MM

ACCESORIOS EXTERIOR



Caja porta herramientas para pickup MAXBOX de alta resistencia, garantiza protección y durabilidad en condiciones exigentes.

Diseño universal que permite una instalación rápida en la mayoría de pickups. Amplia capacidad de carga, sistema de cierre con chapa y llave para máxima seguridad, con sistema de anclaje interior. Su sellado hermético protege el contenido frente a polvo, agua y corrosión.

CÓDIGO	Nº PARTE	MEDIDAS	PESO
2401001	S418904EXT00	610X1420X560 MM	22 KG.

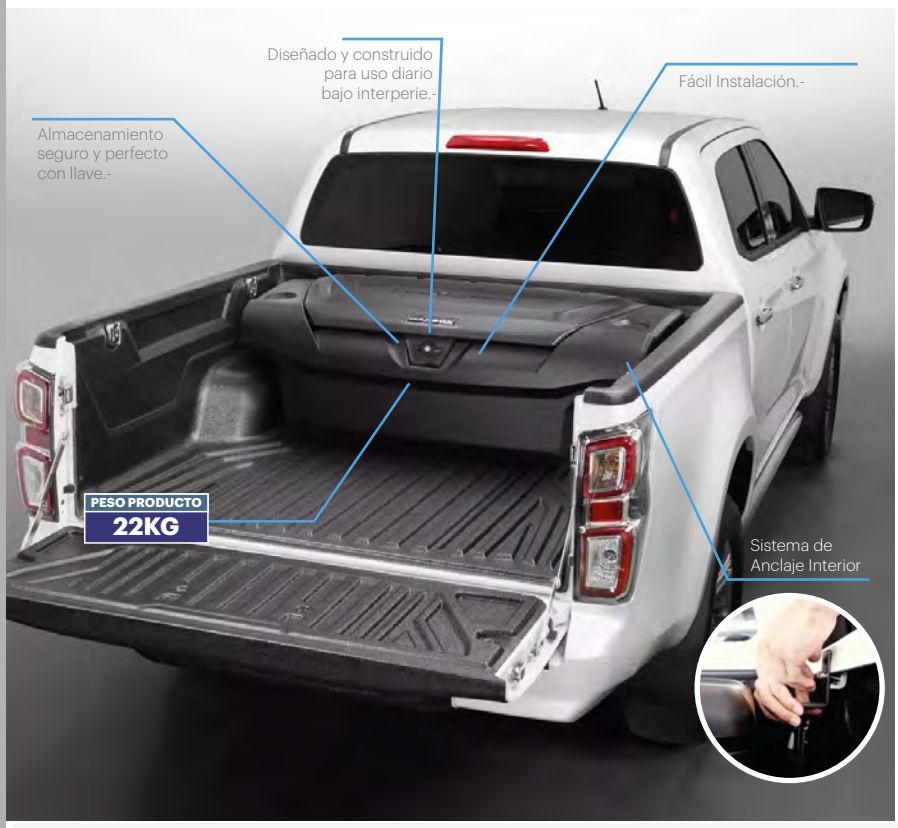





LONAS
CUBRE PICKUP

LONAS MARÍTIMAS | **ACCESORIOS** EXTERIOR



Lonas confeccionadas en vinilo de grado marino de alta resistencia, con estructura de aluminio, diseñadas para proteger la carga frente a agua, polvo y radiación UV.

Su sistema de cierre con tensor proporciona un ajuste firme y seguro, mientras que su instalación rápida sin perforaciones facilita el montaje.
Compatibles con diversos modelos de camionetas doble cabina, entregan una solución práctica, duradera y estética, manteniendo un estilo moderno en el vehículo.

CÓDIGO	N° PARTE	DESCRIPCIÓN	ANCHO CABINA (AN)	ANCHO PORTALÓN (AP)	LARGO (L)	ANCHO SOPORTE (AS)
0470176	**503399**	LONA MARITIMA COMP. BT-50 D/C 2022+	1.62 M	1.65 M	1.57 M	3 CM
0470111	**503327**	LONA MARITIMA COMP. DAKOTA D/C	1.57 M	1.55 M	2.00 M	3 CM
0470124	**5033153**	LONA MARITIMA COMP. HILUX REVO D/C 2015+	1.60 M	1.59 M	1.58 M	3 CM
0470183	**5033173**	LONA MARITIMA COMP. HUNTER 2022+	1.66 M	1.63 M	1.72 M	3 CM
0470182	**5033171**	LONA MARITIMA COMP. JAC D/C T8/T8PRO 2025	1.58 M	1.59 M	1.58 M	3 CM
0470126	**5033150**	LONA MARITIMA COMP. L200 D/C 2015-2024	1.53 M	1.52 M	1.54 M	3 CM
0470175	**5033176**	LONA MARITIMA COMP. L200 D/C 2025	1.61 M	1.58 M	1.55 M	3 CM
0470179	**5033172**	LONA MARITIMA COMP. MAXUS T60 D/C	1.58 M	1.57 M	1.55 M	3 CM
0470178	**5033163**	LONA MARITIMA COMP. MUSSO D/C 2018+	1.67 M	1.67 M	1.36 M	3 CM
0470123	**5033151**	LONA MARITIMA COMP. NP300 NAVARA D/C 2016-2021	1.57 M	1.57 M	1.51 M	3 CM
0470180	**5033167**	LONA MARITIMA COMP. POER D/C 2019+	1.59 M	1.59 M	1.58 M	3 CM
0470108	**503390**	LONA MARITIMA COMP. RANGER XLT D/C 2012-2023	1.58 M	1.57 M	1.55 M	3 CM
0470177	**5033174**	LONA MARITIMA COMP. RANGER XLT D/C 2024+	1.50 M	1.51 M	1.53 M	3 CM



Tapas Trifold para camionetas con diseño plegable en 3 piezas, permitiendo una apertura parcial o total. **Ofrecen protección contra agua, polvo y rayos UV.**

Incorporan cierre seguro con llave y fácil instalación sin perforaciones. Compatibles con diversos modelos doble cabina, brindan una cobertura práctica, resistente y elegante, ideal para mantener la carga protegida y el vehículo con un estilo moderno.

CÓDIGO	N° PARTE	DESCRIPCIÓN	ANCHO CABINA (AN)	ANCHO PORTALÓN (AP)	LARGO (L)	ANCHO SOPORTE (AS)
0470141	**703388**	TAPA TRIFOLD COMP. NISSAN NP300 2014+	1.51 M	1.50 M	1.53 M	3 CM
0470134	**703387**	TAPA TRIFOLD COMP. AMAROK D/C 2011+	1.64 M	1.64 M	1.50 M	3 CM
0470185	**703399**	TAPA TRIFOLD COMP. BT-50 D/C 2022+	1.59 M	1.59 M	1.55 M	3 CM
0470171	**7033153**	TAPA TRIFOLD COMP. HILUX REVO D/C 2015+	1.57 M	1.57M	1.57 M	3 CM
0470192	**7033173**	TAPA TRIFOLD COMP. HUNTER D/C 2022+	1.64 M	1.63 M	1.63 M	3 CM
0470191	**7033171**	TAPA TRIFOLD COMP. JAC T8/T8PRO D/C 2018+	1.58 M	1.57 M	1.58 M	3 CM
0470184	**7033176**	TAPA TRIFOLD COMP. L200 D/C 2025	1.56 M	1.55 M	1.53 M	3 CM
0470188	**7033172**	TAPA TRIFOLD COMP. MAXUS T60 D/C	1.58 M	1.58 M	1.55 M	3 CM
0470187	**7033163**	TAPA TRIFOLD COMP. MUSSO D/C 2018+	1.64 M	1.64 M	1.37 M	3 CM
0470167	**7033151**	TAPA TRIFOLD COMP. NP300 NAVARA D/C 2016-2021	1.55 M	1.56 M	1.52 M	3 CM
0470189	**7033167**	TAPA TRIFOLD COMP. POER D/C 2019+	1.58 M	1.58 M	1.60 M	3 CM
0470133	**703390**	TAPA TRIFOLD COMP. RANGER XLT D/C 2012-2023	1.59 M	1.58 M	1.54 M	3 CM
0470186	**7033174**	TAPA TRIFOLD COMP. RANGER XLT D/C 2024+	1.55 M	1.55 M	1.53 M	3 CM

LONA IMPERMEABLE MULTIUSO 200G AZUL

ACCESORIOS EXTERIOR











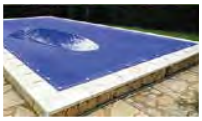

Lona multiuso liviana de 200 g/m², impermeable, lavable y resistente a los rayos UV, ideal para proteger y cubrir cargas en usos automotrices, domésticos e industriales.

Cuenta con ojalillos metálicos de aluminio y esquinas reforzadas, lo que asegura una sujeción firme y mayor durabilidad en exteriores.

CÓDIGO	N° PARTE	MEDIDAS
5010101	XCP0202	2X2MTS
5010111	XCP0302	3X2MTS
5010102	XCP0303	3X3MTS
5010103	XCP0304	3X4MTS
5010105	XCP0305	3X5MTS
5010106	XCP0405	4X5MTS
5010104	XCP0406	4X6MTS
5010107	XCP0507	5X7MTS
5010109	XCP0610	6X10MTS
5010110	XCP0812	8X12MTS
5010108	XCP0815	8X15MTS

MARCOS DE PATENTE

ACCESORIOS EXTERIOR







Marcos de patente plásticos, resistentes y livianos.
Compatibles con placas estándar, fácil instalación y alta durabilidad.
Disponible en color negro, en unidad o par según modelo.

MARCOS
PATENTE

CÓDIGO	N° PARTE	DESCRIPCIÓN
0415109	01-51-004	MARCO DE PATENTE PLAST. SUDAMERICA (PAR)
0415108	01-51-003	MARCO DE PATENTE PLASTICO CHILE (PAR)
0415111	A-102-1	MARCO DE PATENTE PLASTICO NEGRO

REPRESENTACIONES AUSTRAL

OTROS
ACCESORIOS

Accesorios exteriores para pickups y 4x4 que aportan protección, funcionalidad y estilo.

Incluye barras, pisaderas, deflectores, snorkels, racks, protecciones y accesorios universales, con ajuste específico por modelo y materiales resistentes para uso diario y off-road.

BARRA ANTIV. C/PARR. NGR COMP. D-MAX 2021-2024

ACCESORIOS EXTERIOR



Barra antivuelco de estilo Safari fabricada en acero con acabado negro mate anticorrosivo, ofreciendo durabilidad y protección frente a la intemperie. Permite transportar carga adicional gracias a su parrilla, no es compatible con lona marítima e incluye accesorios y manual de armado para un montaje rápido y sencillo, combinando estética y funcionalidad.

CÓDIGO	N° PARTE	ANCHO	HOLGURA PERNO
0910195	PW02786303	152 CM	3CM



BARRA ANTIV. C/PARR. NGR COMP. L200 2025+

ACCESORIOS EXTERIOR



Barra antivuelco de estilo Safari fabricada en acero con acabado negro mate anticorrosivo, ofreciendo durabilidad y protección frente a la intemperie. Permite transportar carga adicional gracias a su parrilla, no es compatible con lona marítima, combinando estética y funcionalidad.

CÓDIGO	N° PARTE	ANCHO	HOLGURA PERNO
0910206	PW03606801	144 CM	3CM



BARRA ANTIV. C/PARR. NGR COMP. RANGER 2024+

ACCESORIOS EXTERIOR



Barra antivuelco de estilo Safari, fabricada en acero con acabado negro mate anticorrosivo, ofreciendo durabilidad y protección frente a la intemperie. Su parrilla permite transportar carga adicional, no es compatible con lona marítima, combinando estética y funcionalidad.

CÓDIGO	N° PARTE	ANCHO	HOLGURA PERNO
0910180	PW04845801	1.49 CM	3CM



BARRA ANTIV. CROM. COMP. D-MAX 2021-2024

ACCESORIOS EXTERIOR



Barra antivuelco cromada.Incluye luz de freno, dos barras para protección de la luneta trasera y es compatible con todo tipo de lona, combinando funcionalidad y estilo.

CÓDIGO	Nº PARTE	ANCHO	HOLGURA PERNO
0910194	PW03593303	148.3 CM	4,5 CM



BARRA ANTIV. CROM. COMP. HUNTER 2022+

ACCESORIOS EXTERIOR



Barra antivuelco cromada.Incluye luz de freno, dos barras para protección de la luneta trasera y es compatible con todo tipo de lona, combinando funcionalidad y estilo.

CÓDIGO	Nº PARTE	ANCHO	HOLGURA PERNO
0910201	PW04409102	148 CM	5,5 CM



BARRA ANTIV. CROM. COMP. L200 2016-2019

ACCESORIOS EXTERIOR



Barra antivuelco cromada.Incluye luz de freno, dos barras para protección de la luneta trasera y es compatible con todo tipo de lona, combinando funcionalidad y estilo.

CÓDIGO	Nº PARTE	ANCHO	HOLGURA PERNO
0910210	PW03592903	144 CM	3,5 CM



BARRA ANTIV. CROM. COMP. NAVARA 2021-2024

ACCESORIOS EXTERIOR



Barra antivuelco cromada.incluye luz de freno, dos barras para protección de la luneta trasera y es compatible con todo tipo de lona, combinando funcionalidad y estilo.

CÓDIGO	N° PARTE	ANCHO	HOLGURA PERNO
0910186	PW03992902	146,5 CM	4,7 CM



BARRA ANTIV. CROM. COMP. POER 2021+

ACCESORIOS EXTERIOR

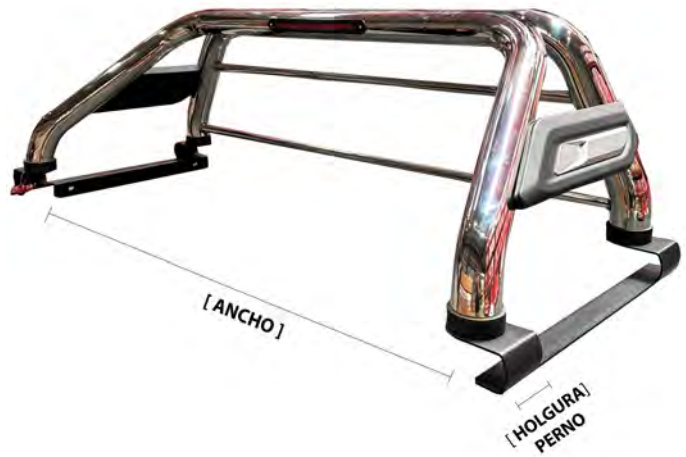

Barra antivuelco cromada.Incluye luz de freno, dos barras para protección de la luneta trasera y es compatible con todo tipo de lona, combinando funcionalidad y estilo.

CÓDIGO	N° PARTE	ANCHO	HOLGURA PERNO
0910219	PW03486103	148,5 CM	4,5 CM



BARRA ANTIV. NGR COMP. POER 2021+

ACCESORIOS EXTERIOR

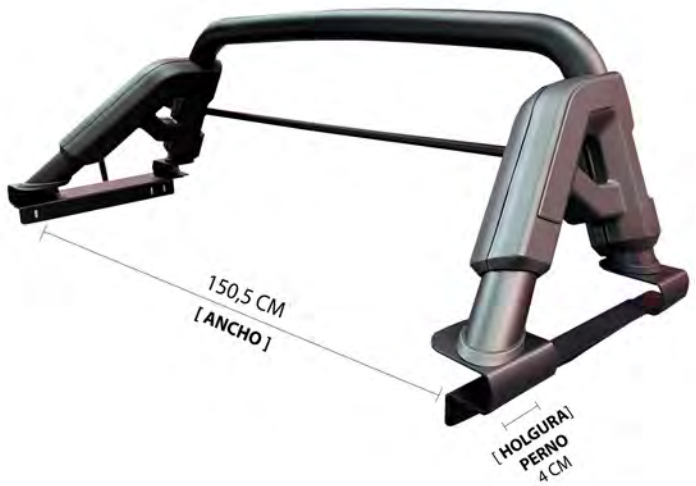

Barra antivuelco negro mate.incluye barra protectora para la luneta trasera y es compatible con todo tipo de lona, combinando funcionalidad y estilo resistente.

CÓDIGO	N° PARTE	ANCHO	HOLGURA PERNO
0910220	PW03592903	150,5 CM	4 CM



BARRA ANTIV. RACK ALTO NGR C/SOP.ESC. UNIVERSAL

ACCESORIOS EXTERIOR

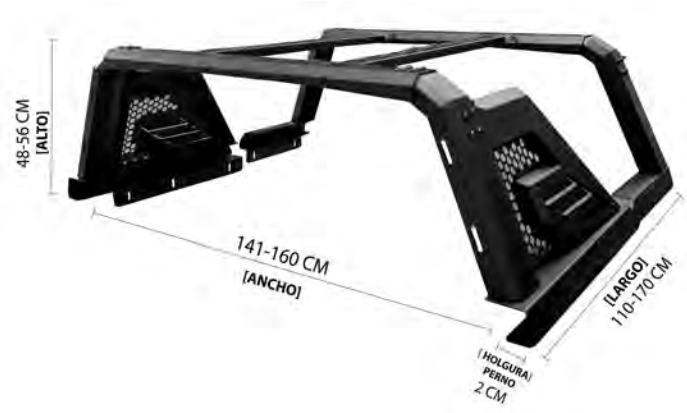

Rack antivuelco con porta carga es robusta y resistente, con diseño estirable apto para todo tipo de pickup. Permite transportar materiales largos de manera segura y práctica, ofreciendo máxima funcionalidad.

CÓDIGO	N° PARTE	LARGO	ANCHO	ALTO	HOLGURA PERNO
0910231	PW03730601	110-170 CM	141-160 CM	48-56 CM	2 CM



BARRA ANTIV. RACK ALTO NGR UNIVERSAL

ACCESORIOS EXTERIOR



Rack antivuelco combina robustez e imponencia, diseñada para soportar condiciones exigentes. Su parrilla permite transportar materiales y cargas adicionales, y sus costados son prácticos para colgar objetos, ofreciendo máxima funcionalidad y versatilidad para cualquier pickup.

CÓDIGO	N° PARTE	LARGO	ANCHO	ALTO	HOLGURA PERNO
0910233	PW04688501	137-139 CM	129-164 CM	40-60 CM	5 CM



BARRA ANTIV. RACK BAJO NGR UNIVERSAL

ACCESORIOS EXTERIOR



Rack antivuelco combina robustez e imponencia, diseñada para soportar condiciones exigentes. Su parrilla permite transportar materiales y cargas adicionales, y sus costados son prácticos para colgar objetos, ofreciendo máxima funcionalidad y versatilidad para cualquier pickup.

CÓDIGO	N° PARTE	LARGO	ANCHO	ALTO	HOLGURA PERNO
0910232	PW03994901	136-139 CM	148-167 CM	25-40 CM	2 CM



BARRA REMOLQUE C/ACC. COMP. BT50 2021+

ACCESORIOS EXTERIOR



Barra remolque con accesorios.
Compatible con modelo de camioneta BT50 2021+

CÓDIGO	N° PARTE
0910242	PW03818501

BARRA REMOLQUE C/ACC. COMP. D-MAX 2016-2019

ACCESORIOS EXTERIOR



Barra remolque con accesorios.
Compatible con modelo de camioneta D-MAX 2016-2019

CÓDIGO	N° PARTE
0910212	PW01589501

BARRA REMOLQUE C/ACC. COMP. D-MAX 2021-2024

ACCESORIOS EXTERIOR

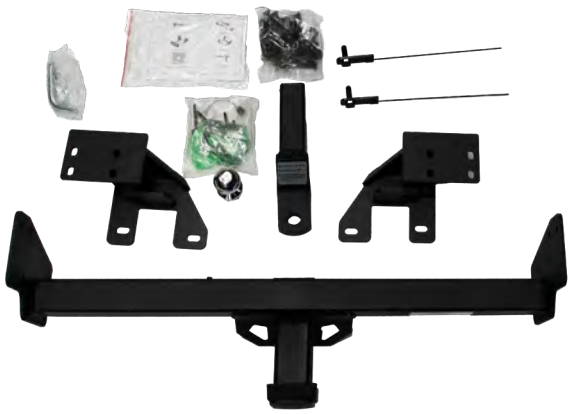

Barra remolque con accesorios para camioneta .
Compatible con modelo de camioneta D-MAX 2021-2024

CÓDIGO	N° PARTE
0910196	PW04029501

BARRA REMOLQUE C/ACC. COMP. HUNTER 2022+

ACCESORIOS EXTERIOR



Barra remolque con accesorios.
Compatible con modelo de camioneta HUNTER 2022+

CÓDIGO	N° PARTE
0910202	PW04164801

BARRA REMOLQUE C/ACC. COMP. JAC T8 2019+

ACCESORIOS EXTERIOR



Barra remolque con accesorios.
Compatible con modelo de camioneta JAC T8 2019+

CÓDIGO	N° PARTE
0910224	PW04688501

BARRA REMOLQUE C/ACC. COMP. JIMNY 3 PUERTAS 2019+

ACCESORIOS EXTERIOR



Barra remolque con accesorios.
Compatible con modelo de camioneta JIMNY 3 PUERTAS 2019+

CÓDIGO	N° PARTE
0910243	PW03764601

BARRA REMOLQUE C/ACC. COMP. MAXUS T90 2022+

ACCESORIOS EXTERIOR



Barra remolque con accesorios.
Compatible con modelo de camioneta MAXUS 2022+

CÓDIGO	N° PARTE
0910217	PW03225601

BARRA REMOLQUE C/ACC. COMP. NP300 2014-2022

ACCESORIOS EXTERIOR



Barra remolque con accesorios.
Compatible con modelo de camioneta NP300 2014- 2002

CÓDIGO	N° PARTE
0910240	PW03691802

BARRA REMOLQUE C/ACC. COMP. RANGER 2012-2023

ACCESORIOS EXTERIOR



Barra remolque con accesorios.
Compatible con modelo de camioneta RANGER 2012-2023

CÓDIGO	N° PARTE
0910223	PW01553801

BARRA REMOLQUE C/ACC. COMP. RANGER 2024+

ACCESORIOS EXTERIOR



Barra remolque con accesorios.
Compatible con modelo de camioneta RANGER 2024+

CÓDIGO	N° PARTE
0910241	PW04485001

BARRA REMOLQUE C/ACC. COMP. WINGLE 7 2019+

ACCESORIOS EXTERIOR



Barra remolque con accesorios.
Compatible con modelo de camioneta WINGLE 7 2019+

CÓDIGO	N° PARTE
0910214	PW01523701

SOPORTE REMOLQUE C/ACC. COMP. AMAROK 2010-2023

ACCESORIOS EXTERIOR



Barra remolque con accesorios.
Compatible con modelo de camioneta RANGER 2012-2023

CÓDIGO	N° PARTE
0910108	PW00663101

ALETAS BOTA AGUA

ACCESORIOS EXTERIOR



0910347

Aletas bota agua para camionetas con diseño aerodinámico que se adapta al modelo del vehículo, manteniendo una estética integrada y moderna. En color negro, ofrecen **protección efectiva contra agua, barro y piedras**, evitando daños en la carrocería. Su instalación es rápida y segura mediante cinta adhesiva 3M de doble contacto, sin necesidad de perforaciones.

CÓDIGO	Nº PARTE	DESCRIPCIÓN
0910332	**VA09DVI-2100-BK**	BOTA AGUA COMP. AMAROK 2009-2020
0910331	**FR15DVI-2001-BK**	BOTA AGUA COMP. BT50 2012-2020
0910340	**THR15DVI-2008-BK**	BOTA AGUA COMP. HILUX 2016-2024
0910319	**CHF70DV-7339-BK**	BOTA AGUA COMP. HUNTER 2021+
0910312	**MT15DVI-2003-BK**	BOTA AGUA COMP. L200 2016-2024
0910308	**MT23DVI-2401-BK**	BOTA AGUA COMP. L200 2025+
0910347	**MT60DV-7202-BK**	BOTA AGUA COMP. MAXUS T60/T90 2019+
0910354	**SYM18DV-7329-BK**	BOTA AGUA COMP. MUSSO 2019+
0910321	**NN14DVI-2007-BK**	BOTA AGUA COMP. NP300 2016-2023
0910359	**GWP21DVI-2402-BK**	BOTA AGUA COMP. POER/POER PLUS 2021+
0910303	**FR22DVI-2270-BK**	BOTA AGUA COMP. RANGER 2024+

DEFLECTORES DE CAPOT

ACCESORIOS EXTERIOR



Deflectores de capot que protegen el capó y parabrisas contra piedras, insectos y suciedad. Fabricados en acrílico de alta resistencia con protección UV, **ofrecen ajuste específico por modelo y año, diseño aerodinámico, instalación segura sin perforaciones, alta durabilidad** frente a la intemperie y mantención de la estética original del vehículo.

CÓDIGO	N° PARTE	DESCRIPCIÓN
0910333	**VA09BG-9034-BK**	DEFLECTOR CAPOT COMP. AMAROK 2009-2020
0910330	**MB12BG-9017-BK**	DEFLECTOR CAPOT COMP. BT50 2012-2020
0910343	**THR15BG-9021-BK**	DEFLECTOR CAPOT COMP. HILUX 2016-2020
0910339	**THX21BG-9141-BK**	DEFLECTOR CAPOT COMP. HILUX 2021-2024
0910316	**MT15BG-9006-BK**	DEFLECTOR CAPOT COMP. L200 2016-2019
0910311	**MT19BG-9036-BK**	DEFLECTOR CAPOT COMP. L200 2020-2024
0910307	**MT23BG-9339-BK**	DEFLECTOR CAPOT COMP. L200 2025+
0910346	**MT60BGA-9150-BK**	DEFLECTOR CAPOT COMP. MAXUS T60 2019+
0910351	**MST90BGA-9321-BK**	DEFLECTOR CAPOT COMP. MAXUS T90 2022+
0910355	**SYM18BG-9311-BK**	DEFLECTOR CAPOT COMP. MUSSO 2019+
0910322	**NN21BG-9146-BK**	DEFLECTOR CAPOT COMP. NAVARA 2021-2024
0910326	**NN14BG-9014-BK**	DEFLECTOR CAPOT COMP. NP300 2015-2020
0910360	**GWP21BG-9303-BK**	DEFLECTOR CAPOT COMP. POER PLUS 2021+
0910301	**FR22BG-9320-BK**	DEFLECTOR CAPOT COMP. RANGER 2024+

EXTENSIONES DE TAPABARRO

ACCESORIOS EXTERIOR



Extensiones de tapabarro, diseñadas para cada modelo de vehículo, que **aumentan la cobertura del tapabarro y ayudan a proteger la carrocería del barro, agua y suciedad.** Fabricadas en material resistente con protección UV, cuentan con ajuste preciso, instalación segura y mantienen la estética original del vehículo.

CÓDIGO	N° PARTE	DESCRIPCIÓN
0910328	**MB12FFM-6024-MB**	EXTENSION TAPABARRO COMP. BT50 2012-2020
0910342	**THR15FFM-6021-MB**	EXTENSION TAPABARRO COMP. HILUX 2015-2018
0910335	**THR19FFM-6144-MB**	EXTENSION TAPABARRO COMP. HILUX 2018-2020
0910338	**THR21FFM-6190-MB**	EXTENSION TAPABARRO COMP. HILUX 4X2 2021-2023
0910337	**THR21FFM-6187-MB**	EXTENSION TAPABARRO COMP. HILUX 4X4 2021-2023
0910314	**MT15FFM2-6056-MB**	EXTENSION TAPABARRO COMP. L200 2016-2019
0910310	**MT19FFM-6138-MB**	EXTENSION TAPABARRO COMP. L200 2020-2024
0910306	**MT23FFM-6288-MB**	EXTENSION TAPABARRO COMP. L200 2025+
0910345	**MT60FFM-6213-SB-MB**	EXTENSION TAPABARRO COMP. MAXUS T60 2019+
0910349	**MT90FFM-6269-MB**	EXTENSION TAPABARRO COMP. MAXUS T90 2022+
0910353	**SM19FFM-6176-MB**	EXTENSION TAPABARRO COMP. MUSSO 2019+
0910320	**NN21FFM-6198-MB**	EXTENSION TAPABARRO COMP. NAVARA 2021-2024
0910324	**NN14FFM2-6076-MB**	EXTENSION TAPABARRO COMP. NP300 2015-2020
0910358	**GWP21FFM-6212-MB**	EXTENSION TAPABARRO COMP. POER PLUS 2021+
0910304	**FR19FFM-6133-MB**	EXTENSION TAPABARRO COMP. RANGER 2012-2023
0910300	**FR22FFM-6239-WILL-MB**	EXTENSION TAPABARRO COMP. RANGER 2024+

PISADERAS

ACCESORIOS EXTERIOR



Pisaderas diseñadas específicamente para cada modelo de vehículo, que **facilitan el acceso a la cabina y aportan mayor comodidad y seguridad al subir y bajar.** Fabricadas en materiales de alta resistencia, con superficie antideslizante, ofrecen ajuste preciso, instalación firme y mejoran la estética exterior del vehículo con un look robusto y moderno.

CÓDIGO	N° PARTE	DESCRIPCIÓN
0910192	**PW03774004**	PISADERA OVALADA CROM. COMP. D-MAX 2021-2024
0910177	**PW01847403**	PISADERA OVALADA CROM. COMP. RANGER 2024+
0910188	**PW01480603**	PISADERA OVALADA NGR COMP. NP300 2014-2022
0910193	**PW02634001**	PISADERA RECTA CROM. COMP. D-MAX 2021-2024
0910203	**PW04111401**	PISADERA RECTA CROM. COMP. L200 2019-2024
0910215	**PW02634101**	PISADERA RECTA CROM. COMP. MAXUS T90 2022+
0910185	**PW04111402**	PISADERA RECTA CROM. COMP. NAVARA 2021-2024
0910189	**PW02364101**	PISADERA RECTA CROM. COMP. NP300 2014-2022
0910213	**PW02633901**	PISADERA RECTA CROM. COMP. WINGLE 7 2019+
0910205	**PW04375001**	PISADERA RECTA NGR COMP. L200 2020-2024
0910176	**PW02505701**	PISADERA RECTA NGR COMP. RANGER 2024+
0910244	**PW03449301**	PISADERA REDONDA NGR COMP. JIMNY 3 PUERTAS 2019+

PROTECTORES ALERON

ACCESORIOS EXTERIOR



Protectores de baranda para pickup, fabricados en material resistente para proteger la baranda contra golpes, rayaduras y desgaste por carga.

Fácil instalación, ajuste preciso y acabado duradero, ideal para uso diario y trabajo pesado. Compatible con distintos modelos de pickups según versión y año indicados.

CÓDIGO	N° PARTE	DESCRIPCIÓN
0910309	**MT23RSG-6295-MB**	PROTECTOR ALERON COMP. L200 2025+
0910334	**VA09R3G-6116-TT**	PROTECTOR BARANDA PICKUP COMP. AMAROK 2009-2020
0910329	**MB16R3G-6115-TT**	PROTECTOR BARANDA PICKUP COMP. BT50 2012-2020
0910336	**THR15R3G-6117-TT**	PROTECTOR BARANDA PICKUP COMP. HILUX 2018-2020
0910341	**THR21R3G-6186-TT**	PROTECTOR BARANDA PICKUP COMP. HILUX 2021-2023
0910318	**CH22R3G-6253-TT**	PROTECTOR BARANDA PICKUP COMP. HUNTER 2021+
0910313	**MT15R3G-6118-TT**	PROTECTOR BARANDA PICKUP COMP. L200 2016-2024
0910348	**MT60R3G-6218-TT**	PROTECTOR BARANDA PICKUP COMP. MAXUS T60 2019+
0910352	**MT60R3G-6218-TT**	PROTECTOR BARANDA PICKUP COMP. MAXUS T90 2022+
0910356	**SYM18R3G-6267-LB-TT**	PROTECTOR BARANDA PICKUP COMP. MUSSO 2019+
0910357	**SYM18R3G-6267-SB-TT**	PROTECTOR BARANDA PICKUP COMP. MUSSO GRAND 2019+
0910323	**NN21R3G-6215-TT**	PROTECTOR BARANDA PICKUP COMP. NAVARA 2021-2024
0910325	**NN14R3G-6114-TT**	PROTECTOR BARANDA PICKUP COMP. NP300 2015-2020
0910361	**GWP21R3G-6219-TT**	PROTECTOR BARANDA PICKUP COMP. POER PLUS 2021+
0910305	**FR15R3G-6115-TT**	PROTECTOR BARANDA PICKUP COMP. RANGER 2012-2023
0910302	**FR22BT-5007-XTT**	PROTECTOR BARANDA PICKUP COMP. RANGER 2024+

SNORKEL COMP. HILUX 2015-2018

ACCESORIOS EXTERIOR



Accesorio exterior diseñado para elevar la toma de aire del motor, reduciendo la entrada de polvo y agua en condiciones exigentes.
Compatible con modelo HILUX 2015-2018

CÓDIGO	N° PARTE
0910368	THR15SN-1-L-BK

SNORKEL COMP. HILUX 2021-2023

ACCESORIOS EXTERIOR



Snorkel de aplicación específica que permite una toma de aire elevada, adecuado para uso en caminos con polvo, agua o barro.
Compatible con modelo HILUX 2021-2023

CÓDIGO	N° PARTE
0910367	THR21SN-1-BK

SNORKEL COMP. JIMNY 2019+

ACCESORIOS EXTERIOR



Accesorio exterior para mejorar la admisión de aire del motor en conducción off-road o ambientes de alta exposición a partículas.
Compatible con modelo JIMNY 2019+

CÓDIGO	N° PARTE
0910369	SJ19SN-1-BK

SNORKEL COMP. L200 2016-2019

ACCESORIOS EXTERIOR



Snorkel diseñado para elevar la entrada de aire del motor, contribuyendo a su protección en condiciones de uso severo.
Compatible con L200 2016-2019

CÓDIGO	N° PARTE
0910364	MT15SN-1-BK

SNORKEL COMP. L200 2020-2024

ACCESORIOS EXTERIOR



Snorkel de aplicación específica que optimiza la admisión de aire en entornos con polvo, agua o humedad.
Compatible con modelo L200 2020-2024

CÓDIGO	N° PARTE
0910363	MT19SN-1-BK

SNORKEL COMP. RANGER 2024+

ACCESORIOS EXTERIOR



Snorkel para vehículo, orientado a elevar la toma de aire y reducir el ingreso de contaminantes en uso fuera de ruta.
Compatible con RANGER 2024+

CÓDIGO	N° PARTE
0910362	FR22SN-1-BK

SNORKEL COMPATIBLE NP300 2021+

ACCESORIOS EXTERIOR



Snorkel diseñado para mejorar la admisión de aire del motor en condiciones de conducción exigentes.
Compatible con modelo NP300 2021+

CÓDIGO	N° PARTE
0910365	NN21SN-1-BK

SNORKEL COMPATIBLE POER 2021+

ACCESORIOS EXTERIOR



Snorkel de aplicación vehicular que permite una toma de aire elevada, adecuado para ambientes con polvo, agua o barro.
Compatible con modelo POER 2021+

CÓDIGO	N° PARTE
0910366	GWP21SN-1-BK

ESCALERA TRASERA NGR COMP. JIMNY 3 PUERTAS 2019+

ACCESORIOS EXTERIOR



Escalera trasera color negro.
JIMNY 3 PUERTAS 2019+

CÓDIGO	N° PARTE
0910246	PW03577803

RACK PARA TECHO NGR COMP. JIMNY 3 PUERTAS 2019+

ACCESORIOS EXTERIOR







Imagen referencial

Rack para techo color negro.
Compatible con modelo JIMNY 3 PUERTAS 2019+

CÓDIGO	N° PARTE
0910247	PW03271901

RAMPA AUTORESCATE 2 UN.

ACCESORIOS EXTERIOR



Rampas autorescate diseñadas para asistir en situaciones de atascamiento sobre superficies de baja tracción como barro, arena o nieve, facilitando la salida del vehículo.

CÓDIGO	N° PARTE
0140213	JC-790

TAPA BARRO UNIVERSAL NEGRO 4PCS

ACCESORIOS EXTERIOR



Tapa barro universal, diseñado para la protección de la carrocería frente a barro, agua y residuos del camino. Instalación compatible con una amplia variedad de vehículos, contribuyendo a mantener la limpieza y el estado exterior.

Medida delantera: 220X180MM
Medida trasera: 230 X 180MM

CÓDIGO	N° PARTE
0918027	AM-082-220

TAPABARRO UNIVERSAL 2PCS 320X220X40MM

ACCESORIOS EXTERIOR



Par de tapabarros universales de plástico resistente, diseñados para proteger la carrocería de barro y salpicaduras. Formato adaptable para vehículos livianos.
Incluye 2 unidades. Instalación con tornillos.

Medidas: 320 × 220 × 40 mm.

CÓDIGO	N° PARTE
0918073	208012

TAPABARRO UNIVERSAL 2PCS 430X295X3MM

ACCESORIOS EXTERIOR



Par de tapabarros universales de plástico resistente, diseñados para proteger la carrocería de barro y salpicaduras. Formato adaptable para vehículos livianos. Incluye 2 unidades. Instalación con tornillos.

Medidas: 430x295x3mm

CÓDIGO	N° PARTE
0918072	208020

0343620





0343621





Tapas de válvulas de neumáticos resistentes y duraderas. Compatibles con válvulas estándar tipo Schrader, protegen contra polvo y humedad, con instalación fácil y ajuste seguro.

Material: Aluminio
Packaging: Blíster(4 Un.)

CÓDIGO	N° PARTE	COLOR
0343620	211003	NEGRO
0343621	211001	ROJO

MEDIDOR DE PRESIÓN DIGITAL MANÓMETRO 150PSI

ACCESORIOS EXTERIOR



Medidor digital de presión para neumáticos. Cuenta con pantalla de fácil lectura y rango de medición de hasta 150 PSI, ideal para uso en vehículos livianos. Compacto, práctico y de uso sencillo.

Rango de medición: 0–150 PSI / 0–10,3 bar / 0–1.034 kPa / 0–10,5 kgf/cm²
Unidades de presión: PSI, bar, kPa y kgf/cm²
Alimentación: 1 pila CR2032 de 3V
Pantalla: LCD
Botón: Encendido/Apagado
Apagado automático
Precisión: +- 1,5 PSI
Peso: 24g
Dimensiones: 6,1 x 4 x 1,3 cm
Packaging: Blíster deslizante
*** Dimensiones packaging:** 13,6 x 9,7 x 1,9 cm

CÓDIGO	N° PARTE
0918086	312012

MEDIDOR DE PRESION ANÁLOGO MANÓMETRO LAPIZ 120PSI

ACCESORIOS EXTERIOR



Medidor de presión tipo lápiz con sistema análogo, diseñado para una medición rápida y precisa de neumáticos. Formato compacto y resistente, ideal para uso práctico en vehículos livianos.

Cabezal: Zinc cromado de doble posición
Cuerpo: Tubo metálico
Escala: Barra plástica de 4 caras
Diseño: Compacto y fácil de transportar
Precisión: +- 2 PSI
Rango de medición: 10 - 120 PSI
Unidad de presión: confirmar
Peso neto: 45g
Dimensiones: 15,8 x 2,8 x 1,6 cm
Packaging: Blíster

CÓDIGO	N° PARTE
0918088	312086

INFLADOR DE NEUM C/MANOMETRO 220PSI

ACCESORIOS EXTERIOR



Inflador de neumáticos con manómetro integrado, diseñado para un inflado preciso y controlado. Soporta hasta 220 PSI, ideal para vehículos livianos. Estructura resistente, de uso práctico y fácil conexión.

Material Cuerpo: Aluminio fundido a presión
Material conexiones manguera y válvula descarga: Latón
Manómetro: Tipo analógico de 2,5" con protector de goma
Conector: Acople tipo clip para válvula Schrader
Rango presión: 0 - 220 psi
Unidad de presión: revisar
Precisión: +- 2 psi
Dimensiones: 9 x 3,1 x 24,5 cm
Peso: 303g"

CÓDIGO	N° PARTE
0918087	312040

PARA SOL MALLA 126*52 CM

ACCESORIOS EXTERIOR



Parasoles de malla para vehículo, tamaño 126 × 52 cm. Reduce el ingreso de sol y calor al interior, mejora el confort y protege el tablero.
Fácil instalación y ajuste universal.

CÓDIGO	N° PARTE
0415201	A-102-1

FUNDAS PLÁSTICAS AUTO

ACCESORIOS EXTERIOR



Funda plástica para automóvil en polietileno de 30 micras, diseñada para protección contra polvo y suciedad. Proporciona cobertura total del vehículo, con instalación rápida y ajuste práctico. Presentación en caja de 20 unidades, disponible en diferentes dimensiones según aplicación.

CÓDIGO	N° PARTE	DESCRIPCIÓN
0920203	**TT-08**	FUNDA PLASTICO AUTO 3,6X6,5 M 30 MICRAS CAJA 20 UN
0920204	**TT-09**	FUNDA PLASTICO AUTO 4,8X7,5 M 30 MICRAS CAJA 20 UN

ROLLO FILM PROTECTOR AUTO 4X200 M 8 MICRAS

ACCESORIOS EXTERIOR





Rollo de film protector para automóvil fabricado en polietileno de 8 micras, diseñado para proteger superficies contra polvo, suciedad y agentes externos. Formato de 4 m de ancho por 200 m de largo, ideal para cobertura eficiente en procesos de almacenamiento, transporte o trabajo en taller. Alta flexibilidad y fácil aplicación para un uso rápido y continuo.

CÓDIGO	N° PARTE	DESCRIPCIÓN
0920206	**TT-10**	ROLLO FILM PROTECTOR AUTO 4X200 M 8 MICRAS

FUNDA CUBRE AUTO



Funda para automóvil color plateado, material Poliéster tafetán 170T. Incluye correas con hebillas, cubiertas para espejos, cierre y cintas reflectantes. Protección para todo clima; protege el vehículo contra los rayos UV, polvo, suciedad, nieve, escarcha, contaminantes ambientales y excrementos de aves.

Uso exterior. Incorpora un borde elástico en la parte inferior que ayuda a mantener la funda firme incluso con viento.

Material de alta calidad, fabricada en poliéster tafetán transpirable de alta resistencia, con costuras reforzadas para una mayor durabilidad

CÓDIGO	N° PARTE	DESCRIPCIÓN	TAMAÑO
0918067	201A001-170-M	FUNDA CUBRE AUTO M 431X165X120CM	M
0918071	201A001-170-SUV L	FUNDA CUBRE AUTO SUV L 483X196X145CM	SUV L
0918069	201A001-170-XL	FUNDA CUBRE AUTO XL 533X178X120CM	XL
0918066	201A001-170-S	FUNDA CUBRE AUTO S 406X165X120CM	S
0918070	201A001-170-SUV M	FUNDA CUBRE AUTO SUV M 432X185X145CM	SUV M
0918068	201A001-170-L	FUNDA CUBRE AUTO L 483X178X120CM	L



PORTALÓN

Amortiguadores para portalón de pickup, diseñados para una apertura y cierre suave y controlado.
Fabricados con materiales resistentes, mejora la seguridad y el confort de uso. Compatible según modelo de vehículo, fácil instalación.

AMORTIGUADOR PORTALÓN AMAROK 2017

ACCESORIOS EXTERIOR



Amortiguador portalón compatible
AMAROK 2017

CÓDIGO	N° PARTE
0910175	PW00367714

AMORTIGUADOR PORTALÓN FORD RANGER +16/BT-50 +12-16

ACCESORIOS EXTERIOR



Amortiguador portalón compatible Modelo
FORD RANGER +16/BT-50 +12-16

CÓDIGO	N° PARTE
0910172	PW00367711

AMORTIGUADOR PORTALÓN HILUX REVO 15-17

ACCESORIOS EXTERIOR



Amortiguador portalón compatible Modelo
HILUX REVO 15-17

CÓDIGO	N° PARTE
0910170	PW00367709

AMORTIGUADOR PORTALÓN ISUZU D-MAX 16

ACCESORIOS EXTERIOR



Amortiguador portalón compatible
Modelo ISUZU D-MAX 16

CÓDIGO	N° PARTE
0910171	PW00367710

AMORTIGUADOR PORTALÓN MITSUBISHI L200 15-18

ACCESORIOS EXTERIOR



Amortiguador portalón compatible
Modelo MITSUBISHI L200 15-18

CÓDIGO	N° PARTE
0910173	PW00367712

AMORTIGUADOR PORTALÓN NISSAN NP300 14

ACCESORIOS EXTERIOR



Amortiguador portalón compatible
Modelo NISSAN NP300 14

CÓDIGO	N° PARTE
0910174	PW00367713

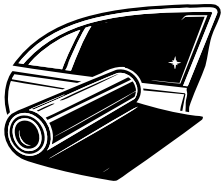

PROTECCIÓN VIDRIOS

PAPEL POLARIZADO | **ACCESORIOS** EXTERIOR



Papel polarizado diseñados para la protección de vidrios exteriores, reduce el ingreso de luz solar y deslumbramiento, mejora el confort visual y aporta privacidad. Contribuye a disminuir la temperatura interior del vehículo y protege el interior contra los rayos UV. Apto para instalación en vidrios laterales y traseros.

CÓDIGO	N° PARTE	DESCRIPCIÓN
0730118	BL25	PAPEL POLARIZADO AZUL
0730103	SUN-SS10E-L.	PAPEL POLARIZADO HUMO (SMOKE LIGHT BLACK

TAPAS DE RUEDAS

Set de tapas de rueda fabricadas en plástico resistente, diseñadas para mejorar la estética del vehículo y proteger la llanta del desgaste y la suciedad.
Fácil instalación y ajuste seguro, compatibles con llantas estándar según la medida indicada.

SET TAPA RUEDA ZT1002 14" PLATEADO

ACCESORIOS EXTERIOR



CÓDIGO	N° PARTE	TAMAÑO
0450130	ZT-1002 14"	14"

SET TAPA RUEDA ZT1007 14" PLATEADO

ACCESORIOS EXTERIOR



CÓDIGO	N° PARTE	TAMAÑO
0450142	ZT 1007 14"	14"

SET TAPA RUEDA ZT1022 14" PLATEADO

ACCESORIOS EXTERIOR



CÓDIGO	N° PARTE	TAMAÑO
0450147	ZT-1022 14"	14"

SET TAPA RUEDA ZT1026 14"

ACCESORIOS EXTERIOR



CÓDIGO	N° PARTE	TAMAÑO	COLOR
0450412	ZT-1026 14"	14"	NEGRO C/AZUL
0450413	ZT-1026 14"	14"	NEGRO C/ROJO

SET TAPA RUEDA ZT1027

ACCESORIOS EXTERIOR



CÓDIGO	N° PARTE	TAMAÑO	COLOR
0450409	ZT-1027 13"	13"	NEGRO C/PLATA
0450442	ZT-1027 14"	14"	NEGRO C/PLATA
0450152	ZT 1027 13"	13"	PLATEADO
0450153	ZT 1027 14"	14"	PLATEADO

SET TAPA RUEDA ZT510 15" PLATEADO

ACCESORIOS EXTERIOR



CÓDIGO	N° PARTE	TAMAÑO	COLOR
0450149	ZT-510 15"	15"	PLATEADO

SET TAPA RUEDA ZT610 PLATEADO

ACCESORIOS EXTERIOR



CÓDIGO	N° PARTE	TAMAÑO	COLOR
0450118	ZT 610 14"	14″	PLATEADO
0450119	ZT 610 15"	15″	PLATEADO

SET TAPA RUEDA ZT623 NEGRO C/PLATA

ACCESORIOS EXTERIOR



CÓDIGO	N° PARTE	TAMAÑO	COLOR
0450426	ZT-623 13"	13″	NEGRO C/PLATA
0450437	ZT-623 14"	14″	NEGRO C/PLATA
0450451	ZT-623 15"	15″	NEGRO C/PLATA

SET TAPA RUEDA ZT700 14" PLATEADO

ACCESORIOS EXTERIOR



CÓDIGO	N° PARTE	TAMAÑO	COLOR
0450139	ZT-700 14"	14″	PLATEADO

SET TAPA RUEDA ZT807 PLATEADO

ACCESORIOS EXTERIOR



CÓDIGO	N° PARTE	TAMAÑO	COLOR
0450174	ZT 807 14"	14"	PLATEADO
0450178	ZT 807 15"	15"	PLATEADO

SET TAPA RUEDA ZT8083 14" PLATEADO

ACCESORIOS EXTERIOR



CÓDIGO	N° PARTE	TAMAÑO	COLOR
0450190	ZT-8083 14"	14"	PLATEADO

SET TAPA RUEDA ZT8107 14" PLATEADO

ACCESORIOS EXTERIOR



CÓDIGO	N° PARTE	TAMAÑO	COLOR
0450121	ZT-8107 14"	14"	PLATEADO

SET TAPA RUEDA ZT8108 PLATEADO

ACCESORIOS EXTERIOR



CÓDIGO	Nº PARTE	TAMAÑO	COLOR
0450176	ZT 8108 13"	13"	PLATEADO
0450164	ZT 8108 14"	14"	PLATEADO
0450165	ZT 8108 15"	15"	PLATEADO

SET TAPA RUEDA ZT887 13" PLATEADO

ACCESORIOS EXTERIOR



CÓDIGO	Nº PARTE	TAMAÑO	COLOR
0450122	ZT 887 13"	13"	PLATEADO

SET TAPA RUEDA ZT901 14" PLATEADO

ACCESORIOS EXTERIOR



CÓDIGO	Nº PARTE	TAMAÑO	COLOR
0450141	ZT 901 14"	14"	PLATEADO

REPRESENTACIONES AUSTRAL

ACCESORIOS
INTERIOR

CATÁLOGO





AROMATIZANTES

Aromatizantes para interior de vehículos, **ideales para eliminar malos olores y mantener un ambiente fresco y agradable.** Disponibles en diversos formatos y aromas, se instalan o utilizan fácilmente en la cabina, **aportando mayor comodidad y una sensación de limpieza** durante la conducción.

AROMATIZADOR SISTEMA AIRE ACONDICIONADO 450ML - SU

ACCESORIOS INTERIOR



Aromatizador para sistema de aire acondicionado del vehículo, formulado para eliminar olores y refrescar el interior de la cabina. Su presentación en aerosol de 450 ml permite una aplicación fácil y efectiva, ayudando a mantener un ambiente limpio y agradable durante la conducción.

CÓDIGO	N° PARTE
5310081	S3012

SPRAY AROMÁTICO 300 ML

ACCESORIOS INTERIOR



Spray aromático para interior de vehículos, ideal para perfumar y refrescar la cabina de forma rápida y práctica. Su formato en aerosol de 300 ml permite una **aplicación uniforme, ayudando a neutralizar olores y dejar una fragancia agradable y duradera durante la conducción.**

CÓDIGO	N° PARTE	DESCRIPCIÓN
5310044	S6017-ST	SPRAY AROMATICO FRUTILLA 300ML
5310041	S6017-JA	SPRAY AROMATICO JAZMIN 300ML
5310086	S6017-LE	SPRAY AROMATICO LIMON 300ML
5310042	S6017-OC	SPRAY AROMATICO OCEANO 300ML
5310043	S6017-RO	SPRAY AROMATICO ROSAS 300ML

PACK FIELTROS AROMATIZANTES 1X12 UNI

ACCESORIOS INTERIOR



Pack de fieltros aromatizantes para interior de vehículo, diseñados para **perfumar y mantener un ambiente agradable en la cabina.** Su formato colgante permite una **fácil instalación, liberando fragancia de manera gradual y prolongada.** Ideal para uso diario, aporta frescura y comodidad durante la conducción.

CÓDIGO	N° PARTE	DESCRIPCIÓN
0015076	TSC24-JAS	PACK FIELTROS AROMATIZANTES JAZMIN 1X12 UNI
0015077	TSC24-LEM	PACK FIELTROS AROMATIZANTES LIMON 1X12 UNI

PACK SPRAY AROMÁTICOS 1X12 UNI.

ACCESORIOS INTERIOR



12 UNI. X CAJA

Pack de aromatizantes en spray para interior de vehículos. Aerosol de aplicación directa, **diseñado para aromatizar y neutralizar olores al interior del vehículo**. Envase de 60 ml en pack de 12 unidades, disponible en distintas fragancias.

CÓDIGO	N° PARTE	DESCRIPCIÓN
0015092	FM2-MBZ	PACK SPRAY AROMATICOS BRISA DE MONTAÑA 1X12 UNI
0015091	FM2-CBZ	PACK SPRAY AROMATICOS BRISA FRESCA 1X12 UNI
0015087	FM2-BUB	PACK SPRAY AROMATICOS BUBBLE GUM 1X12 UNI
0015088	FM2-CHE	PACK SPRAY AROMATICOS CHERRY 1X12 UNI
0015085	FM2-COC	PACK SPRAY AROMATICOS COCONUT 1X12 UNI
0015089	FM2-ICE	PACK SPRAY AROMATICOS EXOTIC ICE 1X12 UNI
0015086	FM2-STR	PACK SPRAY AROMATICOS FRUTILLA 1X12 UNI
0015090	FM2-JAS	PACK SPRAY AROMATICOS JAZMIN 1X12 UNI
0015084	FM2-CIT	PACK SPRAY AROMATICOS LIMON 1X12 UNI
0015083	FM2-NCR	PACK SPRAY AROMATICOS NEW CAR 1X12 UNI
0015093	FM2-OUD	PACK SPRAY AROMATICOS OUD 1X12 UNI
0015082	FM2-VAN	PACK SPRAY AROMATICOS VAINILLA 1X12 UNI

SIXPACK PALMERAS AROMÁTICAS 6X3 UNI

ACCESORIOS INTERIOR



Sixpack de aromatizantes colgantes tipo palmera para interior de vehículos. **Diseñados para aromatizar y ayudar a neutralizar olores, entregando una fragancia continua.** Formato colgante de fácil instalación. Presentación sixpack 6×3 unidades, disponible en distintas fragancias.

CÓDIGO	N° PARTE	DESCRIPCIÓN
0015046	PT3-COC	SIXPACK PALMERAS AROMATICAS COCONUT 6X3 UNI
0015041	PT3-BLA	SIXPACK PALMERAS AROMATICAS EXOTIC ICE 6X3 UNI
0015042	PT3-STR	SIXPACK PALMERAS AROMATICAS FRUTILLA 6X3 UNI
0015045	PT3-NCR	SIXPACK PALMERAS AROMATICAS NEW CAR 6X3 UNI
0015044	PT3-PIN	SIXPACK PALMERAS AROMATICAS PINO 6X3 UNI
0015043	PT3-VAN	SIXPACK PALMERAS AROMATICAS VAINILLA 6X3 UNI

PACK PALMERAS AROMÁTICAS 1X12 UNI

ACCESORIOS INTERIOR



Pack de aromatizantes colgantes tipo palmera para interior de vehículos. **Diseñados para aromatizar y ayudar a neutralizar olores, entregando una fragancia continua.** Formato colgante de fácil instalación. Presentación en pack de 12 unidades, disponible en distintas fragancias.

CÓDIGO	N° PARTE	DESCRIPCIÓN
0015038	PT1-CWT	PACK PALMERAS AROMATICAS AGUA FRESCA 1X12 UNI
0015036	PT1-BEA	PACK PALMERAS AROMATICAS BELLEZA 1X12 UNI
0015026	PT1-WIL	PACK PALMERAS AROMATICAS BERRY SILVESTRE 1X12 UNI
0015016	PT1-BOU	PACK PALMERAS AROMATICAS BOUQUET 1X12 UNI
0015015	PT1-BUB	PACK PALMERAS AROMATICAS BUBLE GUM 1X12 UNI
0015019	PT1-COC	PACK PALMERAS AROMATICAS COCONUT 1X12 UNI
0015039	PT1-DRA	PACK PALMERAS AROMATICAS DRAKKAR NOIR 1X12 UNI
0015034	PT1-ETE	PACK PALMERAS AROMATICAS ETERNITY 1X12 UNI
0015022	PT1-FBZ	PAPACK PALMERAS AROMATICAS FREEZE BREEZE 1X12 UNI
0015023	PT1-PEA	PACK PALMERAS AROMATICAS FREEZE DURAZNO 1X12 UNI
0015032	PT1-OUD	PACK PALMERAS AROMATICAS GUCCI 1X12 UNI
0015020	PT1-JAS	PACK PALMERAS AROMATICAS JASMINE 1X12 UNI
0015047	PT1-LEA	PACK PALMERAS AROMATICAS LEATHER 1X12 UNI
0015018	PT1-APL	PACK PALMERAS AROMATICAS MANZANA 1X12 UNI
0015021	PT1-MOR	PACK PALMERAS AROMATICAS MORNING FRESH 1X12 UNI
0015030	PT1-NCR	PACK PALMERAS AROMATICAS NEW CAR 1X12 UNI
0015037	PT1-OBS	PACK PALMERAS AROMATICAS OBSESSION 1X12 UNI
0015028	PT1-ORA	PACK PALMERAS AROMATICAS ORANGE 1X12 UNI
0015031	PT1-ROS	PACK PALMERAS AROMATICAS PASSION ROSE 1X12 UNI
0015029	PT1-PIN	PACK PALMERAS AROMATICAS PINO 1X12 UNI
0015035	PT1-POL	PACK PALMERAS AROMATICAS POLO 1X12 UNI
0015040	PT1-FSP	PACK PALMERAS AROMATICAS PRIMAVERA FRESCA 1X12 UNI
0015027	PT1-POW	PACK PALMERAS AROMATICAS SPORT 1X12 UNI
0015033	PT1-TMN	PACK PALMERAS AROMATICAS TOMMY MEN 1X12 UNI
0015025	PT1-VAN	PACK PALMERAS AROMATICAS VAINILLA 1X12 UNI

PACK JEANS AROMÁTICOS 1X24 UNI

ACCESORIOS INTERIOR



24 UNI. X CAJA

Pack de Jeans aromatizantes, diseñado para perfumar el interior del vehículo con una fragancia fresca y moderna. **Formato práctico tipo jeans, ideal para colgar en retrovisor o espacios interiores.** Proporciona un **aroma intenso y duradero** que ayuda a neutralizar malos olores, mejorando la experiencia de conducción. Presentación en pack de 24 unidades, ideal para reposición o venta al por mayor.

CÓDIGO	N° PARTE	DESCRIPCIÓN
0015069	JEA24C1-ICE	PACK JEANS AROMATICOS EXOTIC ICE 1X24 UNI
0015070	JEA24C1-STR	PACK JEANS AROMATICOS EXOTIC ICE 1X24 UNI

PACK TARROS AROMATIZANTES JUMBO

ACCESORIOS INTERIOR



8 UNI. X CAJA

Pack de tarros aromatizantes Jumbo, ideal para mantener el interior del vehículo con un aroma fresco y agradable por más tiempo. Su formato en tarro **permite una liberación gradual y constante de la fragancia, ayudando a neutralizar malos olores.** Presentación en pack de 8 unidades, práctica para reposición o exhibición comercial. Apto para uso en vehículos y espacios interiores.

CÓDIGO	N° PARTE	DESCRIPCIÓN
0015102	MEX8-LEM	PACK TARROS AROMATIZANTES JUMBO LIMON 1X8 UNI
0015101	MEX8-APL	PACK TARROS AROMATIZANTES JUMBO MANZANA 1X8

PACK AROMATIZANTE 1X10 UNI

ACCESORIOS INTERIOR



10 UNI. X CAJA

Pack de aromatizantes para interior de vehículos **con fragancia duradera**. Contiene 10 unidades, ideales para mantener un **ambiente fresco y agradable, neutralizando olores** y mejorando el confort del Automóvil. Apto para todo tipo de vehículos.

CÓDIGO	N° PARTE	DESCRIPCIÓN
0390423	S/N	PACK AROMATIZANTE BLACK IRON 1X10 UNI
0390422	S/N	PACK AROMATIZANTE NEW CAR 1X10 UNI
0390421	S/N	PACK AROMATIZANTE VAINILLA 1X10 UNI
0390404	S/N	PACK AROMATIZANTES BRISA 1X10 UNI
0390406	S/N	PACK AROMATIZANTES MORANGO-FRESH 1X10 UNI
0390402	S/N	PACK AROMATIZANTES PÉTALOS ROSAS 1X10 UNI

PACK BOLSAS AROMÁTICAS ORGÁNICAS EMOTICÓN 1X12 UNI

ACCESORIOS INTERIOR



Pack de bolsas aromáticas orgánicas para el interior del auto. Incluye 12 unidades **con aroma fresco y duradero**. Prácticas, fáciles de usar y aptas para todo tipo de vehículos.

CÓDIGO	N° PARTE
0015011	**JB3-ICE-EMO**

PACK AROMATIZANTES VENTILADOR 1X12 UNI

ACCESORIOS INTERIOR



Pack de aromatizantes para interior de vehículo **con sistema tipo ventilador,** que permite una **difusión pareja del aroma.** Incluye 12 unidades por pack, ideales para mantener el auto con un olor fresco y agradable, ayudando a eliminar malos olores y mejorar el confort al manejar. Apto para todo tipo de vehículos.

CÓDIGO	N° PARTE	DESCRIPCIÓN
0015062	SAV-COC	PACK AROMATIZANTE VENTILADOR COCONUT 1X12 UNI
0015063	SAV-ICE	PACK AROMATIZANTE VENTILADOR EXOTIC ICE 1X12 UNI
0015067	SAV-STR	PACK AROMATIZANTE VENTILADOR FRUTILLA 1X12 UNI
0015064	SAV-JAS	PACK AROMATIZANTE VENTILADOR JAZMIN 1X12 UNI
0015066	SAV-PIN	PACK AROMATIZANTE VENTILADOR PINO 1X12 UNI
0015068	SAV-VAN	PACK AROMATIZANTE VENTILADOR VAINILLA 1X12 UNI

12 UNI. X CAJA

PACK CLIPS ORGÁNICOS 1X12 UNI

ACCESORIOS INTERIOR



Pack de aromatizantes tipo clip para interior de vehículos **con fragancia duradera.** Contiene 12 unidades, ideales para mantener un **ambiente fresco y agradable, neutralizando olores** y mejorando el confort del Automóvil. Apto para todo tipo de vehículos.

CÓDIGO	N° PARTE	DESCRIPCIÓN
0015012	EXV-ICE	PACK CLIP ORGÁNICOS EXOTIC ICE 1X12 UNI
0015013	PT1-VAN	PACK CLIP ORGÁNICOS FIST IMPRESSION 1X12 UNI



12 UNI. X CAJA

PACK AROMATIZANTE 2OZ SURTIDO 1X16 UN

ACCESORIOS INTERIOR



Pack de aromatizantes para interior de vehículos en formato 2 oz. Incluye 16 unidades con aromas surtidos, ideales para **mantener el auto con un olor agradable y fresco por más tiempo.** Ayudan a neutralizar malos olores y son aptos para todo tipo de vehículos.

CÓDIGO	N° PARTE
0014805	**EXV-ICE**

16 UNI. X CAJA

AROMATIZANTES CLIP VENTILACIÓN



0343617



0343619



0343618

***VENTA UNITARIA**

Aromatizante clip para rejilla de ventilación
Fragancia de larga duración
Neutraliza los malos olores y perfuma el interior del vehículo

Packaging: Blíster

CÓDIGO	N° PARTE	DESCRIPCIÓN
0343617	107-AF001 O	AROMATIZANTE CLIP OCEAN VENTILACIÓN
0343618	107-AF001 N	AROMATIZANTE CLIP NEW CAR VENTILACIÓN
0343619	107-AF001 C	AROMATIZANTE CLIP CHERRY VENTILACIÓN

CAJA 6 UN.. AROMATIZANTES SPRAY 550 CC

ACCESORIOS INTERIOR





CAJA **6 UNIDADES**

0710209





CAJA **6 UNIDADES**

0710210

Aromatizantes en spray 550 cc para interior de vehículos, formulados para neutralizar olores y entregar fragancias intensas de alta persistencia. Rápida dispersión y cobertura uniforme. Presentación **caja de 6 unidades**, fragancias Black Intense y New Car Intense, para uso automotriz y profesional.

CÓDIGO	N° PARTE	DESCRIPCIÓN
0710209	17804630753106	CAJA 6 UN AROMATIZANTE SPRAY BLACK INTENSE 550CC
0710210	7804630753540	CAJA 6 UN AROMATIZANTE SPRAY NEW CAR INTENSE 550CC

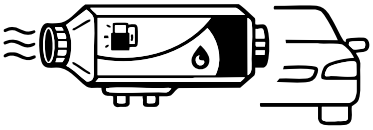

CALEFACCIÓN

CALEFACCIÓN ESTACIONARIA 8KW DIESEL 10LT

ACCESORIOS INTERIOR





Calefacción estacionaria a diésel para vehículos, con potencia de 8 kW y estanque de 10 litros. Diseñada para entregar calefacción eficiente y constante en el interior del vehículo sin necesidad de mantener el motor encendido. Ideal para camiones, vans, motorhomes y maquinaria, mejorando el confort en climas fríos y reduciendo el consumo de combustible. Disponible en versiones 12V y 24V.

CÓDIGO	DESCRIPCIÓN
5001001	CALEFACCION ESTACIONARIA 12V 8KW DIESEL 10LT
5001002	CALEFACCION ESTACIONARIA 24V 8KW DIESEL 10LT

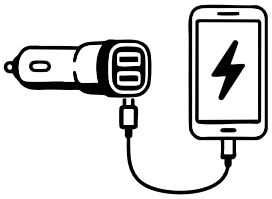

REPRESENTACIONES AUSTRAL

CARGADORES Y OTROS 12V

Accesorios eléctricos 12V para interior de vehículos, diseñados para facilitar la carga y uso de dispositivos en el auto. Incluye cargadores de celular, cables, encendedores, hervidores, termos y otros accesorios prácticos, compatibles con sistemas 12V y 24V según modelo. Ideales para viajes, trabajo en ruta y uso diario, aportando comodidad y funcionalidad al vehículo.

CABLE TIPO C A TIPO C 100CM CELULAR

ACCESORIOS INTERIOR



Cable Tipo C a Tipo C para celular, con largo de 100 cm. Diseñado **para carga y transferencia de datos de forma rápida y segura.** Compatible con dispositivos con conexión USB-C, ideal para uso en el auto, casa u oficina. Resistente y práctico para el uso diario.

CÓDIGO	N° PARTE
0918047	**AM240904**

CABLE TIPO C A TIPO C 100CM CELULAR

ACCESORIOS INTERIOR



Cable USB A a Tipo C para dispositivos Android, con largo de 100 cm. Permite **carga eficiente y transferencia de datos de forma segura.** Ideal para uso en el auto, hogar u oficina. Diseño práctico y resistente para el uso diario.

CÓDIGO	N° PARTE
0918048	**AM240905**

CARGADOR CELULAR AUTO12V A 5V 3A

ACCESORIOS INTERIOR



Cargador de celular para auto, **convierte 12V a 5V con salida de 3A para una carga rápida y segura.** Compatible con la mayoría de los smartphones y dispositivos USB. **Diseño compacto, se conecta directamente al encendedor** del vehículo, ideal para uso diario y viajes.

CÓDIGO	N° PARTE
0918046	**AM240902**

ENCENDEDOR CON LUZ LED

ACCESORIOS INTERIOR



Encendedor para vehículos **con luz LED incorporada,** diseñado para una conexión segura y práctica. Compatible con sistemas de 12V y 24V según modelo, ideal para **encender accesorios y facilitar su uso en condiciones de baja visibilidad.** Apto para autos, camiones y otros vehículos.

CÓDIGO	N° PARTE	DESCRIPCIÓN
0021329	**181504**	ENCENDEDOR 12V CON LUZ LED
0021330	**181511**	ENCENDEDOR 24V CON LUZ LED

PORTA CELULAR/VASOS MULTIPROPOSITO

ACCESORIOS INTERIOR



Porta celular y porta vasos multipropósito para auto, diseñado para **mantener el teléfono y bebidas de forma segura y ordenada.** Fácil de instalar, práctico para el uso diario y compatible con la mayoría de los vehículos. Ideal para mejorar la **comodidad y organización del interior.**

CÓDIGO	N° PARTE
0918045	AM240901

COOLER 12V/220V 26 LTS.

ACCESORIOS INTERIOR



Cooler eléctrico para vehículos con capacidad de 26 litros, **compatible con conexión 12V y 220V.** Ideal para mantener alimentos y bebidas frías durante viajes y uso diario. Diseño práctico y portátil, perfecto para autos, camionetas y actividades al aire libre.

CÓDIGO	N° PARTE
0918044	AM7283000

TERMO PORTÁTIL 12/24V 600ML C/ACC

ACCESORIOS INTERIOR



Termo portátil para vehículo con capacidad de 600 ml, **compatible con conexión 12V y 24V.** Diseñado para mantener y calentar líquidos durante el viaje. Incluye accesorios para un uso práctico y seguro, ideal para autos, camiones y trabajo en ruta.

CÓDIGO	N° PARTE
0918031	AM731401

HERVIDOR DE AGUA 1LT. 12V - 24V

ACCESORIOS INTERIOR



Hervidor de agua portátil para vehículos, con capacidad de 1 litro y **compatible con sistemas 12V y 24V.** Ideal para preparar bebidas calientes durante viajes o jornadas de trabajo. Diseño compacto y práctico, apto para autos, camiones y otros vehículos.

CÓDIGO	N° PARTE
0918049	CC408

ALFOMBRA TABLERO ANTIDESLIZANTE RS

ACCESORIOS INTERIOR

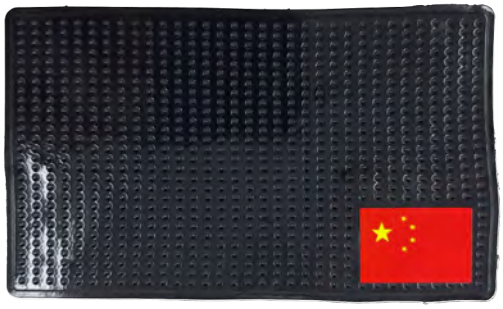

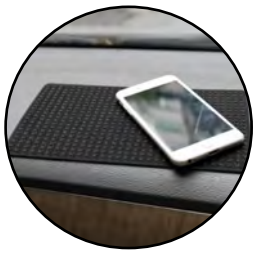

Alfombra tablero antidelizante

CÓDIGO	N° PARTE
0918080	108002

SOPORTE CELULAR TABLERO ANTIDESLIZANTE

ACCESORIOS INTERIOR





Pad antideslizante para tablero

Medidas: 150 x 90 x 2,5 mm
Peso: 38g

CÓDIGO	N° PARTE
0918081	108003-1

CARGADOR BATERIA 220V 12V/24V 7A/3.5A

ACCESORIOS INTERIOR



Cargador de batería con cable
Alimentación: 220V, 50Hz, 125W
Salida: 12,5V, 7,1A / 24V, 3,5A"

CÓDIGO	N° PARTE
0918082	307003-1

CARGADOR BATERIA 220V 12V 3.5A 64W

ACCESORIOS INTERIOR



Cargador de batería con cable
Alimentación: 220V, 50Hz, 64W
Salida: 12V, 3,52A

CÓDIGO	N° PARTE
0918083	307018

INVERSOR DE CORRIENTE 12V 200W

ACCESORIOS INTERIOR



Inversor de corriente 12 V a 220 - 240 V
Potencia nominal: 200W
Potencia máxima: 300W
Voltaje entrada: 12V
Voltaje salida: 220-240V
Dimensiones: 210 x 60 x 50 mm

Incluye:
1 toma universal Ca
Puertos USB de carga
Interruptor de encendido/apagado
Indicadores LED de funcionamiento

CÓDIGO	N° PARTE
0918084	303101

INVERSOR DE CORRIENTE 12V 600W

ACCESORIOS INTERIOR



Inversor de corriente 12V a 220-240V
Potencia nominal: 300W
Potencia máxima: 600W
Voltaje entrada: 12V
Voltaje salida: 220-240V
Dimensiones: 188 x 130 x 66 mm

Incluye:
Pinzas para conexión directa a la batería
Manual de usuario
Fusibles de repuesto"

CÓDIGO	N° PARTE
0918085	303107

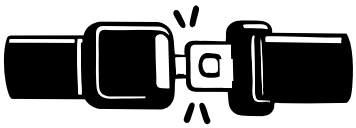

CINTURONES DE SEGURIDAD

CAJA 2 UN.CINTURÓN SEGURIDAD 2 PTAS.RETRÁCTIL NGR

ACCESORIOS INTERIOR



Caja con 2 cinturones de seguridad retráctiles de 2 puntas, color negro. Diseñados para entregar mayor seguridad y comodidad en el vehículo, con sistema retráctil que facilita su uso. Fabricados con materiales resistentes y aptos para distintos tipos de vehículos.

CÓDIGO	N° PARTE
0121007	FEC029-H BLACK

CAJA 2 UN.CINTURON SEGURIDAD 3 PTAS.RETRACTIL NGR



cinturón de seguridad retráctil de 3 puntos, diseñado para mejorar la seguridad y el confort al interior del vehículo. fabricado con materiales resistentes y durables, incorpora sistema retráctil automático que permite un ajuste cómodo y seguro. ideal para reemplazo o instalación en vehículos compatibles. presentación en caja con 2 unidades, color negro.

CÓDIGO	N° PARTE
0121005	FEB005-BK

CINTURÓN SEGURIDAD 2 PTAS. NGR.

ACCESORIOS INTERIOR



Cinturón de seguridad de 2 puntos color negro, diseñado para instalación en vehículos. Fabricado con materiales resistentes que garantizan durabilidad y seguridad en el uso diario. Ideal para aplicaciones en interiores de vehículos, cumple con los estándares básicos de retención y confort.

CÓDIGO	N° PARTE
0121001	FEA014

CINTURÓN SEGURIDAD 3 PTAS. NGR.

ACCESORIOS INTERIOR



Cinturón de seguridad de 3 puntos color negro, diseñado para instalación en vehículos. **Proporciona una sujeción segura y cómoda, contribuyendo a la protección del ocupante.** Fabricado con materiales resistentes para un uso confiable y duradero en el interior del vehículo.

CÓDIGO	N° PARTE
0121003	FEA013

CINTURÓN SEGURIDAD 2 PTAS. RETRÁCTIL GRIS

ACCESORIOS INTERIOR



Cinturón de seguridad retráctil de 2 puntos color gris, diseñado para uso en vehículos. **Incorpora sistema retráctil que facilita la comodidad y el ajuste automático.** Fabricado con materiales de alta resistencia para una mayor durabilidad y seguridad en el interior del vehículo.

CÓDIGO	Nº PARTE
0121008	FEC029H



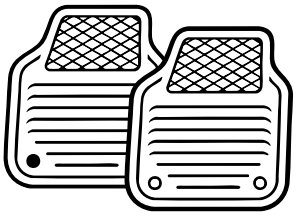

CUBRE PISOS

Cubre pisos para vehículo fabricados en goma/PVC de alta resistencia, diseñados para proteger el interior del automóvil contra suciedad, humedad y desgaste. Su diseño antideslizante y de fácil limpieza garantiza un ajuste seguro y mayor durabilidad. Disponibles en distintos formatos, texturas, colores y configuraciones (3 o 4 piezas), ideales para uso diario y compatibles con una amplia variedad de vehículos.

JGO PISOS DE GOMA 4 PIEZAS GRIS TEX. LINEAS

ACCESORIOS INTERIOR



Juego de pisos de goma VIAIR color gris, compuesto por 4 piezas, diseñado para proteger el interior del vehículo contra suciedad, polvo y humedad. Fabricados en goma resistente y fácil de limpiar, brindan durabilidad y un ajuste práctico para uso diario. Ideales para mantener el piso del vehículo en óptimas condiciones sin sacrificar estilo.

CÓDIGO	N° PARTE
0680122	5024 GRIS

JGO PISOS DE GOMA 4 PIEZAS GRIS TEX. TRIANGULOS

ACCESORIOS INTERIOR



Juego de pisos de goma VIAIR color gris (Grey), incluye 4 piezas diseñadas para cubrir y proteger el interior del vehículo. Fabricados en goma resistente, ayudan a evitar el desgaste causado por polvo, lodo y humedad. Son fáciles de limpiar, durables y prácticos, ideales para el uso diario y para mantener el interior del vehículo limpio y ordenado.

CÓDIGO	N° PARTE
0680112	5008 GREY

JGO PISOS DE GOMA 4 PIEZAS GRIS

ACCESORIOS INTERIOR



Cubre pisos de goma resistentes y fáciles de limpiar, diseñados para proteger el interior del vehículo contra suciedad y humedad. **Ajuste universal y diseño práctico** para uso diario. Color gris de aspecto sobrio y funcional.

CÓDIGO	N° PARTE
0680118	3038 GREY

JGO PISOS DE GOMA 4 PIEZAS NEGRO

ACCESORIOS INTERIOR



Cubre pisos de goma resistentes, ideales para proteger el interior del vehículo contra suciedad, humedad y desgaste. **Fáciles de limpiar, con ajuste universal y diseño funcional** para uso diario. Color negro clásico y elegante.

CÓDIGO	N° PARTE
0680109	3072 BLACK

JGO. PISO GOMA 3 PCS NEGRO TEXT. DIAMANTE

ACCESORIOS INTERIOR



Cubre pisos de goma resistentes con textura tipo diamante, diseñados para proteger el interior del vehículo frente a suciedad y humedad. Fáciles de limpiar, con **ajuste universal y acabado antideslizante en color negro**.

CÓDIGO	N° PARTE
0680153	3006-3

JGO. PISO GOMA 3 PCS NEGRO TEXT. LINEA

ACCESORIOS INTERIOR



Pisos de goma resistentes con textura lineal, diseñados para proteger el interior del vehículo de suciedad y humedad. Fáciles de limpiar, con **ajuste universal y superficie antideslizante** en color negro.

CÓDIGO	N° PARTE
0680152	3038S-3

JGO. PISO GOMA 4 PCS NEGRO CALCE PERFECTO

ACCESORIOS INTERIOR



Cubre pisos de goma resistentes, diseñados para un calce preciso que protege eficazmente el interior del vehículo contra suciedad y humedad. Fáciles de limpiar, **durables y de acabado antideslizante en color negro**.

CÓDIGO	N° PARTE
0680155	3020

JGO. PISO GOMA 4 PCS NEGRO DETALLE ALFOMBRA

ACCESORIOS INTERIOR



Cubre pisos de goma resistentes que combinan protección y estética, **con detalle tipo alfombra para un mejor acabado interior**. Fáciles de limpiar, durables y diseñados para proteger contra suciedad y humedad.

CÓDIGO	N° PARTE
0680151	3064

JUEGO PISOS DE GOMA 4 PCS COLOR NEGRO

ACCESORIOS INTERIOR



Pisos de goma resistentes con textura lineal, diseñados para proteger el interior del vehículo de suciedad y humedad. Fáciles de limpiar, con **ajuste universal y superficie antideslizante** en color negro.

CÓDIGO	N° PARTE
0680150	3038

PISO GOMA TIPO CAMELLO NEGRO

ACCESORIOS INTERIOR



Piso de goma resistente **tipo camello**, diseñado para brindar mayor protección contra suciedad, humedad y desgaste del interior del vehículo. **Fácil de limpiar, durable** y de diseño funcional en color negro.

CÓDIGO	N° PARTE
0680119	3084 BLACK

JUEGO PISO GOMA 4PCS NEGRO TEXTURA CUBO

ACCESORIOS INTERIOR



Juego de pisos de goma negro de 4 piezas, con **diseño de textura tipo cubos que mejora la adherencia y ayuda a retener polvo, agua y suciedad.** Fabricados en material resistente, antideslizante y fácil de limpiar, ideales para proteger el interior del vehículo en uso diario.

CÓDIGO	N° PARTE
0680157	5087 (3087)

JUEGO PISOS DE GOMA 4 PCS COLOR NEGRO TEXT. LÍNEAS/DIAMANTE

ACCESORIOS INTERIOR



Juego de pisos de goma negro de 4 piezas, **con textura en diseño líneas y diamante que mejora el agarre y retiene suciedad**. Fabricados en material resistente, antideslizante y de fácil limpieza. Marca VIAIR, ideal para proteger el interior del vehículo.

CÓDIGO	N° PARTE
0680156	5045 (3045)

CUBRE MALETERO GOMA NEGRO 140X79 CM

ACCESORIOS INTERIOR



Cubre maletero goma negro.

Medidas: 140x79CM

CÓDIGO	N° PARTE
0680154	3039S

CUBRE PISO AUTO PAPEL 38X50 CM 1000 UNIDADES

ACCESORIOS INTERIOR



Cubre piso desechable para automóvil, fabricado en papel resistente, ideal para proteger el interior del vehículo durante mantenciones, reparaciones o traslados. Medidas de 38 x 50 cm, presentación en paquete de 1000 unidades. Práctico, higiénico y de fácil uso, ayuda a mantener la limpieza y cuidado de los pisos del auto.

CÓDIGO	N° PARTE
0920211	TT-06

CUBRE VOLANTES

Cubre volantes diseñados para proteger el volante del desgaste diario y mejorar el agarre durante la conducción. Fabricados con materiales resistentes y de fácil instalación, ofrecen ajuste universal, mayor confort y mejor control al manejar. Disponibles en distintos colores, texturas y diseños, aportan funcionalidad y estilo al interior del vehículo.

CUBRE VOLANTE GRIS COSTURA EXTERIOR

ACCESORIOS INTERIOR



Cubre volante de ajuste universal, con costura exterior que mejora el agarre y la estética. Protege el volante y aporta confort al manejo.

CÓDIGO	N° PARTE
0110230	SWC-2017-08C

CUBRE VOLANTE CON MOTIVOS

ACCESORIOS INTERIOR

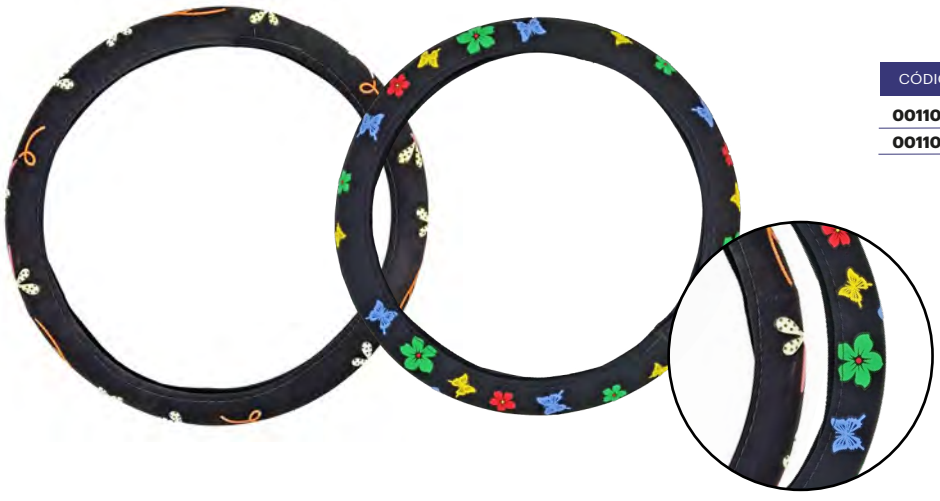

Cubre volante decorativo con diseño de libélulas y diseño de mariposas, ideal para personalizar y proteger el volante .

CÓDIGO	N° PARTE	DESCRIPCIÓN
00110237	SWC-2017-11B	CUBRE VOLANTE LIBELULAS
00110238	SWC-2017-11B	CUBRE VOLANTE MARIPOSAS

CUBRE VOLANTE COSTURA INTERIOR

ACCESORIOS INTERIOR



Cubre volante con costura interior, diseñado para proteger el volante y mejorar la experiencia de conducción. **Disponible en color negro y gris.**

CÓDIGO	N° PARTE	DESCRIPCIÓN
0110224	SWC-2017-11B	CUBRE VOLANTE NEGRO COSTURA INTERIOR
0110226	SWC-2017-11B	CUBRE VOLANTE GRIS COSTURA INTERIOR

CUBRE VOLANTE MARFIL

ACCESORIOS INTERIOR

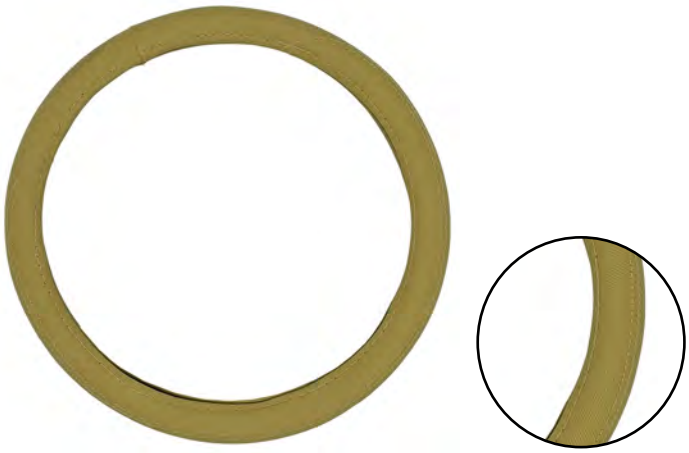

Cubre volante color **marfil de ajuste universal,** diseñado para proteger el volante y mejorar el confort de conducción.

CÓDIGO	N° PARTE
0110261	SWC-2017-13

CUBRE VOLANTE NEGRO / AMADERADO

ACCESORIOS INTERIOR



Cubre volante con acabado **negro y efecto amaderado**, que **combina protección, estilo y mejor agarre.**

CÓDIGO	N° PARTE
0110245	SWC-2017-13A

CUBRE VOLANTE NEGRO/BEIGE

ACCESORIOS INTERIOR

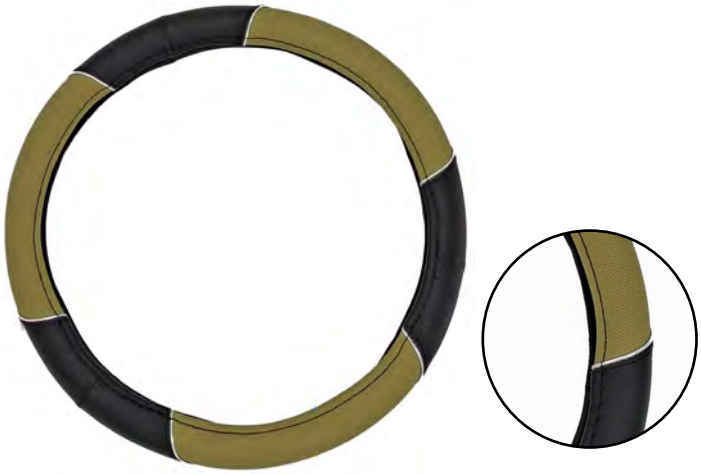

Cubre volante bicolor **negro y beige**, ideal para proteger el volante y realzar el interior del vehículo.

CÓDIGO	N° PARTE
0110234	SWC-2017-10B

CUBRE VOLANTE COLOR NEGRO C/TEXTURA

ACCESORIOS INTERIOR

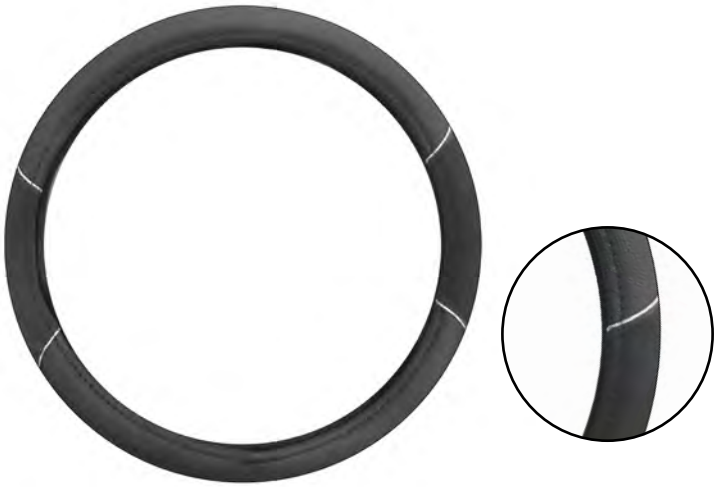

Cubre volante **negro con textura antideslizante,** diseñado para mejorar el agarre y proteger el volante del desgaste.

CÓDIGO	N° PARTE
0821004	SW27

CUBRE VOLANTE COLOR NEGRO TEXTURIZADO FULL

ACCESORIOS INTERIOR



Cubre volante negro completamente **texturizado, ofrece mejor control, confort** y protección diaria.

CÓDIGO	N° PARTE
0821005	SW29

CUBRE VOLANTE COSTURA CRUZADA GRIS/BLANCO

ACCESORIOS INTERIOR



Cubre volante **con costura cruzada decorativa**, que brinda **mejor agarre, protección** y un acabado moderno.

CÓDIGO	N° PARTE
0110236	SWC-2017-11A

CUBRE VOLANTE GRIS C/COSTURA

ACCESORIOS INTERIOR

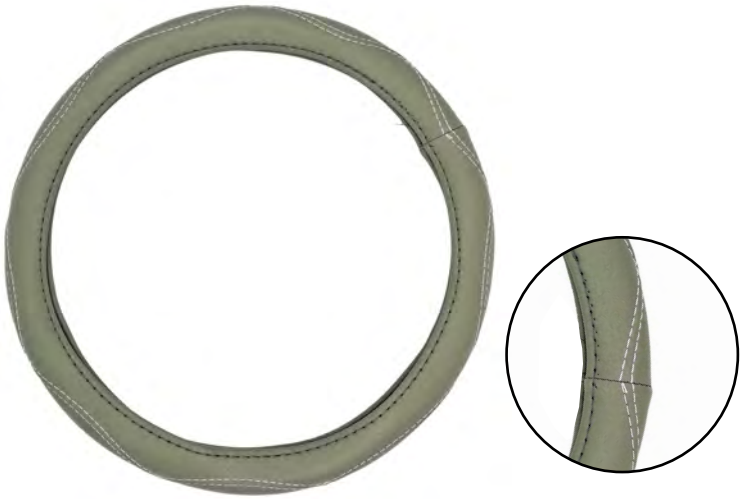

Cubre volante **gris con costuras visibles**, de **ajuste universal** y diseño cómodo para uso diario.

CÓDIGO	N° PARTE
0110212	SWC-2017-03A

CUBRE VOLANTE NEGRO CON RELIEVE

ACCESORIOS INTERIOR



Cubre volante de PVC **con relieve antideslizante**, resistente y fácil de limpiar, ideal para uso diario.

CÓDIGO	N° PARTE
0110104	FXS603 PVC

CUBRE VOLANTE - BEST

ACCESORIOS INTERIOR

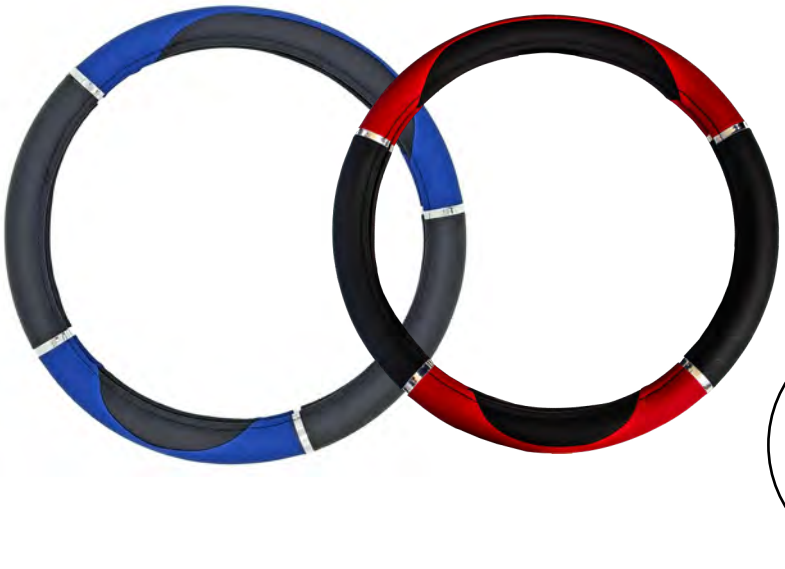

Cubre Volante bicolor Negro/Azul - Negro/Rojo de **ajuste universal, diseñado para protección y mejor control** al conducir.

CÓDIGO	Nº PARTE	DESCRIPCIÓN
0110221	BST-356375	CUBRE VOLANTE NEGRO/AZUL - BEST
0110222	BST-356376	CUBRE VOLANTE NEGRO/ROJO - BEST

CUBRE VOLANTE NEGRO COSTURAS ROJAS

ACCESORIOS INTERIOR



Cubre volante **negro con costuras rojas, fabricado en PVC resistente para mayor agarre** y estilo deportivo.

CÓDIGO	Nº PARTE
0110108	FXS613 PVC

CUBRE VOLANTE 12 NEGRO

ACCESORIOS INTERIOR

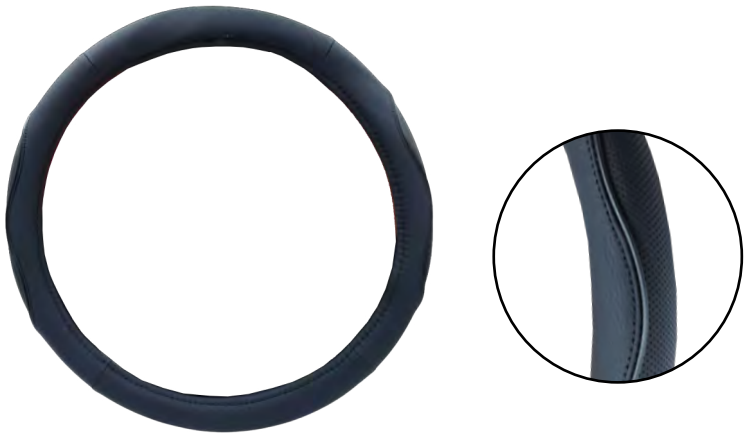

Cubre volante universal

Medidas: 38 x 8,2 cm
Material: Cuero sintético PVC
Material Interno: TPE blanco. (Material flexible, antideslizante, resistente al desgaste)
Compatibilidad:
Talla S: Volantes de 36cm
Talla M: Volantes de 38cm
Talla L: Volantes de 40cm

CÓDIGO	Nº PARTE
0918057	105312-BLACK

CUBRE VOLANTE 11 NEGRO

ACCESORIOS INTERIOR



Cubre volante universal

Medidas: 38 x 8,2 cm
Material: Cuero sintético PVC
Material Interno: TPE blanco.
(Material flexible, antideslizante, resistente al desgaste)
Compatibilidad:
Talla S: Volantes de 36cm
Talla M: Volantes de 38cm
Talla L: Volantes de 40cm

CÓDIGO	N° PARTE
0918060	105311-BLACK

CUBRE VOLANTE 06 NEGRO-ROJO

ACCESORIOS INTERIOR

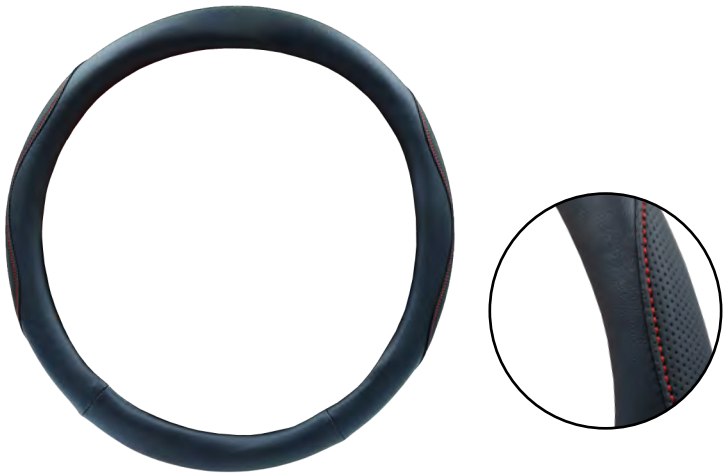

Cubre volante universal

Medidas: 38 x 8,2 cm
Material: Cuero sintético PVC
Material Interno: TPE blanco.
(Material flexible, antideslizante, resistente al desgaste)
Compatibilidad:
Talla S: Volantes de 36cm
Talla M: Volantes de 38cm
Talla L: Volantes de 40cm

CÓDIGO	N° PARTE
0918055	105306-RED

CUBRE VOLANTE 06 NEGRO-GRIS

ACCESORIOS INTERIOR



Cubre volante universal

Medidas: 38 x 8,2 cm
Material: Cuero sintético PVC
Material Interno: TPE blanco.
(Material flexible, antideslizante, resistente al desgaste)
Compatibilidad:
Talla S: Volantes de 36cm
Talla M: Volantes de 38cm
Talla L: Volantes de 40cm

CÓDIGO	N° PARTE
0918056	105306-GREY

CUBRE VOLANTE 12 NEGRO-GRIS

ACCESORIOS INTERIOR



Cubre volante universal

Medidas: 38 x 8,2 cm
Material: Cuero sintético PVC
Material Interno: TPE blanco.
(Material flexible, antideslizante, resistente al desgaste)
Compatibilidad:
Talla S: Volantes de 36cm
Talla M: Volantes de 38cm
Talla L: Volantes de 40cm

CÓDIGO	N° PARTE
0918059	105312-GREY

CUBRE VOLANTE 12 NEGRO-ROJO

ACCESORIOS INTERIOR



Cubre volante universal

Medidas: 38 x 8,2 cm
Material: Cuero sintético PVC
Material Interno: TPE blanco.
(Material flexible, antideslizante, resistente al desgaste)
Compatibilidad:
Talla S: Volantes de 36cm
Talla M: Volantes de 38cm
Talla L: Volantes de 40cm

CÓDIGO	N° PARTE
0918058	105312-RED

CUBRE VOLANTE 06 NEGRO

ACCESORIOS INTERIOR

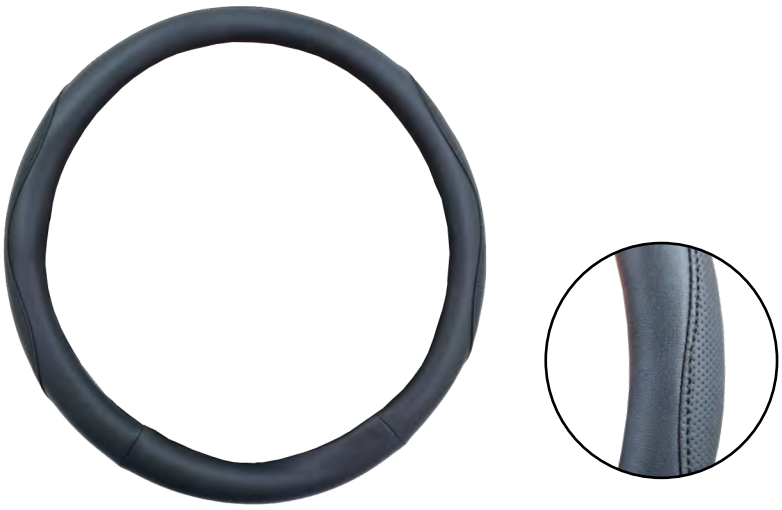

Cubre volante universal

Medidas: 38 x 8,2 cm
Material: Cuero sintético PVC
Material Interno: TPE blanco.
(Material flexible, antideslizante, resistente al desgaste)
Compatibilidad:
Talla S: Volantes de 36cm
Talla M: Volantes de 38cm
Talla L: Volantes de 40cm

CÓDIGO	N° PARTE
0918054	105306-BLACK

CUBRE VOLANTE - PALANCA - FRENO DESECHABLE

ACCESORIOS INTERIOR





250 UNI. X CAJA

0920208





250 UNI. X CAJA

0920209





250 UNI. X CAJA

0920210

Cubre volantes, palancas y frenos de mano desechables, fabricados en polietileno de 18 micras, diseñados para proteger superficies de contacto contra suciedad, grasa y desgaste durante trabajos de taller. Formato de 250 unidades que permite una aplicación rápida, higiénica y eficiente, ideal para uso automotriz profesional.

CÓDIGO	N° PARTE	DESCRIPCIÓN
0920208	TT-03	CUBRE VOLANTE DESECHABLES 18 MICRAS 250 UN
0920209	TT-04	CUBRE PALANCA DESECHABLES 18 MICRAS 250 UN
0920210	TT-05	CUBRE FRENO DE MANO DESECHABLES 18 MICRAS 250 UN

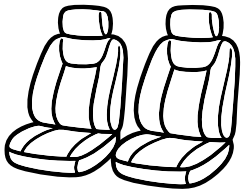

FUNDAS DE ASIENTO

Fundas de asiento diseñadas para **proteger y renovar el interior del vehículo, resguardando los asientos del desgaste, la suciedad y el uso diario.** Fabricadas con materiales resistentes y de fácil instalación, **ofrecen ajuste universal y mayor confort** durante la conducción.

JUEGO FUNDAS ASIENTO AUTO 10 PCS - FUZH

ACCESORIOS INTERIOR









Sets completos de fundas de asiento de ajuste universal, diseñados para proteger integralmente los asientos del vehículo frente al desgaste, la suciedad y el uso diario. Fabricadas con materiales resistentes y de fácil limpieza, ofrecen confort, durabilidad y una renovación estética del interior. Disponibles en distintas combinaciones de color para adaptarse a diferentes estilos.

CÓDIGO	N° PARTE	DESCRIPCIÓN
0820401	FZX012	JUEGO FUNDAS ASIENTO AUTO FULL GRIS 10 PCS - FUZH
0820402	FZX015	JUEGO FUNDAS ASIENTO AUTO FULL NEGRA 10 PCS - FUZH
0820409	FZX071 PVC+	SET FUNDAS ASIENTO AUTO NEGRO/AMARIL 10 PCS - FUZH
0820407	FZX061	SET FUNDAS ASIENTO AUTO NEGRO/GRIS 10 PCS - FUZH

JUEGO FUNDAS ASIENTO TELA

ACCESORIOS INTERIOR













Juego de fundas de asiento para automóvil, diseñadas para proteger los asientos originales del desgaste, suciedad y manchas. Fabricadas en material resistente y fácil de limpiar, ofrecen comodidad y durabilidad para el uso diario. Su diseño universal permite una instalación sencilla y compatibilidad con la mayoría de los vehículos. Ideales para renovar y mejorar la apariencia del interior del automóvil.

CÓDIGO	N° PARTE	DESCRIPCIÓN
0820105	HY-S16002	JGO.FUNDAS ASIENTO CELESTE
0820133	BST-523266	JGO FUNDA DE ASIENTO BEIGE CLARO 8PIEZAS
0820107	HY-S16004	JUEGO FUNDAS ASIENTO AZUL
0820117	23141-YELLOW-SANDWICH	JGO. FUNDAS ASIENTO 8 PCS AMARILLO
0820115	23141- GRAY-SANDWICH	JGO. FUNDAS ASIENTO 8 PCS GRIS
0820118	23141-RED-SANDWICH	JGO. FUNDAS ASIENTO 8 PCS ROJO

JUEGO FUNDAS ASIENTO 11 PCS

ACCESORIOS INTERIOR







Juego de fundas de asiento para automóvil de 11 piezas, diseñado para brindar protección completa a los asientos delanteros y traseros. Fabricadas en material poliester resistente, duradero y fácil de limpiar, ayudan a proteger contra el desgaste, manchas y suciedad del uso diario. Su diseño universal permite una instalación sencilla y compatibilidad con la mayoría de los vehículos, aportando además una mejora estética al interior del automóvil.

CÓDIGO	N° PARTE	DESCRIPCIÓN
0821003	SC-013	JUEGO FUNDAS ASIENTO AZUL BORDE NEGRO 11PCS
0821002	SC-012	JUEGO FUNDAS ASIENTO GRIS BORDE NEGRO 11PCS
0821001	SC-015	JUEGO FUNDAS ASIENTO NEGRO FULL 11PCS

FUNDA CUBRE ASIENTO PREM UNIV NEGRO 9PCS

ACCESORIOS INTERIOR



Fundas universales para asientos

Contenido: Juego de 9 piezas
Aplicación: Universal para automóvil
Material: PVC
Espuma: Laminado simple de 2mm
Compatibles con airbags laterales

CÓDIGO	N° PARTE
0918004	AM33511

FUNDA CUBRE ASIENTO PREM UNIV NEGRO 9PCS



Fundas universales para asientos

Contenido: Juego de 9 piezas
Aplicación: Universal para automóvil
Material: PVC
Espuma: Laminado simple de 2mm
Compatibles con airbags laterales

CÓDIGO	N° PARTE
0918005	AM33709

JUEGO FUNDAS ASIENTO BORDADOS



0820140



0820139



0820141

Juego de fundas de asiento para automóvil **color negro con diseños bordados.**
Fabricada en material resistente y fácil de limpiar. Protege contra desgaste y suciedad.
Diseño **universal de fácil instalación.**

CÓDIGO	N° PARTE	DESCRIPCIÓN
0820140	TW-123	FUNDA ASIENTO 4 PCS NEGRO BORDADO
0820139	TW-122	FUNDA ASIENTO 4 PCS NEGRO BORDADO
0820141	TW-124	FUNDA ASIENTO 8 PCS NEGRO BORDADO

CUBRE ASIENTOS DESECHABLES ROLLO 18 MICRAS 250 UNI

ACCESORIOS INTERIOR

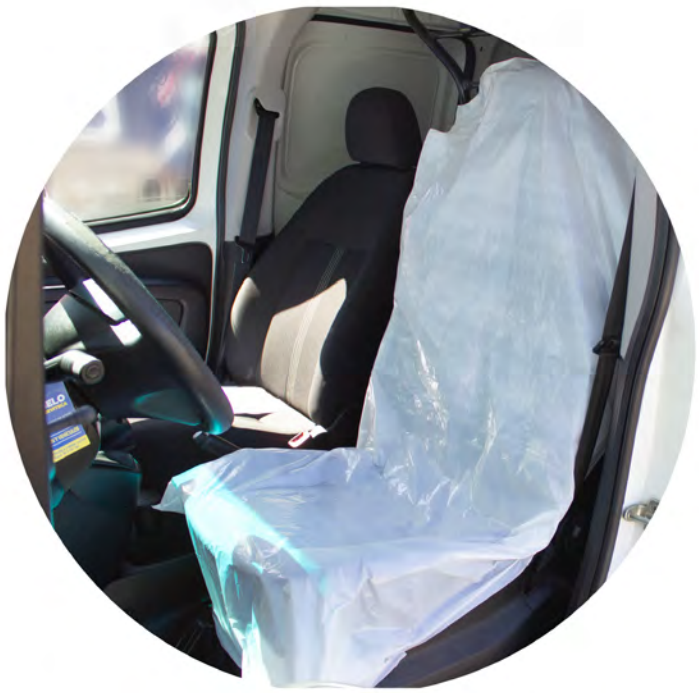



Cubre asientos desechables en rollo, fabricados en polietileno de 18 micras, diseñados para proteger la tapicería contra suciedad, humedad y desgaste durante trabajos de taller o traslado. Formato práctico de 250 unidades que permite una aplicación rápida y eficiente, ideal para uso automotriz profesional.

N° PARTE	N° PARTE	DESCRIPCIÓN
0920207	**TW-123**	CUBRE ASIENTOS DESECHABLES ROLLO 18 MICRAS 250 UNI



ORGANIZADORES

Accesorios diseñados para **mejorar la organización, protección y seguridad dentro del vehículo.** Fabricados en materiales resistentes, durables y fáciles de limpiar.

Ideales para el transporte cómodo y seguro de mascotas y artículos esenciales durante el uso diario o viajes.

ORGANIZADOR DE VIAJE

ACCESORIOS INTERIOR



Organizador **tipo caja fabricado en tela resistente color negro**, con diseño estructurado que mantiene la forma. Cuenta **con compartimentos interiores y bolsillos laterales para una mejor organización**. Liviano, durable y fácil de limpiar, ideal para viajes o uso en el vehículo.

CÓDIGO	N° PARTE
2010001	SP-12

ORGANIZADOR DE VIAJE ESPALDA ASIENTO

ACCESORIOS INTERIOR



Organizador para respaldo de asiento con múltiples bolsillos, **ideal para mantener objetos y accesorios ordenados durante el viaje**. Fabricado en material resistente, de fácil instalación y limpieza.

CÓDIGO	N° PARTE
2010002	SP-14

ARNES DE AUTO PARA MASCOTA

ACCESORIOS INTERIOR



Arnés de seguridad diseñado para sujetar a la mascota al cinturón del automóvil, ayudando a mantenerla segura y estable durante el viaje. Fabricado en material resistente y de uso práctico.

CÓDIGO	Nº PARTE
2010003	PP-01

BARRERA DE VIAJE PARA MASCOTAS

ACCESORIOS INTERIOR



Barrera separadora para automóvil que **ayuda a limitar el acceso de la mascota entre los asientos, mejorando la seguridad y el orden durante el viaje.** De fácil instalación y material resistente.

CÓDIGO	Nº PARTE
2010004	PP-02

FUNDA PROTECTORA ASIENTO TRASERO

ACCESORIOS INTERIOR



Funda protectora para asiento trasero que **protege contra suciedad, líquidos y desgaste. Fabricada en material resistente e impermeable, con sistema de sujeción ajustable para una instalación fácil y segura**. Ideal para mantener el interior del vehículo en óptimas condiciones.

CÓDIGO	Nº PARTE
2010005	PP-04

ALFOMBRA PARA ARENAS DE GATOS

ACCESORIOS INTERIOR



Alfombra para arenas de gatos **diseñada para atrapar residuos y evitar que la arena se disperse fuera de la caja.** Fabricada en material resistente y fácil de limpiar, ayuda a mantener el área limpia y ordenada. Ideal para uso diario en hogares con mascotas.

CÓDIGO	N° PARTE
2010008	PP-10

ALFOMBRA TERMICA MASCOTAS

ACCESORIOS INTERIOR



Alfombra térmica para mascotas **diseñada para proporcionar mayor confort y aislamiento del frío.** Fabricada en material resistente y fácil de limpiar, **ideal para uso en interiores, viajes** o descanso diario de la mascota.

CÓDIGO	N° PARTE
2010007	PP-09

PROTECTOR MALETERO PARA MASCOTAS

ACCESORIOS INTERIOR



Protector de maletero para mascotas que **resguarda el interior del vehículo de suciedad, pelos y humedad.** Fabricado en material resistente e impermeable, **con sistema de sujeción para un ajuste seguro.** Ideal para transportar mascotas sin dañar el maletero.

CÓDIGO	N° PARTE
2010006	PP-07

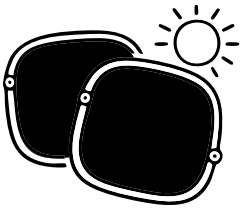

PROTECCIÓN SOLAR

Protectores solares para automóvil que reducen el calor y la radiación solar, protegiendo el interior del vehículo. Fabricados en malla de protección solar, con instalación rápida mediante chupones. Disponibles en **formato ovalado y tipo roller.**

PARA SOL OVALADO 44X36CM 2PCS

ACCESORIOS INTERIOR



Protector solar ovalado para automóvil **diseñado para reducir el ingreso de rayos solares y calor al interior del vehículo**. Ayuda a proteger el tapiz y mejorar el confort de los pasajeros, especialmente en días soleados.

Su diseño liviano y flexible permite una instalación rápida y un almacenamiento práctico cuando no está en uso.

CÓDIGO	N° PARTE
0918009	AM072-SS002

PARA SOL ROLLER RECT. 2PCS 40X45CM

ACCESORIOS INTERIOR



Protector solar tipo roller con diseño rectangular, ideal para **bloquear la radiación solar directa y disminuir la temperatura interior del vehículo.** Su sistema enrollable permite ajustar fácilmente el nivel de cobertura y retraerlo cuando no se necesita, ofreciendo una solución práctica y funcional para el uso diario.

CÓDIGO	N° PARTE
0918008	AM072-RL001

PARASOL FRONTAL PARABRISAS C/VENTOSAS

ACCESORIOS INTERIOR

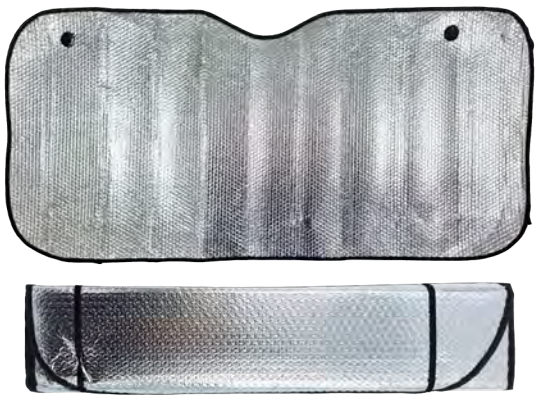

Parasol frontal parabrisas c/ventosas

Material: Burbuja aluminizada
Medidas: 130 x 60 cm

CÓDIGO	N° PARTE
0918061	106031

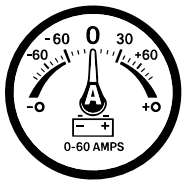

INSTRUMENTOS Y MARCADORES

Instrumentos y marcadores para vehículos, diseñados para el **monitoreo preciso de parámetros clave del motor y sistema eléctrico.** Incluye tacómetros, vacuómetros, voltímetros, amperímetros, horómetros y marcadores de presión y temperatura (aceite, agua, turbo y escape), **disponibles en distintos rangos de medición y diámetros de 52 mm, 60 mm y 127 mm,** ideales para instalación interior y lectura clara.

AMPERÍMETRO 0-60AMP 52MM

ACCESORIOS INTERIOR



Instrumento de medición eléctrica para vehículos, rango de 0 a 60 amperes. Diámetro estándar 52 mm para instalación en panel interior. Permite monitorear la corriente de carga y descarga del sistema eléctrico del vehículo.

CÓDIGO	N° PARTE
0880120	KET166

HORÓMETRO DIGITAL 52MM

ACCESORIOS INTERIOR



Instrumento digital para medición de horas de funcionamiento. Diámetro estándar 52 mm para instalación en panel interior del vehículo. Ideal para control de uso y mantenimiento preventivo.

CÓDIGO	N° PARTE
0880111	KET111

MARCADORES PRESIÓN ACEITE

ACCESORIOS INTERIOR



0880115



0880104

Instrumento para medición de la presión de aceite del motor. Disponible en rangos hasta 0–10 bar, con alimentación 12V y diámetros estándar de 52 mm y 60 mm. Diseñado para instalación en panel interior del vehículo.

CÓDIGO	N° PARTE	DESCRIPCIÓN
0880115	KET104	MARCADOR PRESIÓN ACEITE 0-10BAR 52MM
0880104	ADVANCE A104	MARCADOR PRESIÓN ACEITE 12V 60MM

MARCADORES TEMPERATURA ACEITE

ACCESORIOS INTERIOR



0880103



0880114

Instrumentos para **medición de la temperatura del aceite del motor**. Disponibles para sistemas 12V, con rangos de medición entre 50 y 150 °C y diámetros estándar de 52 mm y 60 mm. Diseñado para instalación en panel interior del vehículo.

CÓDIGO	N° PARTE	DESCRIPCIÓN
0880103	KET104	MARCADOR TEMP. ACEITE 12V 60MM
0880114	ADVANCE A104	MARCADOR TEMP. ACEITE 50-150C 52MM

MARCADORES TEMPERATURA AGUA

ACCESORIOS INTERIOR



0880113



0880102

Instrumentos para **medición de la temperatura del sistema de refrigeración del motor.** Disponibles con rangos de medición desde 40 a 120 °C, en diámetros estándar de 52 mm y 60 mm. Diseñados para instalación en panel interior del vehículo.

CÓDIGO	N° PARTE	DESCRIPCIÓN
0880113	KET102	MARCADOR TEMP. AGUA 40-120C 52MM
0880102	ADVANCE A102	MARCADOR TEMP. AGUA 60MM

MARCADOR TEMPERATURA ESCAPE 60MM

ACCESORIOS INTERIOR



Instrumento para medición de la temperatura de los gases de escape del motor. Diámetro estándar 60 mm, diseñado para instalación en panel interior del vehículo. Ideal para control térmico y monitoreo del rendimiento del motor.

CÓDIGO	N° PARTE
0880108	ADVANCE A108

MARCADORES PRESIÓN TURBO BOOST

ACCESORIOS INTERIOR



0880119



0880107

Marcadores de presión turbo para vehículos con motor turbo o supercargado, diseñado **para medición precisa del boost.** Disponible en rango -1 a 2 BAR o medición en KPA, con diámetros de 52 mm y 60 mm para instalación interior y lectura clara.

CÓDIGO	N° PARTE	DESCRIPCIÓN
0880119	KET107	MARCADOR PRESION TURBO BOOST -1-2BAR 52MM
0880107	ADVANCE A107	MARCADOR PRESION TURBO BOOST KPA 60MM

VOLTÍMETROS

ACCESORIOS INTERIOR



Voltímetros para vehículos, diseñado **para monitorear el voltaje del sistema eléctrico en tiempo real.** Disponible en rangos de 12V y 8–16V, con diámetros de 52 mm y 60 mm, ideal para instalación interior y lectura clara.

CÓDIGO	N° PARTE	DESCRIPCIÓN
0880101	ADVANCE A101	VOLTIMETRO 12V 60MM
0880112	KET101	VOLTIMETRO 8-16V 52MM

TACÓMETROS

ACCESORIOS INTERIOR



0880105



0880116



0880121



0880117

Instrumentos **para la medición de las revoluciones por minuto (RPM) del motor.** Disponibles para sistemas **12V**, con rangos de medición de **hasta 8.000 y 9.000 RPM**, versiones para motores gasolina y diésel, diámetros de 52 mm, 60 mm y 127 mm, y modelos con luz testigo. Diseñados para instalación en el panel interior del vehículo.

CÓDIGO	N° PARTE	DESCRIPCIÓN
0880105	ADVANCE A105	TACÓMETRO 12V 9000RPM 60MM
0880116	KET105	TACÓMETRO 8000RPM 52MM
0880121	7C7789	TACÓMETRO C/LUZ TESTIGO 127MM
0880117	KET105 DIESEL	TACÓMETRO DIESEL 8000 RPM 52MM

VACUÓMETROS

ACCESORIOS INTERIOR



Vacuómetro para vehículos, diseñado **para medir vacío del sistema de admisión con alta precisión.** Disponible en rango -1 a 0 BAR y en formato de 52 mm o 60 mm, ideal para instalación interior y lectura clara durante la conducción.

CÓDIGO	N° PARTE	DESCRIPCIÓN
0880118	KET106	VACUOMETRO -1-0BAR 52MM
0880106	ADVANCE A106	VACUOMETRO 60MM

OTROS ACCESORIOS INTERIOR

Línea de accesorios interiores automotrices que integra inversores 12V (200W/600W) para conversión DC/AC y componentes de control como perilla con rodamiento, pomo aluminio/cuero y cubre pedales antideslizantes. Fabricados en aluminio, acero y polímeros, con instalación simple y ajuste universal.

CUBRE PEDALES ALUMINIO NEGRO

ACCESORIOS INTERIOR



Cubre pedales deportivos para automóvil

Material: Aluminio
Color: Negro
Aplicación: Vehículos con transmisión manual

CÓDIGO	N° PARTE	DESCRIPCIÓN
918076	**114011**	CUBRE PEDALES ALUMINIO NEGRO 3PCS

CUBRE PEDALES ALUMINIO

ACCESORIOS INTERIOR



Cubre pedales deportivos para automóvil

Material: Aluminio
Color: Negro + Plateado
Aplicación: Vehículos con transmisión manual

CÓDIGO	N° PARTE	DESCRIPCIÓN
918077	**114018**	CUBRE PEDALES ALUMINIO

POMO PALANCA DE CAMBIOS ALUMINIO Y CUERO

ACCESORIOS INTERIOR



Perilla / Pomo de palanca de cambios

Material: Aluminio y cuero sintético
Color: Negro + Plateado"

CÓDIGO	N° PARTE
0918078	115005

PERILLA VOLANTE METALICA ACERO/PLAST C/RODAMIENTO

ACCESORIOS INTERIOR



Perilla para volante

Material: Hierro y plástico
Packaging: Blíster"

CÓDIGO	N° PARTE
0918079	115166

REPRESENTACIONES AUSTRAL

HERRAMIENTAS AUTOMOTRICES

CATÁLOGO





GATAS

Gatas automotrices diseñadas para ofrecer un levantamiento **seguro, estable y eficiente** de vehículos. Fabricadas con materiales de **alta resistencia, garantizan durabilidad, precisión** y facilidad de uso, siendo ideales tanto para uso profesional en talleres como **para aplicaciones domésticas y de emergencia.**

GATA BOTELLAS HIDRÁULICAS

HERRAMIENTAS AUTOMOTRICES



CÓDIGO	Nº PARTE	DESCRIPCIÓN	MÍNIMA (MM)	LEVANTE (MM)	PESO
0332001	BJ0201	GATA BOTELLA HIDRAULICA 2T	148	278	2.1 KG
0332002	BJ0401	GATA BOTELLA HIDRAULICA 4T	180	350	2.8 KG
0332003	BJ0601	GATA BOTELLA HIDRAULICA 6T	195	380	3.6 KG
0332004	BJ0801	GATA BOTELLA HIDRAULICA 8T	200	385	4.5 KG
0332005	BJ1001	GATA BOTELLA HIDRAULICA 10T	200	385	5 KG
0332006	BJ1201	GATA BOTELLA HIDRAULICA 12T	210	405	6 KG
0332007	BJ1601	GATA BOTELLA HIDRAULICA 16T	210	410	7 KG
0332008	BJ2001	GATA BOTELLA HIDRAULICA 20T	235	445	3.5 KG
0332009	BJ3201	GATA BOTELLA HIDRAULICA 32T	255	415	11.8 KG
0332010	BJ4001	GATA BOTELLA HIDRAULICA 40T	255	415	13.5 KG
0332011	BJ5001	GATA BOTELLA HIDRAULICA 50T	255	415	18.2 KG

GATAS

HERRAMIENTAS AUTOMOTRICES



0332019

CÓDIGO	N° PARTE	DESCRIPCIÓN
0332019	YR3002	GATA NEUMÁTICA DE AIRE 3Tv



0332020

CÓDIGO	N° PARTE	DESCRIPCIÓN
0332020	SJ02008	GATA TIJERA 2T



0332021

CÓDIGO	N° PARTE	DESCRIPCIÓN
0332021	SP0208B	GATA ESPIRAL 2T



0332022

0332023

CÓDIGO	N° PARTE	DESCRIPCIÓN
0332022	JS0210	SET 2 BANQUILLOS 2T
0332023	JS0610	SET 2 BANQUILLOS 6T



0332024

CÓDIGO	N° PARTE	DESCRIPCIÓN
0332024	TJ0508D	GATA TRANSMISION 0,5T 32KG



0332025

CÓDIGO	N° PARTE	DESCRIPCIÓN
0332025	MSS20015	SOPORTE MOTO 200KGS



0332026

CÓDIGO	N° PARTE	DESCRIPCIÓN
0332026	MLT30017	MESA ELEVADORA MOTO 135KG

GATAS CAIMAN | HERRAMIENTAS AUTOMOTRICES



0332016



0332017



0332018

CÓDIGO	N° PARTE	DESCRIPCIÓN
0332016	FL630	GATA CAIMAN 3T
0332017	FL653K	GATA CAIMAN DOBLE PISTON 3T
0332018	FL600K	GATA CAIMAN PERFIL BAJO 2,5T



CÓDIGO	N° PARTE	DESCRIPCIÓN	MÍNIMA (MM)	LEVANTE (MM)	PESO
0332012	FL612-1	GATA CAIMAN 2T	135	320	6.5 KG
0332013	FL615	GATA CAIMAN 2T	127	330	8.5 KG
0332014	FL652	GATA CAIMAN DOBLE PISTON PERFIL BAJO 3T	75	505	31.5 KG
0332015	FL646	GATA CAIMAN DOBLE PISTON PERFIL BAJO 4T	70	508	48 KG

GATA BOTELLAS HIDRÁULICAS

HERRAMIENTAS AUTOMOTRICES



6030100



0343616



6030101



0343622

CÓDIGO	N° PARTE	DESCRIPCIÓN
6030100	TC-518	COMPRESOR DE AIRE 12V 150PSI
6030101	TC-68C	LLAVE MULTIPLICADORA DE TORQUE 1:68
0343616	250910-1	COMPRESOR DE AIRE DOBLE CILINDRO 12V 150PSI
0343622	301B001-2	COMPRESOR DE AIRE PORTATIL INFLADOR 150PSI

REPRESENTACIONES AUSTRAL

HERRAMIENTAS AUTOMOTRICES

Mix de productos enfocado en **insumos y herramientas básicas** para el servicio de **neumáticos**, que incluye elementos para **balanceo**, **reparación, válvulas y montaje.** Una selección práctica y funcional, ideal para talleres y trabajos de **mantención automotriz.**

PLOMOS DE BALANCEO

HERRAMIENTAS AUTOMOTRICES



CÓDIGO	N° PARTE	DESCRIPCIÓN
5190150	MC-14G	**PLOMO BALANCEO LLANTA ALEACION 14GRS CAJAX100 UN**
5190151	MC-21G	**PLOMO BALANCEO LLANTA ALEACION 21GRS CAJAX100 UN**
5190152	MC-42G	**PLOMO BALANCEO LLANTA ALEACION 42GRS CAJAX50 UN**
5190153	MC-57G	**PLOMO BALANCEO LLANTA ALEACION 57GRS CAJAX50 UN**
5190154	MC-64G	**PLOMO BALANCEO LLANTA ALEACION 64GRS CAJAX50 UN**
5190155	STEEL RING 20G	**PLOMO BALANCEO LLANTA ACERO 28GRS CAJAX50 UN**
5190156	STEEL RING 28G	**PLOMO BALANCEO LLANTA ACERO 35GRS CAJAX50 UN**
5190157	STEEL RING 35G	**PLOMO BALANCEO LLANTA ACERO 35GRS CAJAX50 UN**
5190158	STEEL RING 50G	**PLOMO BALANCEO LLANTA ACERO 50GRS CAJAX50 UN**
5190159	6OZ(1/2OZX12)	**PLOMO BALANCEO ADHESIVO 14GRS CAJAX40 TIRAS 12 UN**
5190160	3OZ(1/2OZX12)	**PLOMO BALANCEO ADHESIVO 7GRS CAJAX26 TIRAS 12 UN**

VÁLVULAS

HERRAMIENTAS AUTOMOTRICES



CÓDIGO	N° PARTE	DESCRIPCIÓN
5190161	TR413	**VALVULA NEUMATICO TR413 BOLSAX100 UN**
5190162	TR414	**VALVULA NEUMATICO TR414 BOLSAX100 UN**
5190163	TR415	**VALVULA NEUMATICO TR415 BOLSAX100 UN**
5190164	V3.20.3	**VALVULA NEUMATICO RIGIDA RECTA V3-20-3 BOLSAX50 UN**
5190165	V3.20.4	**VALVULA NEUMATICO RIGIDA CURVA V3-20-4 BOLSAX50 UN**
5190166	V3.20.6	**VALVULA NEUMATICO RIGIDA CURVA V3-20-6 BOLSAX50 UN**
5190167	TR572-27°	**VALVULA NEUMATICO RIGIDA CURVA TR-572 BOLSAX50 UN**
5190168	TR13	**VALVULA PARCHE 20,6MM TR13 CAJAX20 UN**
5190169	TPVR70	**VALVULA DE MOTO CURVA BOLSAX100 UN**

SACA PEPA Y VALVULA 4,4/6,2MM BOLSAX10 UN

HERRAMIENTAS AUTOMOTRICES



GSACA PEPA Y VALVULA 4,4/6,2MM BOLSAX10 UN

CÓDIGO	N° PARTE
5190170	VALVE CORE SCREW

EXTENSION DE VALVULA FLEXIBLE GOMA 20CM C/SOPORTE

HERRAMIENTAS AUTOMOTRICES



EXTENSION DE VALVULA FLEXIBLE GOMA 20CM C/SOPORTE

CÓDIGO	N° PARTE
5190171	SM-T007

RODILLO PARA APLICACION PARCHES

HERRAMIENTAS AUTOMOTRICES



RODILLO PARA APLICACION PARCHES

CÓDIGO	N° PARTE
5190172	SM-T010

PALANCA DESMONTADOR DE NEUMATICOS

HERRAMIENTAS AUTOMOTRICES



PALANCA DESMONTADOR DE NEUMATICOS

CÓDIGO	N° PARTE	MEDIDAS
5190173	TIRE LEVER	(60CM)
5190174	TIRE LEVER	(70CM)

EXTENSION DE VALVULA RIGIDA RECTA

HERRAMIENTAS AUTOMOTRICES



EXTENSION DE VALVULA RIGIDA RECTA

CÓDIGO	N° PARTE	MEDIDAS
5190175	SM-T006	(14 CM)

PALANCA DESMONTADOR DE NEUMATICOS CAMION

HERRAMIENTAS AUTOMOTRICES



PALANCA DESMONTADOR DE NEUMATICOS CAMION

CÓDIGO	N° PARTE
5190176	SM-T063

EXTENSION DE VALVULA FLEXIBLE METAL 25CM C/SOPORTE

HERRAMIENTAS AUTOMOTRICES

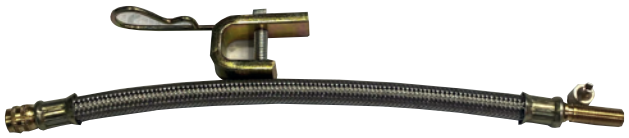

EXTENSION DE VALVULA FLEXIBLE METAL 25CM C/SOPORTE

CÓDIGO	N° PARTE	MEDIDAS
5190177	S-METAL	(25CM)

INSTALADOR VALVULA DE LLANTA METALICO/PLÁSTICO

HERRAMIENTAS AUTOMOTRICES



PALANCA DESMONTADOR DE NEUMATICOS

CÓDIGO	N° PARTE	MEDIDAS
5190178	ST003-A	-
5190179	ST003-B	-

KIT REPARACIÓN NEUMÁTICO TUBULAR C/INSERTOS

HERRAMIENTAS AUTOMOTRICES



KIT REPARACIÓN NEUMÁTICO TUBULAR C/INSERTOS

CÓDIGO	N° PARTE
5190180	S-T006-D

REPRESENTACIONES AUSTRAL

LLAVE DE CRUZ 14"

HERRAMIENTAS AUTOMOTRICES



CROSS WRENCH

CÓDIGO	N° PARTE	MEDIDAS
5190181	CROSS WRENCH	17X19X21X23



BOMBA MANUAL ACEITE/COMBUSTIBLE

HERRAMIENTAS AUTOMOTRICES



BOMBA MANUAL ACEITE/COMBUSTIBLE

CÓDIGO	N° PARTE
0918094	715002

BOMBA MANUAL TIPO PERA ACEITE/COMBUSTIBLE

HERRAMIENTAS AUTOMOTRICES



BOMBA MANUAL TIPO PERA ACEITE/COMBUSTIBLE

CÓDIGO	N° PARTE
0918095	715003

BOMBA 12V/24V COMBUSTIBLE/DIESEL 60W

HERRAMIENTAS AUTOMOTRICES



BOMBA 12V/24V COMBUSTIBLE/DIESEL 60W

CÓDIGO	N° PARTE
0918096	715005

PRENSAS

PRENSA DE ESPIRAL CHICA/GRANDE | **PRENSAS**



PRENSA DE ESPIRAL CHICA/GRANDE

CÓDIGO	N° PARTE	TAMAÑO
0343609	T7036-B	GRANDE
0343608	YC-601-BOX	CHICA

HERRAMIENTAS
DE MEDICIÓN Y TRAZADO

PLOMADA 500GRS | **HERRAMIENTAS DE MEDICIÓN Y TRAZADO**

PLOMADA 500GRS



CÓDIGO	N° PARTE	PESO
5080119	27610	500 GR



HERRAMIENTAS
ELÉCTRICIDAD

PROBADOR Y PINZA PARA FUSIBLES | **HERRAMIENTAS ELECTRICIDAD**



PROBADOR Y PINZA PARA FUSIBLES

CÓDIGO	N° PARTE
21331	16560

REPRESENTACIONES AUSTRAL

HERRAMIENTAS **MANUALES**

CATÁLOGO





ACEITERAS Y ENGRASADORAS

ACEITERA METAL. 500CC	ACEITADORAS Y ENGRASADORAS



ACEITERA METAL. 500CC

CÓDIGO	N° PARTE
5080159	27664



ALICATES

ALICATE PICO LORO 10" 250MM | **ALICATES**



ALICATE PICO LORO 10" 250MM

CÓDIGO	N° PARTE	DESCRIPCIÓN
5080109	27599	**ALICATE PICO LORO 10" 250MM**
5080112	27602	**ALICATE CAIMAN CURVO 10"**



CARPINTERÍA

CEPILLO CARPINTERO	CARPINTERÍA







FOTO PENDIENTE

CÓDIGO	N° PARTE	DESCRIPCIÓN
5080114	27605	**CEPILLO CARPINTERO 220MM**
5080115	27606	**CEPILLO CARPINTERO 350MM**
5080116	27607	**CEPILLO CARPINTERO 140MM**

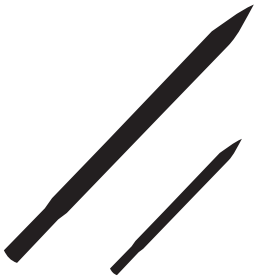

CINCELES Y PUNTAS

CINCEL PUNTO	CINCELES Y PUNTAS



CÓDIGO	N° PARTE	DESCRIPCIÓN
5080117	27605	**CINCEL PUNTO 300MM**
5080118	27606	**CINCEL PLANO 300MM**

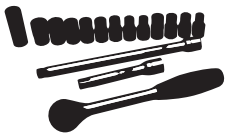

DADOS Y LLAVES

GLLAVE CRUZ

DADOS Y LLAVES



LLAVE CRUZ 17"-19"-21"-1/2"

CÓDIGO	N° PARTE	DESCRIPCIÓN
5080107	27597	LLAVE CRUZ 17"-19"-21"-1/2"

LLAVE PUNTA CORONA (MM)

DADOS Y LLAVES



CÓDIGO	N° PARTE	DESCRIPCIÓN
5080121	27612	LLAVE PUNTA CORONA 6MM
5080126	27617	LLAVE PUNTA CORONA 11MM
5080127	27618	LLAVE PUNTA CORONA 12MM
5080129	27620	LLAVE PUNTA CORONA 14MM
5080138	27629	LLAVE PUNTA CORONA 23MM
5080140	27631	LLAVE PUNTA CORONA 25MM
5080141	27632	LLAVE PUNTA CORONA 26MM
5080142	27633	LLAVE PUNTA CORONA 27MM
5080144	27635	LLAVE PUNTA CORONA 30MM
5080145	27636	LLAVE PUNTA CORONA 32MM
5080167	RZ132-33	LLAVE PUNTA CORONA 33MM
5080168	RZ132-34	LLAVE PUNTA CORONA 34MM
5080170	RZ132-38	LLAVE PUNTA CORONA 38MM
5080171	RZ132-41	LLAVE PUNTA CORONA 41MM
5080172	RZ132-42	LLAVE PUNTA CORONA 42MM
5080173	RZ132-44	LLAVE PUNTA CORONA 44MM
5080174	RZ132-46	LLAVE PUNTA CORONA 46MM
5080175	RZ132-48	LLAVE PUNTA CORONA 48MM
5080176	RZ132-50	LLAVE PUNTA CORONA 50MM

LLAVE RUEDA TIPO L 19MM

DADOS Y LLAVES



LLAVE RUEDA TIPO L 19MM

CÓDIGO	N° PARTE	DESCRIPCIÓN
5080147	27638	LLAVE RUEDA TIPO L 19 MM

LLAVE PUNTA CORONA (MM)

DADOS Y LLAVES



CÓDIGO	N° PARTE	DESCRIPCIÓN
5080177	RZ134-1/4	LLAVE PUNTA CORONA 1/4"
5080178	RZ134-5/16	LLAVE PUNTA CORONA 5/16"
5080183	RZ134-5/8	LLAVE PUNTA CORONA 5/8"
5080184	RZ134-11/16	LLAVE PUNTA CORONA 11/16"
5080185	RZ134-3/4	LLAVE PUNTA CORONA 3/4"
5080186	RZ134-13/16	LLAVE PUNTA CORONA 13/16"
5080187	RZ134-7/8	LLAVE PUNTA CORONA 7/8"
5080188	RZ134-15/16	LLAVE PUNTA CORONA 15/16"
5080189	RZ134-1	LLAVE PUNTA CORONA 1"
5080190	RZ134-1.1/8	LLAVE PUNTA CORONA 1.1/8"
5080191	RZ134-1.1/16	LLAVE PUNTA CORONA 1.1/16"
5080192	RZ132-34	LLAVE PUNTA CORONA 1.1/4"

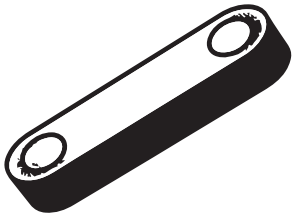

DESBASTE

PACK 5 UN. LIJA BANDA	DESBASTE



CÓDIGO	N° PARTE	DESCRIPCIÓN
5020262	26603599	**PACK 5 UN. LIJA BANDA GR.80 6X48"**

ESCALERAS

ESCALERAS | **HERRAMIENTAS MANUALES**



CAPACIDAD MÁXIMA DE CARGA: 150KG

CÓDIGO	N° PARTE	DESCRIPCIÓN
5050101	AM0108A	**ESCALERA PLEGABLE 253CM LARGO**
5050102	AM0216A	**ESCALERA PLEGABLE 460CM LARGO**
5050103	AD0404A	**ESCALERA TIPO "A" TIJERA 88CM LARGO**
5050104	AF0303C	**ESCALERA CORTA TIJERA 113CM LARGO**



REPRESENTACIONES AUSTRAL

HERRAMIENTAS
MANUALES

VASO MEZCLADOR PINTURA

HERRAMIENTAS MANUALES



CÓDIGO	N° PARTE	DESCRIPCIÓN
0920212	TT-14	VASO MEZCLADOR PINTURA 1300 ML 25 UN
0920213	TT-15	VASO MEZCLADOR PINTURA 2240 ML 25 UN

FILTRO PINTURA 190 MICRAS 250 UN

HERRAMIENTAS MANUALES



CÓDIGO	N° PARTE	DESCRIPCIÓN
920214	TT-16	FILTRO PINTURA 190 MICRAS 250 UN

SET LLAVES CORONA 6-22MM 8PZ

HERRAMIENTAS MANUALES

FOTO PENDIENTE
(sin stock)

CÓDIGO	N° PARTE	DESCRIPCIÓN
5080101	27591	SET LLAVES CORONA 6-22MM 8PZ

REPRESENTACIONES AUSTRAL

SET DE **HERRAMIENTAS**

SET LLAVE | **HERRAMIENTAS MANUALES**









CÓDIGO	N° PARTE	DESCRIPCIÓN
5080102	27592	SET LLAVE COMB. 8-17MM 6PZ
5080103	27593	SET LLAVE COMB. 6-22MM 12PZ
5080105	27595	SET LLAVE COMB. 6-32MM 25PZ.
5080106	27596	SET LLAVE TUBULAR 6X7-20X22MM

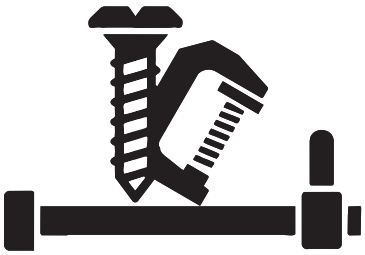

TORNILLOS, PRENSAS Y SARGENTOS

SET LLAVE | **HERRAMIENTAS MANUALES**





5080156

CÓDIGO	N° PARTE	DESCRIPCIÓN
5080156	27660	PRENSA SARGENTO 900MM
5080157	27662	PRENSA SARGENTO 1.50MTS

REPRESENTACIONES AUSTRAL

ACCESORIOS
HERRAMIENTAS

CATÁLOGO

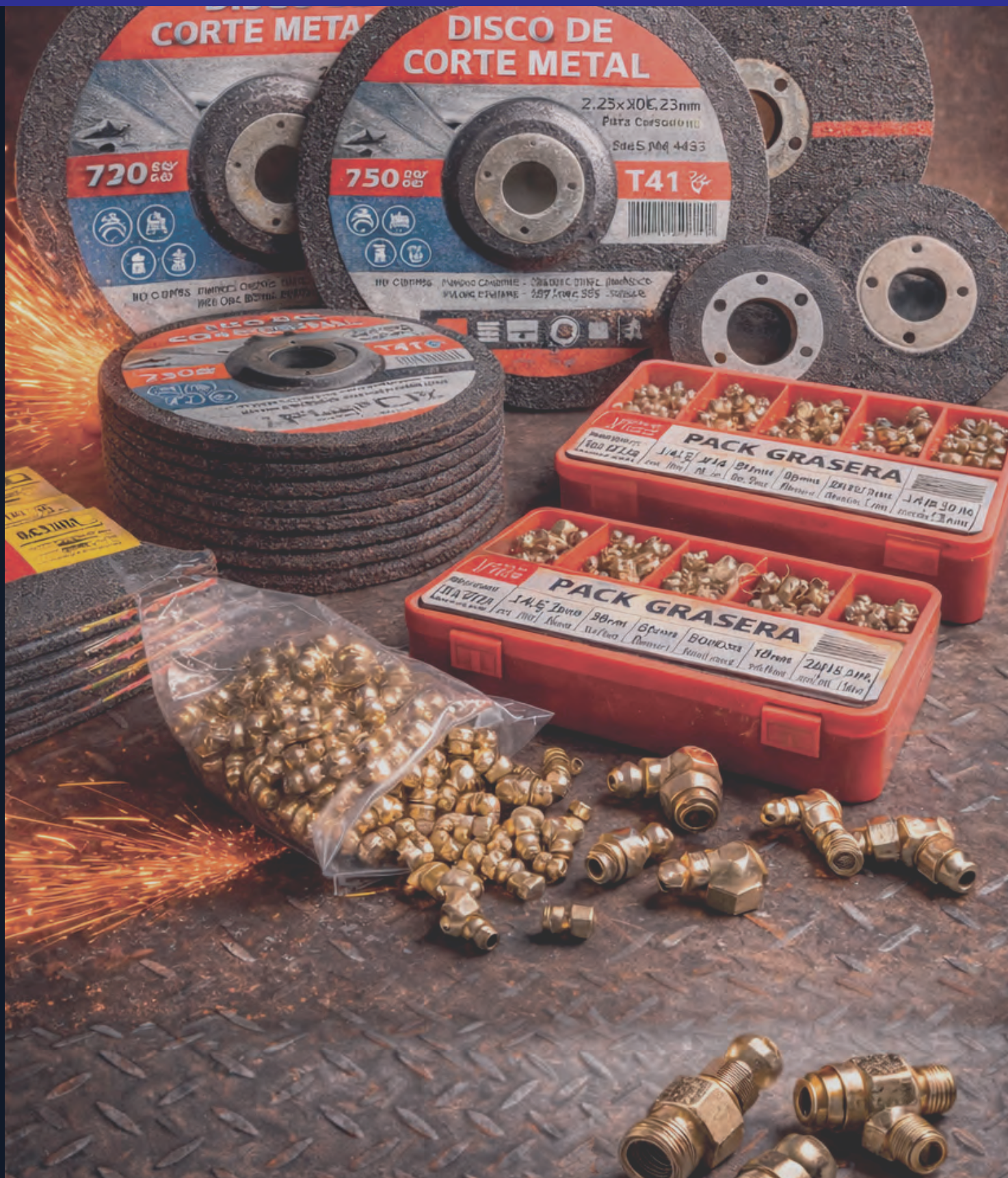

REPRESENTACIONES AUSTRAL

ACCESORIOS DE CORTE

SET LLAVE | **ACCESORIOS HERRAMIENTAS**







CÓDIGO	N° PARTE	DESCRIPCIÓN
0810310	UU013548662	DISCO CORTE 115X1,2X22,23MM T41
0810200	60440239956	DISCO CORTE METAL 175X1,6MM G46
0810202	60440281891	DISCO CORTE METAL 115X3MM M14 G30
0810203	60440281917	DISCO CORTE METAL 175X3MM G30



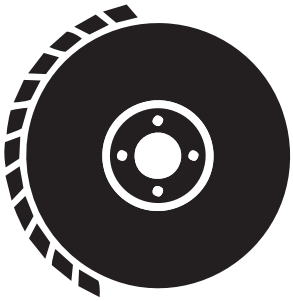

ACCESORIOS DE CORTE

SET LLAVE | **ACCESORIOS HERRAMIENTAS**

5020187



5020168



5020165



CÓDIGO	N° PARTE	DESCRIPCIÓN
5020165	26030034	DISCO CORTE 115X3MM M14 SET 10PCS
5020168	26030307P	DISCO CORTE 115X1MM M14 ULTRAFINO SET 10PCS
5020187	12000025	DISCO SIERRA MADERA 7.1/4" 40D.

ACCESORIOS DE CORTE

SET LLAVE | **ACCESORIOS HERRAMIENTAS**





CÓDIGO	N° PARTE	DESCRIPCIÓN
0810205	60440282055	DISCO DESBASTE 4,5" G24
0810207	60440282113	DISCO DESBASTE 9" G24

ACCESORIOS DE CORTE

SET LLAVE | **ACCESORIOS HERRAMIENTAS**

5020175



5020176



CÓDIGO	N° PARTE	DESCRIPCIÓN
5020175	26010012	DISCO DESBASTE 4.1/2" C/D SET 5PCS
5020176	26010015	DISCO DESBASTE 7" C/D SET 5PCS

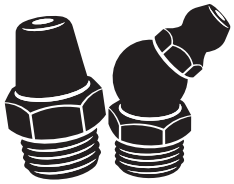

GRASERAS

REPRESENTACIONES AUSTRAL

GRASERAS | **ACCESORIOS HERRAMIENTAS**



0464001



0464000

CÓDIGO	N° PARTE	DESCRIPCIÓN
0464000	03-38-001	PACK GRASERA RECTA 1/4" S.A.E. 1X100 UNI
0464001	03-38-002	PACK GRASERA RECTA 5/16" S.A.E. 1X100 UNI

GRASERAS | **ACCESORIOS HERRAMIENTAS**



CÓDIGO	N° PARTE	DESCRIPCIÓN
0464006	S/N	PACK GRASERA CURVA 45 GRADOS 1/4" S.A.E. 1X100 UNI
0464007	03-38-012	PACK GRASERA CURVA 45 GRADOS 5/16 SAMOA 1X100 UNI
0464008	03-38-013	PACK GRASERAS CURVA 45 GRADOS 3/8 SAMOA 1X100 UNI
0464009	03-38-018	PACK GRASERA SEMI-CURVA 45" 6MM-100 1X100 UNI
0464010	03-38-019	PACK GRASERA CURVAS 45 GRADOS 8-100MM SAMOAS 1X100
0464011	03-38-020	PACK GRASERA SEMI CURVA 45" 10MM-100 1X100 UNI

GRASERAS | **ACCESORIOS HERRAMIENTAS**



CÓDIGO	N° PARTE	DESCRIPCIÓN
0464012	03-38-021	PACK GRASERA CURVA 90" 1/4 1X100 UNI
0464013	03-38-022	PACK GRASERAS CURVA 90 5/16 SAE SAMOA 1X100 UNI
0464014	03-38-023	PACK GRASERAS CURVAS 90 3/8 SAE SAMOA 1X100 UNI
0464015	03-38-028	PACK GRASERA CURVA 90" 6MM-100 1X100 UNI
0464016	03-38-029	PACK GRASERA CURVA 90 8-100MM SAMOA 1X100 UNI
0464017	03-38-030	PACK GRASERA CURVA 90" 10MM-100 1X100 UNI



0331452



0331413



0331314



0331316

CÓDIGO	N° PARTE	DESCRIPCIÓN
0331413	T250102	TECLE PLUMA P/IZAJE DE MOTORES 2 TONS
0331314	97174	GATA TIJERA REFORZADA 1,5 TONS 380MM
0331452	T030321	PISO DE AIRE NEUMATICO JACK 3T
0331316	97177	GATA TIJERA REFORZADA 2 TONS 385MM

DATONG

MANGUERA

MANGUERA JARDIN 1/2”	HERRAMIENTAS MANUALES



CÓDIGO	N° PARTE	DESCRIPCIÓN
5030101	S/N	MANGUERA JARDIN 1/2” VERDE ROLLO 100 MTS

REPRESENTACIONES AUSTRAL

RADIOS Y **ELECTRÓNICOS**



CATÁLOGO



ANTENAS

Antenas y alargadores automotrices para mejorar la recepción AM/FM y VHF. Diseño resistente, instalación flexible y compatibilidad con radios estándar, ideales para reemplazo o mejora.

ALARGADORES DE ANTENA

RADIOS Y ELECTRÓNICOS



Alargadores de antena diseñados para mejorar la recepción de señal en radios y equipos electrónicos del vehículo. Permiten extender la ubicación de la antena para obtener una señal más estable y clara, facilitando una instalación flexible según las necesidades del automóvil. Fabricados con materiales resistentes, ofrecen buena durabilidad y compatibilidad con sistemas de radio estándar, siendo ideales para reemplazos o mejoras de antena.

CÓDIGO	N° PARTE	DESCRIPCIÓN
0090102	**02-01-002**	ALARGADOR ANTENA 120 CM
0090103	**SUN-AA19-B/2**	ALARGADOR ANTENA 200 CM
0090101	**02-01-001SUN**	ALARGADOR ANTENA 60CM

ANTENA AUTO 23CM

RADIOS Y ELECTRÓNICOS



Antena automotriz, diseñada para recepción de señal AM/FM. Fabricación resistente a condiciones climáticas, con estructura flexible y de fácil instalación. Ideal para reemplazo o mejora de antenas estándar en vehículos livianos.

Recubrimiento plástico
Fácil instalación, reemplazo directo de la antena original.
Largo: 23cm
Diámetro de la rosca: 6mm"

CÓDIGO	N° PARTE	DESCRIPCIÓN
0918075	**212006**	ANTENA AUTO 23CM

ANTENA AUTO VHF/AM/FM 4 SECCIONES 79CM C/CABLE

RADIOS Y ELECTRÓNICOS



Antena automotriz telescópica de 79 cm con 4 secciones, compatible con señales VHF, AM y FM. Incluye cable de conexión para instalación directa. Diseño extensible que optimiza la recepción de señal, con construcción resistente y duradera para uso vehicular.

Antena funcional
Recepción de señal VHF, AM y FM
Mástil telescópico de 4 secciones
Largo extendido: 78,7cm
Largo del cable: 119,4cm

CÓDIGO	N° PARTE	DESCRIPCIÓN
0918074	**212019**	ANTENA AUTO VHF/AM/FM 4 SECCIONES 79CM C/CABLE SECCIONES 79CM C/CABLE



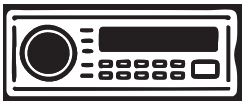

AUDIO

Gama de productos de audio para automóvil que incluye radios 1 DIN con Bluetooth y pantalla, kits de radio, adaptadores universales de parlantes, parlantes de distintas medidas y potencias, y tweeters. Diseñados para una instalación sencilla y una mejora notable en la calidad de sonido del vehículo.

ADAPTADORES PARLANTES

RADIOS Y ELECTRÓNICOS



Adaptadores de parlante universales de 12V compatibles con vehículos Ford, Peugeot, Toyota y Volkswagen. Diseñados para facilitar la instalación y reemplazo de parlantes sin modificar el cableado original, permiten una conexión rápida, segura y confiable, manteniendo la integridad del sistema eléctrico del vehículo y logrando instalaciones limpias y profesionales.

CÓDIGO	N° PARTE	DESCRIPCIÓN
0021335	**120040**	ADAPTADOR PARLANTE 12V UNIVERSAL-FORD
0021334	**120020**	ADAPTADOR PARLANTE 12V UNIVERSAL-PAUGEOT
0021336	**120060**	ADAPTADOR PARLANTE 12V UNIVERSAL-TOYOTA
0021333	**120011**	ADAPTADOR PARLANTE 12V UNIVERSAL-VW

KIT RADIO BT/SD/AUX + PARLANTES 6" 120W 4VIAS COAX

RADIOS Y ELECTRÓNICOS



Kit de audio automotriz Audiobox con radio multimedia Bluetooth, entradas USB/SD/AUX y parlantes coaxiales de 6" 120W de 4 vías. Diseñado para entregar mayor potencia, claridad y conectividad, ideal para mejorar el sistema de sonido del vehículo con una instalación práctica y eficiente.

CÓDIGO	N° PARTE
0830107	AUDIOBOX K-1

PARLANTES AUDIOBOX

ACCESORIOS INTERIOR







0830303





0830304







0830302







0830301

Los parlantes AUDIOBOX están diseñados para ofrecer un sonido potente, claro y equilibrado, ideal para mejorar el sistema de audio original del vehículo. Fabricados con materiales resistentes y pensados para un uso prolongado, entregan un excelente rendimiento tanto en graves como en agudos. Woofer de cono de inyección y altavoz de 4 vías. Son compatibles con una amplia variedad de vehículos y representan una solución confiable para quienes buscan mayor potencia y calidad sonora sin modificaciones complejas.

CÓDIGO	N° PARTE	DESCRIPCIÓN	FRECUENCIA	SENSIBILIDAD	POTENCIA MÁX.	IMÁN	BOBINA VOZ	TONOS MEDIOS /AGUDOS
0830304	AUDIOBOX-4	PARLANTES 6X9" 180W 4 VIAS COAXIAL	65-20K0hz	89dB	180w	180w	25mm	35mm
0830301	PY-CX404C	PARLANTES 4" 80W 4 VIAS COAXIAL	100-20K0hz	88dB	80w	80w	20mm	30mm
0830302	PY-CX504-C	PARLANTES 5,25" 100W 4 VIAS COAXIAL	100-20K0hz	88dB	80w	80w	20mm	30mm
0830303	PY-CX604C	PARLANTES 6" 120W 4 VIAS COAXIAL	65-200Khz	89dB	120w	120w	25mm	35mm

PARLANTES TWEETER 1,38" 2-20KHZ

ACCESORIOS INTERIOR



Parlantes Tweeter Audiobox de 1.38 pulgadas con cúpula de aliación ferrita, diseñado **para mejorar la reproducción de altas frecuencias en sistemas de audio automotriz.** Ofrece un sonido más claro y definido, ideal para complementar parlantes y lograr una mejor experiencia auditiva. Fácil instalación y compatibilidad con distintos equipos de audio.

CÓDIGO	N° PARTE	SENSIBILIDAD	POTENCIA RMS	IMPEDANCIA ENTRADA
0830305	AUDIOBOX-5	88dB	50w	4Ohm

RADIO 1 DIN C/BT C/PANTALLA TOUCH 7" MIRROR LINK

RADIOS Y ELECTRÓNICOS





El Radio NENTONG NT-VA01 cuenta con formato 1 DIN e incorpora pantalla touch de 7 pulgadas, conectividad Bluetooth y función Mirror Link, permitiendo duplicar la pantalla del smartphone para un uso más práctico y seguro. Diseñado para una instalación sencilla, ofrece una experiencia multimedia moderna y es compatible con sistemas de audio automotriz.

CÓDIGO	N° PARTE
0830612	NT-VA01

RADIO 1 DIN C/BT C/LEC CD PANEL DESMONTABLE

RADIOS Y ELECTRÓNICOS



CÓDIGO	N° PARTE
0830122	AUDIOBOX R-1

ADAPTADOR CARPLAY INHALAMBRICO

RADIOS Y ELECTRÓNICOS

PROXIMAMENTE



Módulo adaptador CarPlay inalámbrico que convierte sistemas CarPlay con conexión por cable a conexión WiFi/Bluetooth. Permite vinculación automática con iPhone, transmisión estable de audio, navegación y apps. Diseño compacto, instalación plug & play y alimentación por USB.

CÓDIGO	N° PARTE
0830618	M68



BALIZAS

REPRESENTACIONES AUSTRAL

BALIZAS 12-24V | **RADIOS** Y ELECTRÓNICOS



0140211



0140202



0140203



0140208



0140210



0140209



0140204



0140207



0140201



0140205

Balizas diseñadas para uso vehicular y profesional, compatibles con sistemas 12–24V. Incorporan tecnología LED de alta eficiencia, bajo consumo y larga vida útil, disponibles en color ámbar, rojo y azul-rojo.Los modelos con base magnética permiten una instalación rápida y segura, ideal para trabajos temporales, emergencias y señalización preventiva.

CÓDIGO	N° PARTE	DESCRIPCIÓN
0140211	LTF-7L-BR-900MM	BALIZA AZUL-ROJO LED 12-24V MAGNETICA 90*30*6CM
0140205	WL29D	BALIZA AMBAR LED 12-24V
0140208	LTF-17L	BALIZA AMBAR LED 12-24V 3W MAGNETICA
0140209	LTF-23L	BALIZA AMBAR LED 12-24V 3W MAGNETICA
0140210	LTF-29L	BALIZA AMBAR LED 12-24V 3W MAGNETICA
0140202	WL01D	BALIZA AMBAR LED 12-24V MAGNETICA
0140204	WL08	BALIZA AMBAR LED 12-24V MAGNETICA
0140207	WL102D	BALIZA AMBAR LED 12-24V MAGNETICA
0140201	WL69D	BALIZA AMBAR LED 12-24V MAGNETICA
0140203	WL01D	BALIZA ROJA LED 12-24V MAGNETIC

LINTERNA LED 5W RECARGABLE

RADIOS Y ELECTRÓNICOS



Linterna LED de **alta potencia con tecnología de iluminación eficiente de 5W**, ideal para uso vehicular, emergencias, trabajos técnicos y actividades exteriores. **Cuenta con batería recargable que permite un uso práctico y continuo**, brindando una luz intensa y uniforme. Diseño compacto, resistente y fácil de transportar, pensada para ofrecer confiabilidad y durabilidad en todo momento.

CÓDIGO	N° PARTE
0140212	320002

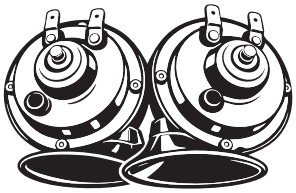

BOCINAS

Dispositivos **acústicos para señalización y seguridad vehicular**. Incluyen alarmas de retroceso y bocinas eléctricas o neumáticas en distintas configuraciones y voltajes, ofreciendo sonido potente, claro y confiable para uso urbano y de carga.

ALARMA DE RETROCESO

RADIOS Y ELECTRÓNICOS



0031327



0021301

Alarmas acústicas **para vehículos livianos y pesados, con rangos de operación de 10 a 80 V / 12 a 80 V según modelo.** Emiten señales sonoras de 97 dB a 102 dB, proporcionando una advertencia clara y efectiva durante maniobras de retroceso. Diseñadas con estructura resistente para uso continuo y condiciones exigentes, ideales para aplicaciones automotrices y de carga.

CÓDIGO	N° PARTE	DESCRIPCIÓN
0031327	ES85	ALARMA DE RETOCESO 10-80V 102DB TIPO ES85
0021301	128097	ALARMA RETROCESO 12-80V 97DB

BOCINA AIRE CAMIÓN C/TROMPETAS CORTAS

RADIOS Y ELECTRÓNICOS



Bocina neumática **diseñada para camiones y vehículos de carga, equipada con trompetas cortas que proporcionan un sonido potente y de alta proyección.** Ideal para señalización y advertencia en carretera, ofrece un desempeño confiable y una construcción resistente para uso intensivo y condiciones exigentes.

CÓDIGO	N° PARTE
0031330	JGR-620-2

BOCINA CON COMPRESOR 5 TROMPETAS (LA CUCARACHA)



Bocina neumática **con compresor eléctrico y 5 trompetas**, que entrega un sonido potente y de alta proyección. Ideal para **camiones y vehículos de carga**, con diseño robusto para uso exigente.

CÓDIGO	N° PARTE
0031363	S/A

BOCINA DE RETROCESO 12V - 24v



Bocinas de retroceso **diseñadas para sistemas eléctricos de 12V y 24V, ideal para vehículos livianos y comerciales.** Emiten una señal acústica clara y efectiva para advertencia durante maniobras de retroceso, contribuyendo a la seguridad operativa. Construcción resistente y confiable para uso continuo.

CÓDIGO	N° PARTE	DESCRIPCIÓN
0031323	LT 24026 12V	BOCINA DE RETROCESO 12V
0031324	LT 24026 24V	BOCINA RETROCESO 24V

BOCINA ELÉCTRICA DE AIRE



Bocina **eléctrica de aire para vehículos, con sonido potente y claro.** Ideal para mejorar la señalización y seguridad en carretera. De fácil instalación, compatible con sistemas eléctricos automotrices y fabricada para ofrecer durabilidad y rendimiento confiable.

CÓDIGO	N° PARTE
0031351	JGY 101

SET DE BOCINAS 12V TONO ALTO/BAJO (PLATO)

RADIOS Y ELECTRÓNICOS



Set de bocinas automotrices **tipo plato, operadas a 12V, con tonos alto y bajo para una señal sonora clara y equilibrada.** Diseñadas para mejorar la audibilidad y seguridad vehicular, ofrecen fácil instalación, rendimiento confiable y compatibilidad con sistemas eléctricos estándar.

CÓDIGO	Nº PARTE
0021303	127659

SET DE BOCINAS 12V TONOS ALTO/BAJO (CARACOL)

RADIOS Y ELECTRÓNICOS



Bocina de retroceso **diseñada para sistemas eléctricos de 12V, ideal para vehículos livianos y comerciales.** Emite una señal acústica clara y efectiva para advertencia durante maniobras de retroceso, contribuyendo a la seguridad operativa. Construcción resistente y confiable para uso continuo.

CÓDIGO	Nº PARTE
0021304	129206

BOCINA PLATO CARACOL DOBLE 12V C/RELAY



Bocina automotriz de **doble plato tipo caracol, operada a 12V. Incorpora relay para una activación eficiente y segura, entregando un sonido potente y definido**. Diseñada para una instalación confiable y mayor durabilidad en aplicaciones vehiculares.

CÓDIGO	N° PARTE
0031310	DL-60-1 12V

BOCINAS PLATO NEGRO



0031303

0031318

0031365

Bocinas automotrices **tipo plato,** fabricadas en color negro y diseñadas para sistemas eléctricos de 12V. Ofrecen un **sonido claro y potente para señalización vehicular.** Cuentan con **diámetro de 65 mm según modelo**, construcción robusta, fácil instalación y amplia compatibilidad con distintos vehículos.

CÓDIGO	N° PARTE	DESCRIPCIÓN
0031303	DL-133 BLACK	BOCINA PLATO NEGRO (65 MM DIAMETRO)
0031318	DL-135 BLACK	BOCINA PLATO NEGRO 12V
0031365	DL-134	BOCINA PLATO NEGRO 65MM

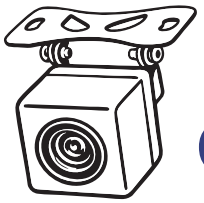

CÁMARAS

CÁMARAS DE RETROCESO | **RADIOS** Y ELECTRÓNICOS



0830408



0830431



0830430

Cámaras de retroceso diseñadas para mejorar la visibilidad y seguridad al conducir en reversa. Disponibles en formatos embutido circular, embutido rectangular y con soporte rectangular, permiten una **instalación versátil según el vehículo**, entregando una imagen clara y estable para maniobras y estacionamiento.

CÓDIGO	N° PARTE	DESCRIPCIÓN
0830408	NTCM17	CAMARA RETROCESO (EMBUTIDA CIRCULAR)
0830431	NTCM21	CAMARA RETROCESO (C/SOPORTE RECTANGULAR)
0830430	NTCM-18	CAMARA RETROCESO (EMBUTIDA RECTANGULAR)



REPRESENTACIONES AUSTRAL

SENSORES, ALARMAS **Y CIERRE CENTRALIZADO**

Accesorios para seguridad y control del vehículo. Incluyen alarmas, inmovilizadores, avisadores sonoros, alarmas de retroceso, cierres centralizados, módulos de interfaz y senso-

ALARMA DE AUTO C/CONTROL DETALLE METÁLICO



0830604

RADIOS Y ELECTRÓNICOS



0830601

Alarma vehicular con tecnología Rolling Code, que evita la clonación del control remoto y mejora la seguridad del vehículo. Compatible con cierre centralizado y funciones programables para una protección completa. Incluye: armado/desarmado silencioso, modo localizador, anti-asalto, auto armado programable, botón de pánico, corte de ignición, apertura de maletero y cierre automático de ventanas.

Cuenta además con desarme de emergencia e interruptor valet.
Disponible con control negro o con detalle metálico.

CÓDIGO	N° PARTE	DESCRIPCIÓN
0830604	**NT898L-A**	ALARMA DE AUTO C/CONTROL DETALLE METÁLICO
0830601	**NT898L**	ALARMA DE AUTO C/CONTROL NEGRO

ALARMA DE RETOCESO 10-80V 102DB TIPO ES140

RADIOS Y ELECTRÓNICOS



Alarma de retroceso diseñada para alertar maniobras en reversa, operativa en un rango de 10–80V y con nivel sonoro de 102 dB, ideal para mejorar la seguridad en vehículos y maquinaria. Proporciona una advertencia audible clara y efectiva en entornos urbanos e industriales.

CÓDIGO	N° PARTE
0031334	ES140

AVISADOR SONORO DE LUCES ENCENDIDAS

RADIOS Y ELECTRÓNICOS



Dispositivo **diseñado para emitir una alerta sonora cuando las luces del vehículo quedan encendidas, ayudando a prevenir la descarga de la batería.** Compatible con sistemas eléctricos vehiculares, de instalación práctica y uso confiable.

CÓDIGO	N° PARTE
2010112	T - 5800

BOTÓN DE ARRANQUE + ALARMA + INMOVILIZADOR

RADIOS Y ELECTRÓNICOS



Sistema integrado que **combina botón de encendido, alarma vehicular e inmovilizador, diseñado para mejorar la seguridad y el control del vehículo.** Permite una operación práctica y aporta protección antirrobo mediante bloqueo del sistema de arranque.

CÓDIGO	N° PARTE
0830613	NT-C097

INMOVILIZADOR ANTI-ROBO 2.4G

RADIOS Y ELECTRÓNICOS



Sistema de seguridad vehicular con tecnología 2.4 GHz, diseñado para bloquear el arranque del motor y prevenir robos. Aporta protección antirrobo confiable y operación estable, compatible con una amplia gama de vehículos.

CÓDIGO	N° PARTE
0830610	NT-IM005

JUEGO 4 CIERRES CENTRALIZADOS

RADIOS Y ELECTRÓNICOS



Juego de 4 actuadores para cierre centralizado, diseñado para permitir el bloqueo y desbloqueo simultáneo de puertas. Compatible con sistemas de cierre vehicular, ofrece funcionamiento confiable y una instalación práctica.

CÓDIGO	N° PARTE
0830410	LD-003

MÓDULO INTERFASE P/CIERRE AUTOMAT.ALZAVI

RADIOS Y ELECTRÓNICOS



Módulo de interfaz diseñado para automatizar el cierre centralizado, permitiendo el bloqueo de puertas al iniciar la marcha. Compatible con sistemas de cierre vehicular, mejora la seguridad y el control del vehículo de forma automática.

CÓDIGO	N° PARTE
0830421	PW002-4

SENSOR DE ESTACIONAMIENTO (NEGRO)

RADIOS Y ELECTRÓNICOS



Sensor de estacionamiento diseñado para asistir en maniobras de aparcamiento, emitiendo alertas sonoras ante la proximidad de obstáculos. Presenta acabado negro y es compatible con sistemas de asistencia vehicular, mejorando la seguridad y precisión al estacionar.

CÓDIGO	N° PARTE
0830413	P-4001 BLACK

SENSORES LED ESTACIONAMIENTO

RADIOS Y ELECTRÓNICOS



Sistema compuesto por 4 sensores con indicador LED, diseñado para detectar obstáculos y emitir alertas visuales y sonoras durante las maniobras. Disponible en distintos colores de sensores (negro, blanco y gris), permite una instalación adaptable al diseño del vehículo, mejorando la seguridad y precisión al estacionar.

CÓDIGO	N° PARTE	DESCRIPCIÓN
0830416	**P-4002 G OSC**	SENSOR LED ESTACIONAM (4 SENS GRIS OSCUR
0830417	**P-4001-A**	SENSOR LED ESTACIONAM (4 SENSORES-BLANCO
0830414	**P-4001-B**	SENSOR LED ESTACIONAM (4 SENSORES-BLANCO
0830415	**P-4002 GRIS**	SENSOR LED ESTACIONAM (4 SENSORES-GRIS C
0830406	**P-4002 BLACK**	SENSOR LED ESTACIONAM (4 SENSORES-NEGRO

REPRESENTACIONES AUSTRAL

CATÁLOGO

ANTICONGELANTES Y **AGUAS**



AGUAS

ANTICONGELANTES Y AGUAS | **AGUAS**



CÓDIGO	N° PARTE	DESCRIPCIÓN
710205	EX-0710109	PACK 4 UN. AGUA DESMINERALIZADA BIDON 5 LTS.
710206	EX-0710110	PACK 4 UN. AGUA VERDE BIDON 5 LTS.

ANTICONGELANTES

ANTICONGELANTES Y AGUAS | **ANTICONGELANTES**



CÓDIGO	N° PARTE	DESCRIPCIÓN
0710102	07004	ANTICONGELANTE -15C GALON (3,79 LTS)
0710103	07005	ANTICONGELANTE CONCENTRADO -40C(1 LITRO)
0710202	EX-0710102	PACK 5 UN. ANTICONGELANTE -15C BIDON 3,79 LTS.

REFRIGERANTE

ANTICONGELANTES Y AGUAS | **ANTICONGELANTES**



CÓDIGO	N° PARTE	DESCRIPCIÓN
0710204	EX-0710108	PACK 5 UN. REFRI ROSADO ANTICORROSIVO 3,79
0710203	EX-0710105	PACK 5 UN. REFRIGERANTE ANTI-INCRUSTANTE -3C 3,79
0710201	EX-0710101	PACK 5 UN.REFRI -3 VERDE ANTICORROSIVO 3,7

REPRESENTACIONES AUSTRAL

CATÁLOGO

PINTURA SPRAY



PINTURA SPRAY

ELIMINADOR DE HUMOS

ADITIVOS PARA ACEITE



CÓDIGO	N° PARTE	DESCRIPCIÓN
5310084	S6057	ELIMINADOR DE HUMOS 354ML--SUNUP

ARRANCADOR DE MOTOR

ADITIVOS PARA MOTOR



CÓDIGO	N° PARTE	DESCRIPCIÓN
5310076	S6025	ARRANCADOR DE MOTOR EN FRIO 450ML - SUNUP "

AIRE COMPRIMIDO

LIMPIADOR Y DESENGRASANTES



CÓDIGO	N° PARTE	DESCRIPCIÓN
5310063	S3056	AIRE COMPRIMIDO 450ML--SUNUP

LIMPIA VIDRIOS

LIMPIEZA EXTERIOR



CÓDIGO	N° PARTE	DESCRIPCIÓN
5310087	S2003	LIMPIA VIDRIOS 500ML - SUNUP

LIQUIDO DE FRENO

LIQUIDOS DE FRENOS



CÓDIGO	N° PARTE	DESCRIPCIÓN
5310082	S6048	LIQUIDO FRENO DOT3 500ML--SUNUP
5310083	S6064	LIQUIDO FRENO DOT4 500ML--SUNUP

LUBRICANTE CADENA

LUBRICANTES SPRAY



CÓDIGO	N° PARTE	DESCRIPCIÓN
5310079	S4008	LUBRICANTE CADENA 450ML--SUNUP

NEUTRALIZADOR DE OLORES

LIMPIEZA INTERIOR



CÓDIGO	N° PARTE	DESCRIPCIÓN
5310080	S6061-LE	NEUTRALIZADOR DE OLORES A/C LIMON 150ML--SUNUP

PROTECTOR/ABRILLANTADOR

LIMPIEZA INTERIOR



CÓDIGO	N° PARTE	DESCRIPCIÓN
5310078	S6015	PROTECTOR Y ABRILLANTADOR PLASTICOS 500ML - SUNUP

PINTURA SPRAY



CÓDIGO	N° PARTE	DESCRIPCIÓN
5310072	S1001-1200	PINTURA SPRAY ALTA TEMPERATURA NEGRO 400ML--SUNUP
5310066	S1001-41	PINTURA SPRAY AMARILLO 400ML--SUNUP
5310069	S1001-201	PINTURA SPRAY AZUL 400ML--SUNUP
5310003	S1001-40	PINTURA SPRAY BLANCO 400ML
5310065	S1001-141	PINTURA SPRAY CAFE 400ML--SUNUP
5310004	S1001-318	PINTURA SPRAY EFECTO CROMO 400ML
5310005	S1001-1006	PINTURA SPRAY FLUORESCENTE NARANJO 400ML
5310064	S1001-22	PINTURA SPRAY GRIS 400ML--SUNUP
5310051	S6029-AZUL	PINTURA SPRAY LLANTAS AZUL 450
5310052	S6029-NEGRO	PINTURA SPRAY LLANTAS NEGRO 450
5310053	S6029-ROJO	PINTURA SPRAY LLANTAS ROJO 450
5310054	S6029-VERDE	PINTURA SPRAY LLANTAS VERDE 450
5310071	S1001-36A	PINTURA SPRAY METALICO CROMO 400ML--SUNUP
5310067	S1001-134	PINTURA SPRAY NARANJO 400ML -SUNUP
5310002	S1001-4	PINTURA SPRAY NEGRO 400ML
5310070	S1001-36	PINTURA SPRAY PLATA 400ML - SUNUP
5310001	S1001-26	PINTURA SPRAY ROJO 400ML
5310068	S1001-37	PINTURA SPRAY VERDE 400ML - SUNUP

REPRESENTACIONES AUSTRAL

SELLADORES, SILICONAS Y ADHESIVOS

CATÁLOGO



ADHESIVOS

PARCHE REP.

ADHESIVOS



Las unidades están diseñadas con una construcción de capas diagonales entrecruzadas. Incorporan una capa de caucho amortiguadora para resistir el impacto de rodadura y proporcionar resistencia y flexibilidad al diseño diagonal del neumático. Este diseño de reparación es compatible con neumáticos con y sin cámara.

CÓDIGO	N° PARTE	DESCRIPCIÓN	TAMAÑO
5190108	3-230	PARCHE REP. DE POLARIZACION C/10U BP03	**100MM**
5190109	3-232	PARCHE REP. DE POLARIZACION C/10U BP04	**130MM**



Las unidades de reparación radial están hechas de caucho de alta calidad, lo que les da gran flexibilidad y resistencia. Absorben impactos, soportan la flexión del neumático radial y son compatibles con neumáticos con y sin cámara. Su capa de tela de alta resistencia refuerza la estructura del neumático, mientras que la cubierta superior protege las capas. Además, se adhieren de forma permanente al interior del neumático mediante vulcanización química

CÓDIGO	N° PARTE	DESCRIPCIÓN	TAMAÑO
5190106	3-260R	PARCHE REP. DE RADIALES CAJA (10U) 110R	**80x60 MM**
5190107	3-261	PARCHE REP. DE RADIALES CAJA (10U) RD112	**110x165 MM**



El reparador universal Dura-Vulc® es apto para neumáticos radiales y diagonales, con o sin cámara, y ofrece alta resistencia multidireccional gracias a su capa especial de tejido, siendo ideal para reparaciones que requieren refuerzo.

CÓDIGO	N° PARTE	DESCRIPCIÓN	TAMAÑO
5190103	3-301/3-330	PARCHE REP. UNIVERSAL Ø45MM CAJA (30U)	**45 MM**
5190104	3-341	PARCHE REP. USO MULTIPLE CAJA (80U) 55R	**55 MM**

PEGAMENTO VULCANIZADOR

ADHESIVOS



CÓDIGO	N° PARTE	DESCRIPCIÓN
5190111	3-702	PEGAMENTO VULCANIZADOR 946ML

ADHESIVOS

ADHESIVO URETANO PARABRISAS ALTA VISCOSIDAD 310ML

ADHESIVOS



PROXIMAMENTE

Adhesivo de uretano automotriz de curado rápido 3M™ es un **sellador monocomponente activado por humedad, desarrollado para la instalación profesional de parabrisas y vidrios automotrices.** Su alta viscosidad y tiempo de trabajo de 10 a 15 minutos permiten una aplicación precisa y segura, facilitando el posicionamiento del vidrio. Ofrece excelente adhesión y alta resistencia en parabrisas, lunetas, vidrios laterales y luces traseras, garantizando una unión firme y durable.

Tiempo de curado: 24 Hrs.
Tiempo de curado completo: 24 hrs.
Hora de pintar: 24 hrs.
Color de producto: Negro

CÓDIGO	N° PARTE	DESCRIPCIÓN
0810306	S/N	ADHESIVO URETANO PARABRISAS ALTA VISCOSIDAD 310ML

SELLADORES

ADHESIVO TRANP. SILICONA 300 ML

SELLADORES



CÓDIGO	N° PARTE	DESCRIPCIÓN
0630118	49294	ADHESIVO TRANP. SILICONA 300 ML

SELLADOR DE JUNTAS

SELLADORES



CÓDIGO	N° PARTE	DESCRIPCIÓN
5310075	S4020	SELLADOR DE JUNTAS SPRAY 450ML--SUNUP

SELLADORES

REPARADOR ANTIFUGAS Y GRIETAS SPRAY 450ML

SELLADORES



CÓDIGO	N° PARTE	DESCRIPCIÓN
5310058	S6037	REPARADOR ANTIFUGAS Y GRIETAS SPRAY 450ML

SELLANTE EPOXICO TRANSP. CPI-USA 28,4GRS

SELLADORES



CÓDIGO	N° PARTE	DESCRIPCIÓN
0630106	49406	SELLANTE EPOXICO TRANSP. CPI-USA 28,4GRS

SPRAY INFLADOR DE NEUMATICOS 450ML

SELLADORES

FOTOS PENDIENTE

CÓDIGO	N° PARTE	DESCRIPCIÓN
5310045	S6018	SPRAY INFLADOR DE NEUMATICOS 450ML

SILICONA GREY CPI-USA 85 GRS

SILICONAS



CÓDIGO	N° PARTE	DESCRIPCIÓN
630101	47181	SILICONA GREY CPI-USA 85 GRS
630102	49202	SILICONA ROJA CPI-USA 85 GRS
0630104	49204	SILICONA TRANSPARENTE CPI-USA 85GRS

SILICONA REMOVEDOR

SILICONAS



CÓDIGO	N° PARTE	DESCRIPCIÓN
5310074	S6048	SILICONA REMOVEDOR DE JUNTAS 650ML--SUNUP

REPRESENTACIONES AUSTRAL

CATÁLOGO

ADITIVOS



ADITIVOS

ADITIVO ACEITE ANTIFRICCION 443 ML



ADITIVOS

CÓDIGO	N° PARTE	DESCRIPCIÓN
5310049	S6026	ADITIVO ACEITE ANTIFRICCION 443 ML
5310050	S6027	ADITIVO ACEITE MOTOR 443 ML

LIMPIA INYECTORES DIESEL 300ML



ADITIVOS

CÓDIGO	N° PARTE	DESCRIPCIÓN
5310035	S6007	LIMPIA INYECTORES DIESEL 300ML
5310036	S6008	LIMPIA INYECTORES GASOLINA 300ML
5310013	S3031	LIMPIADOR DE FRENOS 500ML
5310016	S3008	LIMPIADOR INTERNO DE MOTOR 5-MIN 443M
0610202	FAOENVA	LIMPIADOR RADIADOR 50 GR APROX
5310021	-	ADITIVO LIMPIA CATALIZADORES 250ML
5310037	-	ADITIVO LIMPIA CARBURADOR 300ML

SILICONA TRANSPARENTE CPI-USA 85GRS



ADITIVOS

CÓDIGO	N° PARTE	DESCRIPCIÓN
0810300	62526639307	SELLADOR ADHESIVO POLIURETANO NEGRO 600ML
0610201	FAOENVA	SELLADOR RADIADOR 50GR APROX

REPRESENTACIONES AUSTRAL

GRASAS

CATÁLOGO



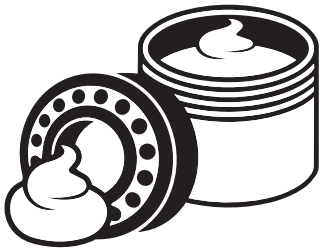

REPRESENTACIONES AUSTRAL

GRASAS

ADITIVO ACEITE ANTIFRICCION 443 ML	GRASAS



CÓDIGO	N° PARTE	DESCRIPCIÓN
5310025	S4010	GRASA BLANCA SPRAY 600ML
0610192	FAOENVA	GRASA GRAFITADA 250 GRS. APROX
0610211	FAOENVA	GRASA MOLY-B2 BISULFURO DE MOLIBDENO AL 5% (GRIS) 250 GRS. APROX
0610190	FAOENVA	GRASA ROJA 250 GRS. APROX
0610210	FAOENVA	GRASA VALGRASE-2 COMPLEJO LITIO (COLOR AZULADO) 250 GRS. APROX

REPRESENTACIONES AUSTRAL

CATÁLOGO

LUBRICANTES **SPRAY**



LUBRICANTES
SPRAY

GATA BOTELLAS HIDRAULICAS | **LUBRICANTES SPRAY**



CÓDIGO	N° PARTE	DESCRIPCIÓN
5310023	S4002	AFLOJADOR DE PIEZAS DE-RUST 450ML

ANTI-SEIZE LUBRICANTE ANTIDERRAPANTE ALUMINIO 227G

LUBRICANTES SPRAY



CÓDIGO	N° PARTE	DESCRIPCIÓN
0630139	49558	ANTI-SEIZE LUBRICANTE ANTIDERRAPANTE ALUMINIO 227G

LUBRICANTE PROTECTOR ANTI-RUST

LUBRICANTES SPRAY



CÓDIGO	N° PARTE	DESCRIPCIÓN
5310040	S6016	LUBRICANTE PROTECTOR ANTI-RUST 500ML

VASELINA SPRAY 450ML

LUBRICANTES SPRAY



CÓDIGO	N° PARTE	DESCRIPCIÓN
5310057	S6044	VASELINA SPRAY 450ML

FOTO PENDIENTE

REPRESENTACIONES AUSTRAL

CINTAS ADHESIVAS
EMBALAJE

CATÁLOGO





CINTAS ADHESIVAS

Cintas adhesivas **diseñadas para aislamiento, fijación, sellado, embalaje, señalización y seguridad en aplicaciones eléctricas, automotrices, industriales y de uso general.** Fabricadas en distintos materiales como PVC, aluminio, vinilo y compuestos reflectantes, ofrecen buena adherencia, resistencia y durabilidad según su aplicación. Disponibles en variados formatos, colores y medidas para adaptarse a diferentes necesidades técnicas y operativas.

CINTAS AISLANTES ELÉCRICAS

CINTAS ADHESIVAS



Cintas aislantes eléctricas flexibles y resistentes, ideales para **aislar y proteger cables y conexiones. Ofrecen buena adherencia y resistencia a la humedad,** aptas para uso automotriz, doméstico e industrial. Disponibles en distintos tamaños.

CÓDIGO	N° PARTE	DESCRIPCIÓN
0200112	PIA 1810	CINTA AISLANTE ELECRICA 10MTS
0200113	PIA 1820	CINTA AISLANTE ELECTRICA 20MTS
0200111	PIA 1805	CINTA AISLANTE ELECTRICA 5MTS

CINTA ALUMINIO 2IN X 10YD

CINTAS ADHESIVAS



Cinta adhesiva de aluminio diseñada para sellado, aislamiento y protección de superficies. Ofrece alta adherencia y resistencia al calor y a la humedad, ideal para aplicaciones automotrices, industriales y de ventilación. Formato 2 pulgadas x 10 yardas.

CÓDIGO	N° PARTE
0810266	70006405107

CINTAS DE EMBALAJE

CINTAS ADHESIVAS



Cintas de embalaje diseñadas para el sellado seguro de cajas y paquetes. Ofrecen buena adherencia y resistencia para uso general, siendo aptas para aplicaciones domésticas, comerciales e industriales. Disponibles en distintos colores y formatos para adaptarse a diversas necesidades de embalaje.

CÓDIGO	N° PARTE	DESCRIPCIÓN
0200103	**COP4850BL**	CINTA DE EMBALAJE 50MTS AZUL
0200102	**OP4850B**	CINTA DE EMBALAJE 50MTS CAFE
0200101	**OP4850C**	CINTA DE EMBALAJE 50MTS TRANSPARENTE
0810141	**YD006003010**	CINTA DE EMBALAJE TRANSPARENTE USO GENERAL
0200104	**609**	CINTA EMBALAJE 50MTS "FRAGIL"

CINTAS DE ENMASCARAR

CINTAS ADHESIVAS



cinta de papel crepé rentable que sujeta, agrupa, sella y realiza otros trabajos de grabación no críticos donde se necesita una cinta sensible a la presión. Esta cinta ofrece un desenrollado controlado para evitar triturar o astillarse y rasgarse fácilmente del rollo con la mano.

CÓDIGO	N° PARTE	DESCRIPCIÓN
0810188	HB004820419	CINTA DE ENMASCARAR 101+ 48MMX50M
0810275	HB004820393	CINTA ENMASCARAR 24MMX50M
0810278	HB004682306	CINTA MASKING TAPE38MMX50M

CINTA DOBLE CONTACTO VHB ESTOJO 19MMX5M

CINTAS ADHESIVAS



Cinta doble contacto tipo VHB diseñada para fijaciones firmes y duraderas sin necesidad de perforaciones. Ofrece alta adherencia y resistencia, siendo ideal para aplicaciones automotrices, industriales y de uso general. Formato 19 mm x 5 m.

CÓDIGO	N° PARTE
0810193	HB004459218

CINTAS DUCT TAPE (DUCTO)

CINTAS ADHESIVAS





Cinta multiusos con un adhesivo fuerte para crear una unión segura.
Ideal paa empaquetado, encintar cables, parchar, reforzar y más.

CÓDIGO	N° PARTE	DESCRIPCIÓN
0810271	70006954591	CINTA DUCT TAPE COLOR BLANCA SERIE 3920 18M
0810270	70006954583	CINTA DUCTO MULTIUSO ROJA 18M

CINTAS REFLECTANTES

CINTAS ADHESIVAS



0212811



0212802



0212809



0212803

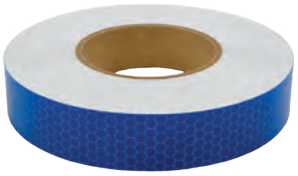

0212807



0212805



0212806



0212801



0212816



0212804



0770110

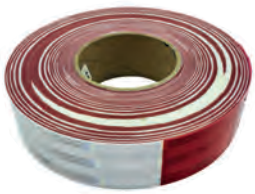

0770101



0770102



0770103



0770104

Cintas reflectantes retrorreflectivas de alta visibilidad para seguridad vial e industrial, con adhesivo de alto desempeño y resistencia a la intemperie. Disponibles en varios colores, formatos y medidas, con opciones certificadas DOT-C2. Mejoran la visibilidad diurna y nocturna en vehículos, equipos y señalización

CÓDIGO	N° PARTE	DESCRIPCIÓN
0212816	T405-0003	CINTA REFLEC CONSPICUITY AMARILLA **2"X50,4 MT**
0212809	T405-0010	CINTA REFLECTANTE AMARILLA **1"X45,7 M** (S/DOT)
0770104	75030287363	CINTA REFLECTANTE AMARILLO **53,5 MM X 50 MTS**
0212807	T-405-0010	CINTA REFLECTANTE AZUL **1"X45,7 MTS** (S/DOT)
0770103	75030122487	CINTA REFLECTANTE BLANCA **2"X 45,7 MTS**
0212803	CINTA REFLEC	CINTA REFLECTANTE BLANCA DOT-C2 **2"X45,7 MTS**
0212811	T405-0010	CINTA REFLECTANTE NARANJA **1"X45,7 MTS** (S/DOT)
0770101	75030122446	CINTA REFLECTANTE R/W CONSPICUITY **2"X 45,72 MTS**
0212806	T-405-0010	CINTA REFLECTANTE ROJA **1"X45,7 MTS** (S/DOT)
0770102	75030122800	CINTA REFLECTANTE ROJA **2"X 45,72 MTS**
0212802	CINTA REFLEC	CINTA REFLECTANTE ROJA DOT-C2 **2"X45,7 MTS**
0212801	CINTA REFLEC	CINTA REFLECTANTE ROJA/BLANCA DOT-C2 **2"X45,7 MTS**
0770110	75030161832	CINTA REFLECTANTE VERDE LIMÓN
0212805	CINTA REFLEC	CINTA REFLECTANTE VERDE LIMÓN DOT-C2 **2"X45,7 MTS**
0212804	CINTA REFLEC	CINTA REFLECTANTE AMARILLA DOT-C2 **2"X45,7 MTS**

CINTA TELA MULTIUSO

CINTAS ADHESIVAS



Cinta de tela multiuso 3M.

CÓDIGO	N° PARTE	DESCRIPCIÓN
0810260	UU009300292	CINTA TELA MULTIUSO DT8 48MMX54.8M 24/CV IWCP

CINTA VINÍLICA PROFESIONAL SUPER 33 20MT

CINTAS ADHESIVAS



Cinta vinílica profesional Super 33 diseñada para aislamiento y protección de cables y conexiones eléctricas. Ofrece excelente adherencia, alta flexibilidad y resistencia a la humedad y a la abrasión, siendo ideal para aplicaciones eléctricas, automotrices e industriales. Formato 20 metros.

CÓDIGO	N° PARTE
0810160	80611207012

PACK TEMFLEX

CINTAS ADHESIVAS



La Cinta Eléctrica de Vinil 3M Temflex 165 es de 6 mils de grosor, es una cinta aislante de vinil retardante a la llama multipropósito.

Resiste la abrasión, la humedad, los álcalis, los disolventes y los ácidos. Inhibe la corrosión de conductores eléctricos. Soporta un rango de temperatura de 0 a 90 °C (32 a 194 °F) / Fabricada en PVC duradero.

CÓDIGO	N° PARTE	DESCRIPCIÓN	CAJA MÁSTER
0812007	UU009468818	PACK 10UN TEMFLEX 165 AZUL 19MMX18MT	**10 pack x caja (100 un)**
0812008	UU010341285	PACK 10UN TEMFLEX 165 AZUL 19MMX9MT	**10 pack x caja (100 un)**
0812010	UU010341251	PACK 10UN TEMFLEX 165 BLANCA 19MMX9MT	**10 pack x caja (100 un)**
0812004	UU010341236	PACK 10UN TEMFLEX 165 NGR 19MMX9MT	**10 pack x caja (100 un)**
0812012	XE002850149	PACK 4UN.TEMFLEX 165 19MMX9,14MTS (1N+1R+1B+1V)	**20 pack x caja (80 un)**
0810143	XE002850545	PACK 5UN. TEMFLEX 165 NEGRA 18MTS	**20 pack x caja (100 un)**

PORTA HUINCHA EMBALAJE

CINTAS ADHESIVAS



Porta huincha para embalaje diseñado para facilitar el sellado de cajas y paquetes. Permite un uso cómodo, seguro y eficiente de cintas de embalaje, mejorando la velocidad y precisión en tareas de embalaje en aplicaciones comerciales e industriales.

CÓDIGO	N° PARTE
0200105	609

CINTAS TEFLÓN

CINTAS ADHESIVAS



Cintas de teflón diseñadas para el sellado de roscas en instalaciones de agua, gas y aire. Facilitan uniones seguras y herméticas, ayudando a prevenir filtraciones y mejorando la durabilidad de las conexiones. Disponibles en distintos anchos y en formato de 10 metros.

CÓDIGO	N° PARTE	DESCRIPCIÓN
0209001	180022	TEFLÓN 1/2" 10 MTS.
0209002	180026	TEFLÓN 3/4" 10 MTS

PAPEL VELUMOIDE

PAPELES VELUMOIDE | **EMBALAJE**

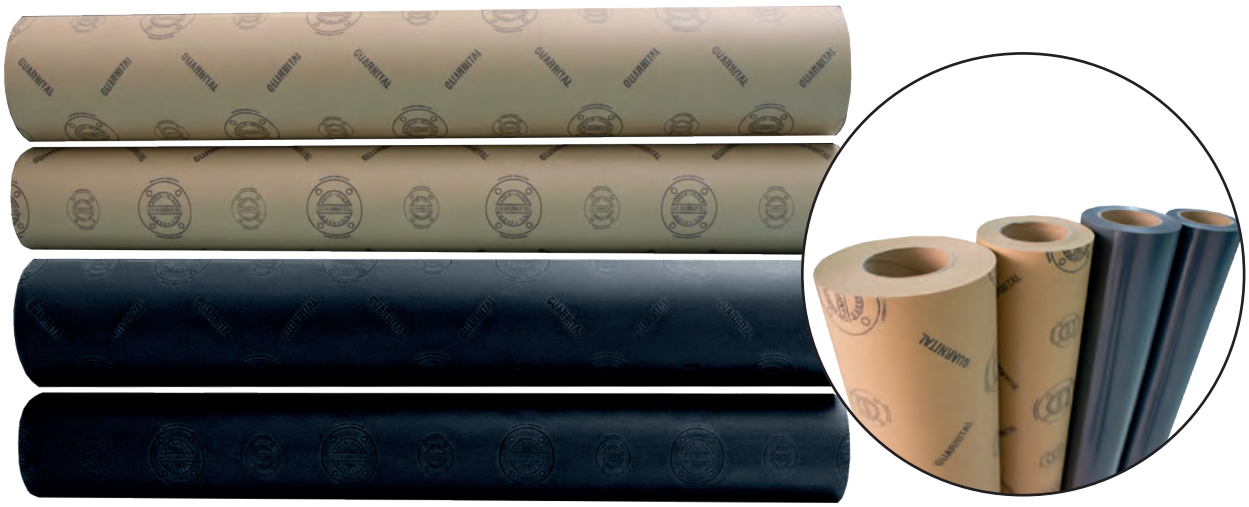

Papel velumoide IMPERIAL en rollos, ideal para embalaje, protección y separación de productos. Disponible en distintos colores y formatos, ofrece una solución práctica y resistente para resguardar superficies, evitar rayaduras y mejorar la presentación. Su formato continuo facilita el uso en procesos logísticos, bodegaje y despacho, adaptándose a diversas necesidades industriales y comerciales.

CÓDIGO	N° PARTE	DESCRIPCIÓN
2020210	GUAM-0.8-20M	PAPEL VELUMOIDE AM AMARILLO 0,80 M/M X 10 MTS
2020203	GUAM-1.6-10M	PAPEL VELUMOIDE AM AMARILLO 1,60 M/M X 10 MTS
2020201	S/A	PAPEL VELUMOIDE ADAMITE GRIS 0,40 M/M X 10 MTS
2020202	ADGR-0.8-20M	PAPEL VELUMOIDE ADAMITE GRIS 0,80 M/M X 10 MTS

REPRESENTACIONES AUSTRAL

BATERÍAS

VEHICULOS PESADOS

CATÁLOGO

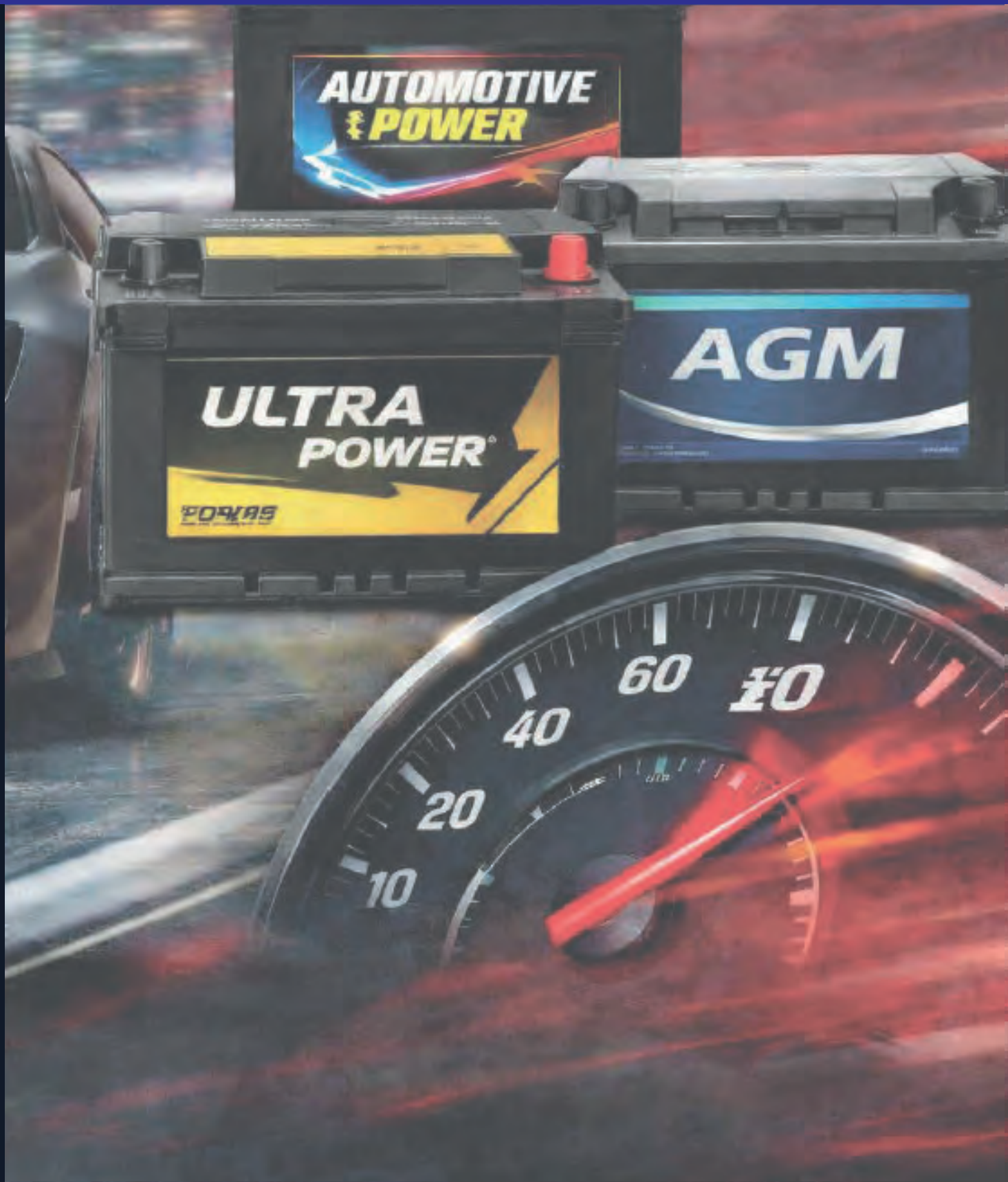

BATERÍAS
VEHICULOS PESADOS

REPRESENTACIONES AUSTRAL

BATERIA 12V BCI31 80AH 760CCA



BATERÍAS VEHÍCULOS PESADOS

BCI31	5180101
N°PARTE	COD.

80 Ah	**760** CCA SAE
SMF TECNOLOGÍA	S **TERMINAL**

Largo**330x** Ancho **173 x** Alto **238**

BATERIA 12V MF105D31R 85AH 740CCA



BATERÍAS VEHÍCULOS PESADOS

MF105D31R	5180105
N°PARTE	COD.

85 Ah	**740** CCA SAE
SMF TECNOLOGÍA	**A** TERMINAL

Largo**304x** Ancho **173 x** Alto **224**

BATERIA 12V 4D 150AH 960CCA



BATERÍAS VEHÍCULOS PESADOS

4D	5180102
N°PARTE	COD.

150 Ah	**960** CCA SAE
SMF TECNOLOGÍA	**A** TERMINAL

Largo**512x** Ancho **222x** Alto **215**

BATERIA 12V 8D 200AH 1220CCA

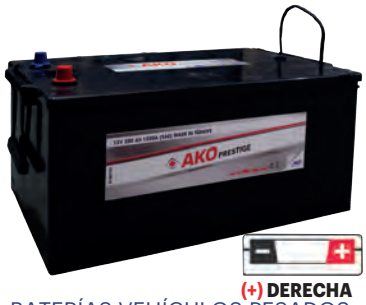

BATERÍAS VEHÍCULOS PESADOS

8D	5180103
N°PARTE	COD.

200 Ah	**1220** CCA SAE
SMF TECNOLOGÍA	**A** TERMINAL

Largo**512x** Ancho **275x** Alto **236**

REPRESENTACIONES AUSTRAL

BATERÍAS
AUTOS

CATÁLOGO

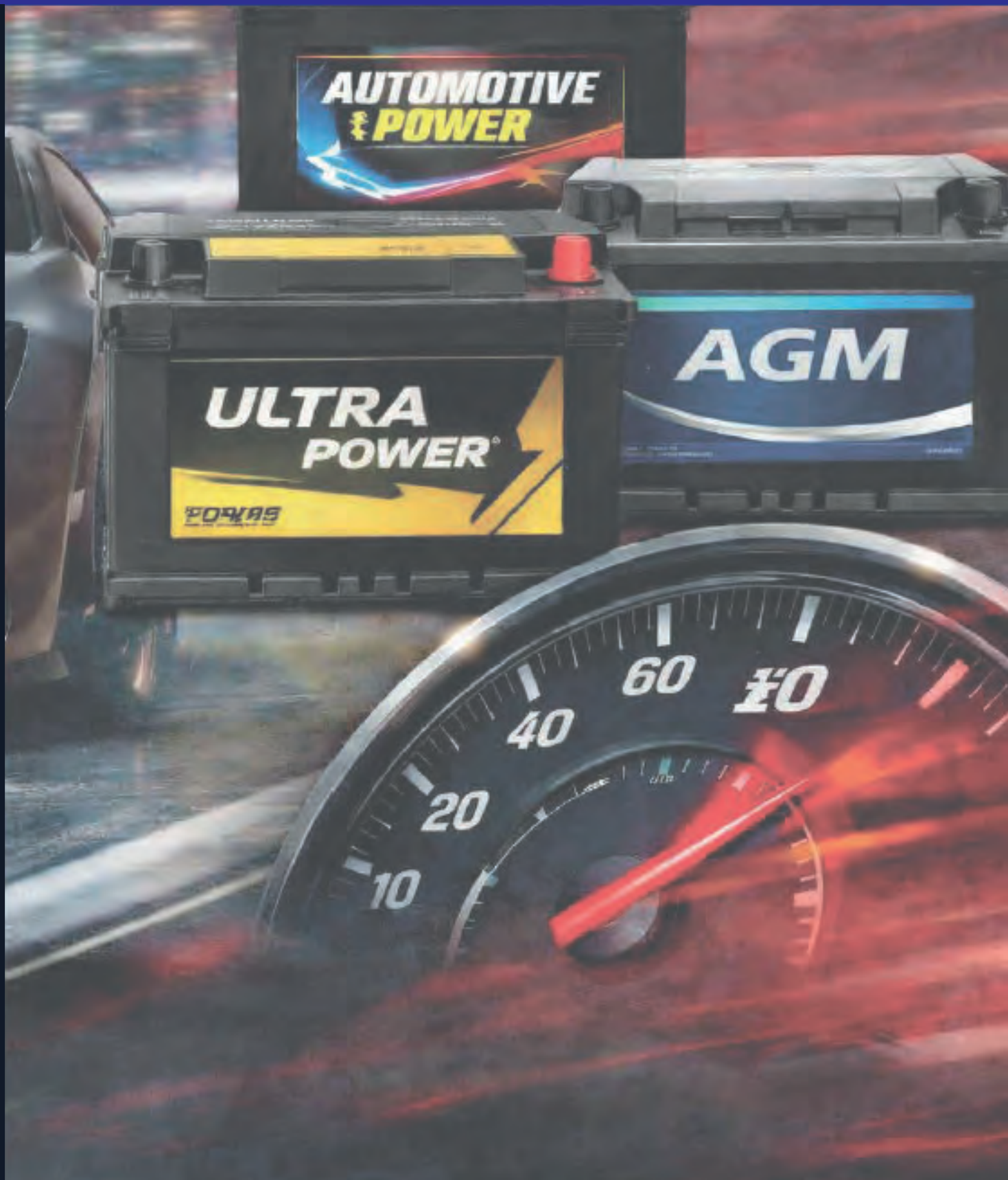

BATERÍAS
AUTOS

REPRESENTACIONES AUSTRAL

BATERIA 12V MF34B19L 35AH 340CCA



BATERÍAS AUTOS

MF34B19L	5180136
N°PARTE	COD.

35 Ah	**340** CCA SAE
SMF TECNOLOGÍA	**B** TERMINAL

Largo**196x** Ancho **136 x** Alto **225**

BATERIA 12V MF34B19R 35AH 340CCA



BATERÍAS AUTOS

MF34B19R	5180137
N°PARTE	COD.

35 Ah	**340** CCA SAE
SMF TECNOLOGÍA	**B** TERMINAL

Largo**196x** Ancho **136 x** Alto **225**

BATERIA 12V MF55B24L 45AH 390CCA



BATERÍAS AUTOS

MF55B24L	5180106
N°PARTE	COD.

45 Ah	**390** CCA SAE
SMF TECNOLOGÍA	**B** TERMINAL

Largo**238x** Ancho **134 x** Alto **225**

BATERIA 12V MF55B24R 45AH 390CCA



BATERÍAS AUTOS

MF55B24R	5180107
N°PARTE	COD.

45 Ah	**390** CCA SAE
SMF TECNOLOGÍA	**B** TERMINAL

Largo**238x** Ancho **134 x** Alto **225**

BATERIA 12V MF31S-800 100AH 760CCA



BATERÍAS VEHÍCULOS PESADOS

MF31S-800	5180246
N°PARTE	COD.

100 Ah	**760** CCA SAE
SMF TECNOLOGÍA	**S** TERMINAL

Largo**330x** Ancho **173 x** Alto **238**

BATERIA 12V MF80D26L 60AH 620CCA



BATERÍAS VEHÍCULOS PESADOS

MF80D26L	5180110
N°PARTE	COD.

60 Ah	**620** CCA SAE
SMF TECNOLOGÍA	**A** TERMINAL

Largo**260x** Ancho **173 x** Alto **220**

BATERÍAS
AUTOS

REPRESENTACIONES AUSTRAL

BATERIA 12V MF80D26R 60AH 620CCA



BATERÍAS AUTOS

MF80D26R	5180111
N°PARTE	COD.

60 Ah	**620** CCA SAE
SMF TECNOLOGÍA	**A** TERMINAL

Largo**260x** Ancho **173 x** Alto **220**

BATERIA 12V MF80D26L 70AH 620CCA



BATERÍAS AUTOS

MF80D26L	5180245
N°PARTE	COD.

70 Ah	**620** CCA SAE
SMF TECNOLOGÍA	**A** TERMINAL

Largo**260x** Ancho **173 x** Alto **220**

BATERIA 12V MF80D26R 60AH 620CCA



BATERÍAS AUTOS

MF80D26R	5180253
N°PARTE	COD.

60 Ah	**620** CCA SAE
SMF TECNOLOGÍA	**A** TERMINAL

Largo**260x** Ancho **173 x** Alto **220**

BATERIA 12V MF105D31R 90AH 740CCA



BATERÍAS AUTOS

MF105D31R	5180242
N°PARTE	COD.

90 Ah	**740** CCA SAE
SMF TECNOLOGÍA	**A** TERMINAL

Largo**304x** Ancho **173 x** Alto **224**

BATERIA 12V MF105D31L 90AH 740CCA



BATERÍAS AUTOS

MF105D31L	5180243
N°PARTE	COD.

90 Ah	**740** CCA SAE
SMF TECNOLOGÍA	**A** TERMINAL

Largo**304x** Ancho **173 x** Alto **224**

BATERIA 12V MF54321 45AH 430CCA



BATERÍAS AUTOS

MF54321	5180251
N°PARTE	COD.

45 Ah	**430** CCA SAE
SMF TECNOLOGÍA	**A** TERMINAL

Largo**207x** Ancho **174 x** Alto **173**

BATERÍAS
AUTOS

REPRESENTACIONES AUSTRAL

BATERIA 12V MF47-600 60AH 580CCA



BATERÍAS AUTOS

MF47-600	5180108
N°PARTE	COD.
60 Ah	**580** CCA SAE
SMF TECNOLOGÍA	**A** TERMINAL

Largo**240x** Ancho **175 x** Alto **189**

BATERIA 12V MF47-600 60AH 580CCA



BATERÍAS AUTOS

MF47-600	5180109
N°PARTE	COD.
60 Ah	**580** CCA SAE
SMF TECNOLOGÍA	**A** TERMINAL

Largo**240x** Ancho **175 x** Alto **189**

BATERIA 12V MF47-600 60AH 580CCA



BATERÍAS AUTOS

MF47-600	5180247
N°PARTE	COD.
60 Ah	**580** CCA SAE
SMF TECNOLOGÍA	**A** TERMINAL

Largo**240x** Ancho **175 x** Alto **189**

BATERIA 12V MF47-600 60AH 580CCA



BATERÍAS AUTOS

MF47-600	5180248
N°PARTE	COD.
60 Ah	**580** CCA SAE
SMF TECNOLOGÍA	**A** TERMINAL

Largo**240x** Ancho **175 x** Alto **189**

BATERIA 12V MF47-600 60AH 630CCA



BATERÍAS AUTOS

MF47-600	5180252
N°PARTE	COD.
60 Ah	**630** CCA SAE
SMF TECNOLOGÍA	**A** TERMINAL

Largo**240x** Ancho **175 x** Alto **189**

BATERIA 12V MF55565 50AH 470CCA



BATERÍAS AUTOS

MF55565	5180255
N°PARTE	COD.
50 Ah	**470** CCA SAE
SMF TECNOLOGÍA	**A** TERMINAL

Largo**240x** Ancho **175 x** Alto **189**

BATERÍAS
AUTOS

REPRESENTACIONES AUSTRAL

BATERIA 12V MF55530 55AH 420CCA



BATERÍAS AUTOS

MF55530	5180134
N°PARTE	COD.

55 Ah	**420** CCA SAE
SMF TECNOLOGÍA	**A** TERMINAL

Largo**240x** Ancho **175 x** Alto **175**

BATERIA 12V MF55530 55AH 420CCA



BATERÍAS AUTOS

MF55530	5180135
N°PARTE	COD.

55 Ah	**420** CCA SAE
SMF TECNOLOGÍA	**A** TERMINAL

Largo**240x** Ancho **175 x** Alto **175**

BATERIA 12V MF55457 54AH 490CCA



BATERÍAS AUTOS

MF55457	5180244
N°PARTE	COD.

54 Ah	**490** CCA SAE
SMF TECNOLOGÍA	**A** TERMINAL

Largo**240x** Ancho **175 x** Alto **175**

BATERIA 12V MF55530 50AH 420CCA



BATERÍAS AUTOS

MF55530	5180249
N°PARTE	COD.

50 Ah	**420** CCA SAE
SMF TECNOLOGÍA	**A** TERMINAL

Largo**240x** Ancho **175 x** Alto **175**

BATERIA 12V MF55530 50AH 420CCA



BATERÍAS AUTOS

MF55530	5180250
N°PARTE	COD.

50 Ah	**420** CCA SAE
SMF TECNOLOGÍA	**A** TERMINAL

Largo**240x** Ancho **175 x** Alto **175**

BATERIA 12V MF56821 68AH 580CCA



BATERÍAS AUTOS

MF56821	5180254
N°PARTE	COD.

50 Ah	**470** CCA SAE
SMF TECNOLOGÍA	**A** TERMINAL

Largo**277x** Ancho **175 x** Alto **177**

BATERIA 12V MF105D31L 85AH 730CCA



BATERÍAS VEHÍCULOS PESADOS

MF105D31L	5180104
N°PARTE	COD.

85 Ah	**740** CCA SAE
SMF TECNOLOGÍA	**A** TERMINAL

Largo**304x** Ancho **173 x** Alto **224**

BATERÍAS AKO — ESPECIFICACIONES TÉCNICAS

REPRESENTACIONES AUSTRAL

BATERÍAS VEHÍCULOS PESADOS

CÓDIGO	DESCRIPCIÓN	NORMA	AH	CCA SAE	LAYOUT	DIMENSIONES (mm) Largo x Ancho x Alto	PESO (Kg)	TERMINAL
5180101	BATERIA 12V BCI31 80AH 760CCA	BCI	80	760	(+/-)	330 x 173 x 238	25	S
5180102	BATERIA 12V 4D 150AH 960CCA	HEAVY DUTY	150	960	(-/+)	512 x 222 x 215	38,3	A
5180103	BATERIA 12V 8D 200AH 1220CCA	HEAVY DUTY	200	1220	(-/+)	515 x 275 x 236	52,5	A
5180104	BATERIA 12V MF105D31L 85AH 740CCA	JIS	85	740	(-/+)	304 x 173 x 224	22	A
5180105	BATERIA 12V MF105D31R 85AH 740CCA	JIS	85	740	(+/-)	304 x 173 x 224	22	A

BATERÍAS AUTOMÓVILES (AUTO)

CÓDIGO	DESCRIPCIÓN	NORMA	AH	CCA SAE	LAYOUT	DIMENSIONES (mm) Largo x Ancho x Alto	PESO (Kg)	TERMINAL
5180106	BATERIA 12V MF55B24L 45AH 390CCA	JIS	45	390	(-/+)	238 x 134 x 225	11,6	B
5180107	BATERIA 12V MF55B24R 45AH 390CCA	JIS	45	390	(+/-)	238 x 134 x 225	11,6	B
5180108	BATERIA 12V MF47-600 60AH 580CCA	DIN	60	580	(-/+)	240 x 175 x 189	14,4	A
5180109	BATERIA 12V MF47-600 60AH 580CCA	DIN	60	580	(+/-)	240 x 175 x 189	14,4	A
5180110	BATERIA 12V MF80D26L 60AH 620CCA	JIS	60	620	(-/+)	260 x 173 x 220	16,1	A
5180111	BATERIA 12V MF80D26R 60AH 620CCA	JIS	60	620	(+/-)	260 x 173 x 220	16,1	A
5180134	BATERIA 12V MF55530 55AH 420CCA	DIN	55	420	(-/+)	240 x 175 x 175	12,2	A
5180135	BATERIA 12V MF55530 55AH 420CCA	DIN	55	420	(+/-)	240 x 175 x 175	12,2	A
5180136	BATERIA 12V MF34B19L 35AH 340CCA	JIS	35	340	(-/+)	196 x 136 x 225	9,8	B
5180137	BATERIA 12V MF34B19R 35AH 340CCA	JIS	35	340	(+/-)	196 x 136 x 225	9,8	B
5180242	BATERIA 12V MF105D31R 90AH 740CCA	JIS	90	740	(+/-)	304 x 173 x 224	22	A
5180243	BATERIA 12V MF105D31L 90AH 740CCA	JIS	90	740	(-/+)	304 x 173 x 224	22	A
5180244	BATERIA 12V MF55457 54AH 530CCA	DIN	54	530	(-/+)	240 x 175 x 175	13,3	A
5180245	BATERIA 12V MF80D26L 70AH 620CCA	JIS	70	620	(-/+)	260 x 173 x 220	16,1	A
5180246	BATERIA 12V MF31S-800 100AH 760CCA	BCI	100	760	(+/-)	330 x 173 x 238	25	S
5180247	BATERIA 12V MF47-600 60AH 580CCA	DIN	60	580	(-/+)	240 x 175 x 189	14,4	A
5180248	BATERIA 12V MF47-600 60AH 580CCA	DIN	60	580	(+/-)	240 x 175 x 189	14,4	A
5180249	BATERIA 12V MF55530 50AH 420CCA	DIN	50	420	(+/-)	240 x 175 x 175	12,2	A
5180250	BATERIA 12V MF55530 50AH 420CCA	DIN	50	420	(-/+)	240 x 175 x 175	12,2	A
5180251	BATERIA 12V MF54321 45AH 430CCA	DIN	45	430	(-/+)	207 x 174 x 173	11,1	A
5180252	BATERIA 12V MF47-600 60AH 630CCA	DIN	60	630	(-/+)	240 x 175 x 189	14,8	A
5180253	BATERIA 12V MF80D26R 60AH 620CCA	JIS	60	620	(+/-)	260 x 173 x 220	16,1	A
5180254	BATERIA 12V MF56821 68AH 580CCA	DIN	68	580	(-/+)	277 x 175 x 176	15,1	A
5180255	BATERIA 12V MF55565 50AH 470CCA	DIN	50	470	(-/+)	240 x 175 x 189	13,4	A

REPRESENTACIONES AUSTRAL

BATERÍAS
MOTOS

CATÁLOGO

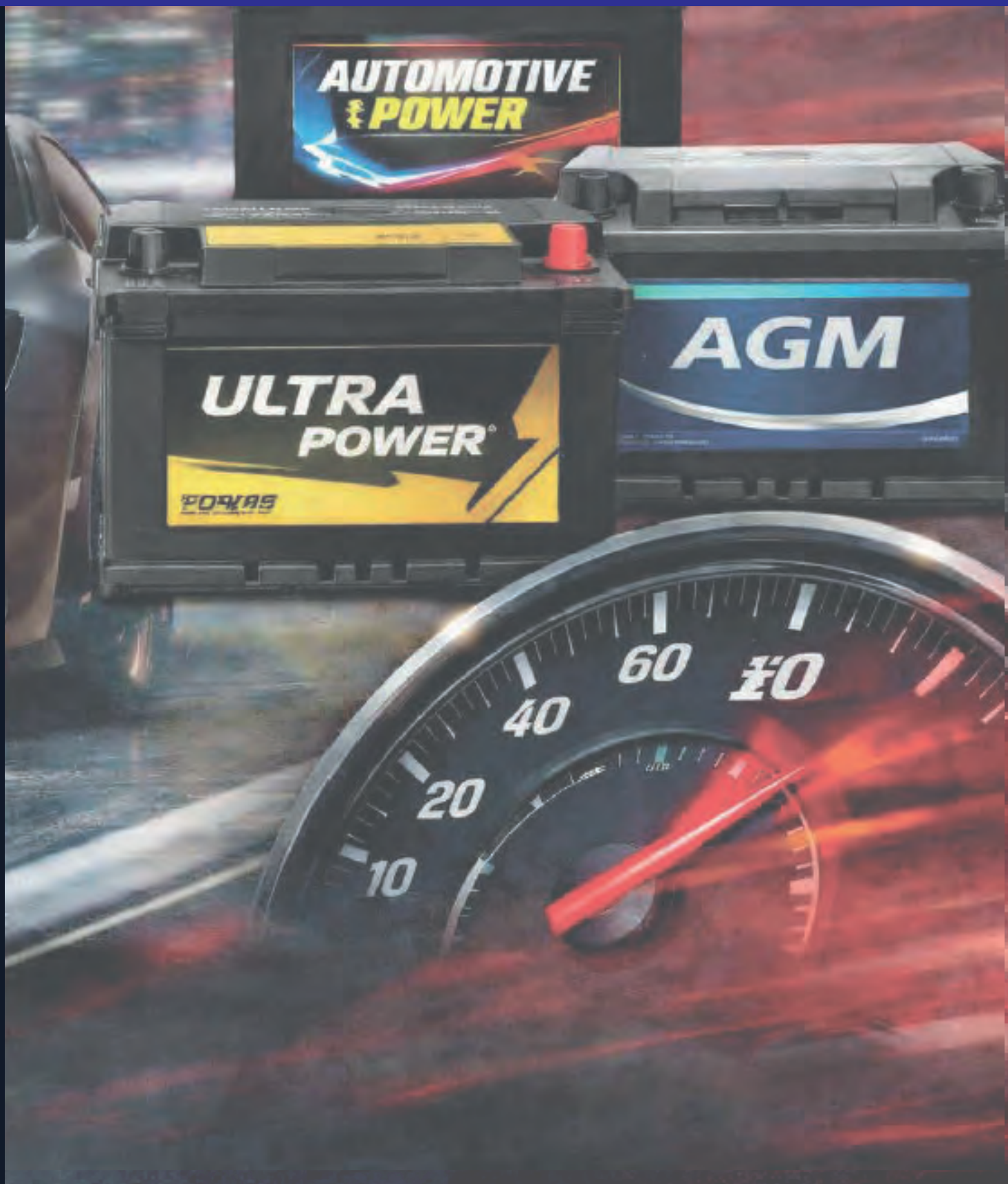

BATERÍAS MOTOS

REPRESENTACIONES AUSTRAL

BATERIA MOTO LB4L-B 12V 4AH 56CCA



BATERÍAS MOTOS

LB4L-B | **5180153**

N°PARTE COD.

4 Ah	**56** CCA SAE
- TECNOLOGÍA	A **TERMINAL**

Largo**120x** Ancho **70 x** Alto **92**

BATERIA MOTO AGM EBX7L-BS 12V 6AH 85CCA



BATERÍAS MOTOS

EBX7L-BS | **5180188**

N°PARTE COD.

6 Ah	**85** CCA SAE
AGM TECNOLOGÍA	A **TERMINAL**

Largo**113x** Ancho **70 x** Alto **130**

BATERIA MOTO AGM EBX5L-BS 12V 4AH 70CCA



BATERÍAS MOTOS

EBX5L-BS | **5180189**

N°PARTE COD.

4 Ah	**70** CCA SAE
AGMTECNOLOGÍA	A **TERMINAL**

Largo**113x** Ancho **70 x** Alto **105**

BATERIA MOTO 12N9-4B-1 12V 9AH 85CCA



BATERÍAS MOTOS

12N9-4B-1 | **5180190**

N°PARTE COD.

9 Ah	**85** CCA SAE
- TECNOLOGÍA	B **TERMINAL**

Largo**135x** Ancho **75 x** Alto **139**

BATERIA MOTO 12N9-3B 12V 9AH 85CCA



BATERÍAS MOTOS

12N9-3B | **5180192**

N°PARTE COD.

9 Ah	**85** CCA SAE
- TECNOLOGÍA	B **TERMINAL**

Largo**135x** Ancho **75 x** Alto **139**

BATERÍAS MOTOS

REPRESENTACIONES AUSTRAL

BBATERIA MOTO AGM EBX7A-BS 12V 6AH 90CCA



BATERÍAS MOTOS

EBX7A-BS | **5180193**

N°PARTE COD.

6 Ah	**90** CCA SAE
AGM TECNOLOGÍA	A **TERMINAL**

Largo**150x** Ancho **87 x** Alto **93**

BATERIA MOTO AGM EBX4L-BS 12V 3AH 50CCA



BATERÍAS MOTOS

EBX4L-BS | **5180194**

N°PARTE COD.

3 Ah	**50** CCA SAE
AGM TECNOLOGÍA	A **TERMINAL**

Largo**135x** Ancho **75 x** Alto **139**

BATERIA MOTO 12N7A-3A 12V 7AH 60CCA



BATERÍAS MOTOS

12N7A-3A | **5180195**

N°PARTE COD.

7 Ah	**60** CCA SAE
- TECNOLOGÍA	B **TERMINAL**

Largo**150x** Ancho **60 x** Alto **130**

BATERIA MOTO 12N5-3B 12V 5AH 40CCA



BATERÍAS MOTOS

12N5-3B | **5180196**

N°PARTE COD.

5 Ah	**40** CCA SAE
AGMTECNOLOGÍA	B **TERMINAL**

Largo**120x** Ancho **61 x** Alto **130**

BATERIA MOTO 12N9-4B-1 12V 9AH 85CCA



BATERÍAS MOTOS

12N9-4B-1 | **5180190**

N°PARTE COD.

9 Ah	**85** CCA SAE
- TECNOLOGÍA	B **TERMINAL**

Largo**135x** Ancho **75 x** Alto **139**

BATERIA MOTO AGM EBX14L-BS 12V 12AH 160CCA



BATERÍAS MOTOS

EBX14L-BS | **5180197**

N°PARTE COD.

12 Ah	**160** CCA SAE
AGM TECNOLOGÍA	B **TERMINAL**

Largo**150x** Ancho **87 x** Alto **145**

BATERÍAS MOTOS

REPRESENTACIONES AUSTRAL

BATERIA MOTO EBZ5L-BS 12V 3AH 50CCA



BATERÍAS MOTOS

EBZ5L-BS | **5180198**

N°PARTE COD.

3 Ah	**50** CCA SAE
AGM TECNOLOGÍA	A **TERMINAL**

Largo**175x** Ancho **100 x** Alto **175**

BATERIA MOTO AGM EBX20CH-BS 12V 18AH 210CCA



BATERÍAS MOTOS

EBX20CH-BS | **5180199**

N°PARTE COD.

18 Ah	**210** CCA SAE
AGM TECNOLOGÍA	A **TERMINAL**

Largo**150x** Ancho **87 x** Alto **161**

BATERIA MOTO 12N7-4B-1 12V 7AH 74CCA



BATERÍAS MOTOS

12N7-4B-1 | **5180200**

N°PARTE COD.

7 Ah	**74** CCA SAE
- TECNOLOGÍA	B **TERMINAL**

Largo**135x** Ancho **75 x** Alto **133**

BATERIA MOTO AGM LB14L-A2 12V 14AH 190CCA



BATERÍAS MOTOS

LB14L-A2 | **5180201**

N°PARTE COD.

14 Ah	**190** CCA SAE
-TECNOLOGÍA	D **TERMINAL**

Largo**135x** Ancho**89 x** Alto **166**

BATERIA MOTO 12N7-3B 12V 8AH 74CC



BATERÍAS MOTOS

12N7-3B | **5180202**

N°PARTE COD.

8 Ah	**74** CCA SAE
- TECNOLOGÍA	B **TERMINAL**

Largo**135x** Ancho **75 x** Alto **133**

BATERIA MOTO 12N12A-4A-1 12V 12AH 113CCA



BATERÍAS MOTOS

12N12A-4A-1 | **5180203**

N°PARTE COD.

12 Ah	**113** CCA SAE
- TECNOLOGÍA	B **TERMINAL**

Largo**134x** Ancho **81 x** Alto **160**

BATERÍAS MOTOS

REPRESENTACIONES AUSTRAL

BATERIA MOTO AGM EBX9-BS 12V 8AH 100CCA



BATERÍAS MOTOS

EBX9-BS | **5180204**

N°PARTE COD.

8 Ah	**100** CCA SAE
AGM TECNOLOGÍA	A **TERMINAL**

Largo**150x** Ancho**87 x** Alto **105**

BATERIA MOTO AGM LTX6.5L-BS 12V 6.5AH 85CCA



BATERÍAS MOTOS

LTX6.5L-BS | **5180205**

N°PARTE COD.

6.5 Ah	**85** CCA SAE
AGM TECNOLOGÍA	B **TERMINAL**

Largo**139x** Ancho **66 x** Alto **100**

BATERIA MOTO AGM EBZ7L-BS 12V 6AH 85CCA



BATERÍAS MOTOS

EBZ7L-BS | **5180206**

N°PARTE COD.

6 Ah	**85** CCA SAE
AGMTECNOLOGÍA	A **TERMINAL**

Largo**113x** Ancho **70 x** Alto **105**

BATERIA MOTO AGM EBZ14-BS 12V 11.2AH 210CCA



BATERÍAS MOTOS

EBZ14-BS | **5180207**

N°PARTE COD.

14 Ah	**190** CCA SAE
AGMTECNOLOGÍA	A **TERMINAL**

Largo**150x** Ancho**88 x** Alto **110**

BATERIA MOTO AGM LT2.5 3-2 12V 2.5AH 20CCA



BATERÍAS MOTOS

LT2.5 3-2 | **5180208**

N°PARTE COD.

2.5 Ah	**20** CCA SAE
AGMTECNOLOGÍA	- **TERMINAL**

Largo**80x** Ancho **70 x** Alto **105**

BATERIA MOTO AGM EB5-3 12V 4AH 70CCA



BATERÍAS MOTOS

EB5-3 | **5180209**

N°PARTE COD.

4Ah	**70** CCA SAE
AGMTECNOLOGÍA	A **TERMINAL**

Largo**134x** Ancho **81 x** Alto **160**

BATERÍAS MOTOS

REPRESENTACIONES AUSTRAL

BATERIA MOTO AGM EB5-3 12V 4AH 70CCA



BATERÍAS MOTOS

EB5-3 | **5180209**

N°PARTE COD.

4 Ah	**70** CCA SAE
AGM TECNOLOGÍA	A **TERMINAL**

Largo**113x** Ancho**70 x** Alto **105**

BATERIA MOTO AGM EB7B-4-1 12V 6AH 100CCA



BATERÍAS MOTOS

EB7B-4-1 | **5180210**

N°PARTE COD.

6 Ah	**100** CCA SAE
AGM TECNOLOGÍA	A **TERMINAL**

Largo**150x** Ancho **66 x** Alto **93**

BATERIA MOTO AGM EB7B-4-1 12V 6.5AH 90CCA



BATERÍAS MOTOS

EB7B-4-1 | **5180211**

N°PARTE COD.

6.5 Ah	**90** CCA SAE
AGMTECNOLOGÍA	A **TERMINAL**

Largo**150x** Ancho **66 x** Alto **93**

BATERIA MOTO AGM EBZ14-BS 12V 11.2AH 210CCA



BATERÍAS MOTOS

- | **5180212**

N°PARTE COD.

11.2 Ah	**210** CCA SAE
AGMTECNOLOGÍA	A **TERMINAL**

Largo**150x** Ancho**88 x** Alto **110**

BATERIA MOTO AGM EBZ14-4-2 12V 11.2AH 210CCA



BATERÍAS MOTOS

EBZ14-4-2 | **5180213**

N°PARTE COD.

11.2 Ah	**210** CCA SAE
AGMTECNOLOGÍA	A **TERMINAL**

Largo**150x** Ancho **88 x** Alto **110**

BATERIA MOTO AGM EB24-3-1 12V 21AH 330CCA



BATERÍAS MOTOS

EB24-3-1 | **5180214**

N°PARTE COD.

21Ah	**330** CCA SAE
AGMTECNOLOGÍA	A **TERMINAL**

Largo**184x** Ancho **170 x** Alto **170**

BATERÍAS MOTOS

REPRESENTACIONES AUSTRAL

BATERIA MOTO AGM EB30-3-1 12V 30AH 385CCA



BATERÍAS MOTOS

EB30-3-1 | **5180215**

N°PARTE COD.

30 Ah	**385** CCA SAE
AGM TECNOLOGÍA	A **TERMINAL**

Largo**166x** Ancho**126 x** Alto **173**

BATERIA MOTO AGM EBX30L-BS 12V 30AH 385CCA



BATERÍAS MOTOS

EBX30L-BS | **5180216**

N°PARTE COD.

30 Ah	**385** CCA SAE
AGM TECNOLOGÍA	A **TERMINAL**

Largo**166x** Ancho **126 x** Alto **173**

BATERIA MOTO AGM HPG30-3-1 12V 30AH 385CCA



BATERÍAS MOTOS

HPG30-3-1 | **5180217**

N°PARTE COD.

30 Ah	**385** CCA SAE
-TECNOLOGÍA	A **TERMINAL**

Largo**166x** Ancho **126 x** Alto **173**

BATERIA MOTO AGM LT6,5-3 12V 6.5AH 85CCA



BATERÍAS MOTOS

LT6.5-3 | **5180218**

N°PARTE COD.

6.5 Ah	**85** CCA SAE
-TECNOLOGÍA	A **TERMINAL**

Largo**175x** Ancho**87 x** Alto **155**

BATERIA MOTO LT7-3-2(J) 12V 6AH 70CCA



BATERÍAS MOTOS

LT7-3-2(J) | **5180219**

N°PARTE COD.

6Ah	**70** CCA SAE
AGMTECNOLOGÍA	A **TERMINAL**

Largo**113x** Ancho **70 x** Alto **130**

BATERIA U1R-355 12V 29AH 355CCA



BATERÍAS MOTOS

U1R-355 | **5180220**

N°PARTE COD.

29Ah	**355** CCA SAE
AGMTECNOLOGÍA	4 **TERMINAL**

Largo**196x** Ancho **132 x** Alto **185**

BATERÍAS MOTOS

REPRESENTACIONES AUSTRAL

BATERIA U1L-355 12V 29AH 355CCA



BATERÍAS MOTOS

U1L-355 | **5180221**

N°PARTE COD.

80 Ah	**760** CCA SAE
SMF TECNOLOGÍA	4 **TERMINAL**

Largo**196x** Ancho **132 x** Alto **185**

BATERIA CICLO PROFUNDO LP6-4.0 6V 4AH



BATERÍAS MOTOS

LP6-4.0 | **5180222**

N°PARTE COD.

4 Ah	**-** CCA SAE
CP TECNOLOGÍA	T1/T2 **TERMINAL**

Largo**70x** Ancho **47 x** Alto **100**

BATERIA CICLO PROFUNDO LP12-7.0 12V 7AH



BATERÍAS MOTOS

LP12-7.0 | **5180223**

N°PARTE COD.

7 Ah	**-** CCA SAE
CPTECNOLOGÍA	T1/T2 **TERMINAL**

Largo**151x** Ancho **65 x** Alto **94**

BATERIA CICLO PROFUNDO LP12-18 12V 18AH



BATERÍAS MOTOS

LP12-18 | **5180224**

N°PARTE COD.

18 Ah	**-** CCA SAE
CPTECNOLOGÍA	T12(M5) **TERMINAL**

Largo**181x** Ancho**77 x** Alto **168**

BATERIA BICI-MOTO LPC12-12 12V 12AH



BATERÍAS MOTOS

LPC12-12 | **5180225**

N°PARTE COD.

12Ah	**-** CCA SAE
ACCTECNOLOGÍA	T1/T2 **TERMINAL**

Largo**181x** Ancho **76 x** Alto **167**

BATERIA BICI-MOTO LPC12-20 12V 20AH



BATERÍAS MOTOS

LPC12-20 | **5180226**

N°PARTE COD.

20Ah	**-** CCA SAE
ACCTECNOLOGÍA	T12/T12-I(M5) **TERMINAL**

Largo**181x** Ancho **76 x** Alto **167**

BATERÍAS MOTOS

REPRESENTACIONES AUSTRAL

BATERIA MOTO AGM EB12-4 12V 10AH 130CCA



BATERÍAS MOTOS

EB12-4 | **5180227**

N°PARTE COD.

10 Ah	**130** CCA SAE
AGM TECNOLOGÍA	A **TERMINAL**

Largo**150x** Ancho **87x** Alto **130**

BATERIA MOTO AGM EBX12-BS 12V 10AH 180CCA



BATERÍAS MOTOS

EBX12-BS | **5180228**

N°PARTE COD.

10 Ah	**180** CCA SAE
AGM TECNOLOGÍA	A **TERMINAL**

Largo**150x** Ancho **87 x** Alto **130**

BATERIA MOTO AGM EB7-3 12V 6AH 85CCA



BATERÍAS MOTOS

EB7-3 | **5180229**

N°PARTE COD.

6 Ah	**85** CCA SAE
AGMTECNOLOGÍA	A**TERMINAL**

Largo**113x** Ancho **70 x** Alto **130**

BATERIA MOTO LB7-A 12V 7AH 74CCA



BATERÍAS MOTOS

LB7-A | **5180230**

N°PARTE COD.

7 Ah	**74** CCA SAE
-TECNOLOGÍA	B **TERMINAL**

Largo**135x** Ancho**75 x** Alto **133**

BATERIA MOTO AGM EBZ7-3-2 12V 6AH 90CCA



BATERÍAS MOTOS

EBZ7-3-2 | **5180231**

N°PARTE COD.

6Ah	**90** CCA SAE
AGMTECNOLOGÍA	A **TERMINAL**

Largo**113x** Ancho **70 x** Alto **105**

BATERIA MOTO AGM EBX14AHL-BS 12V 12AH 220CCA



BATERÍAS MOTOS

EBX14AHL-BS | **5180232**

N°PARTE COD.

12 Ah	**220** CCA SAE
AGMTECNOLOGÍA	**A TERMINAL**

Largo**133x** Ancho **90 x** Alto **164**

BATERÍAS MOTOS

REPRESENTACIONES AUSTRAL

BATERIA MOTO AGM EB9-4 12V 8AH 100CCA



BATERÍAS MOTOS

EB9-4 | **5180233**

N°PARTE COD.

8 Ah	**100** CCA SAE
AGM TECNOLOGÍA	A **TERMINAL**

Largo**150x** Ancho **87x** Alto **105**

BATERIA MOTO 6N6-3B 12V 6AH



BATERÍAS MOTOS

6N6-3B | **5180234**

N°PARTE COD.

6 Ah	**-** CCA SAE
- TECNOLOGÍA	B **TERMINAL**

Largo**99 x** Ancho **57 x** Alto **111**

BATERIA MOTO AGM EB7-3 12V 6AH 85CCA



BATERÍAS MOTOS

LB4L-B | **5180235**

N°PARTE COD.

6 Ah	**85** CCA SAE
AGM TECNOLOGÍA	A **TERMINAL**

Largo**120x** Ancho **70 x** Alto **92**

REPRESENTACIONES AUSTRAL

CATÁLOGO

ACCESORIOS **BATERIA**



CABLES BATERIAS

CABLES DE BATERIA

CABLES DE BATERIA



CÓDIGO	N° PARTE	DESCRIPCIÓN
0261508	0	CABLE BATERIA 0 NEGRO METRO
0262024	0	CABLE BATERIA 0 ROJO METRO
0261518	PT0HE	CABLE BATERIA 0 TRANSP NEGRO METRO
0261517	PT0HO	CABLE BATERIA 0 TRANSP ROJO METRO
0261505	02-15-005	CABLE BATERIA 00 NEGRO METRO
0261501	P00HO	CABLE BATERIA 00 ROJO METRO
0261510	PN1HE	CABLE BATERIA N1 GRUESO NEGRO METRO
0261511	PN1HO	CABLE BATERIA N1 GRUESO ROJO METRO
0261512	JE-72003	CABLE BATERIA N3 DELG NEGRO METRO
0261513	JE-72003	CABLE BATERIA N3 DELG ROJO METRO
0261612	S/N	ROLLO CABLE BAT 30.5 MTS N3 DELG NEGRO

CABLES
ROBA CORRIENTE

CABLES ROBA CORRIENTE | **CABLES ROBA CORRIENTE**



CÓDIGO	N° PARTE	DESCRIPCIÓN
0261811	S/N	CABLE ROBA CORRIENTE 1000 AMP - 2,5 MTS
0261813	S/N	CABLE ROBA CORRIENTE 2000 AMP - 2,5 MTS
0261810	S/N	CABLE ROBA CORRIENTE 600 AMP - 6,0 MTS
0261812	S/N	CABLE ROBA CORRIENTE 800 AMP - 2,5 MTS
0261803	PACKING 1	CABLE ROBA CTE 100 AMP.
0261807	PACKING 1	CABLE ROBA CTE 400 AMP 2,2MTS

ACCESORIOS DE BATERIA

CARGADORES Y PARTIDORES



CARGADORES Y PARTIDORES

CÓDIGO	N° PARTE	DESCRIPCIÓN
0350114	GLZ25	CARGADOR BATERIA 220V 12-24V 25A
2501006	W247529	POWER BANK CON CARGA SOLAR 4000 MAH
2501004	W247525	POWER BANK PARTIDOR 8000 MAH.

FIJACIONES

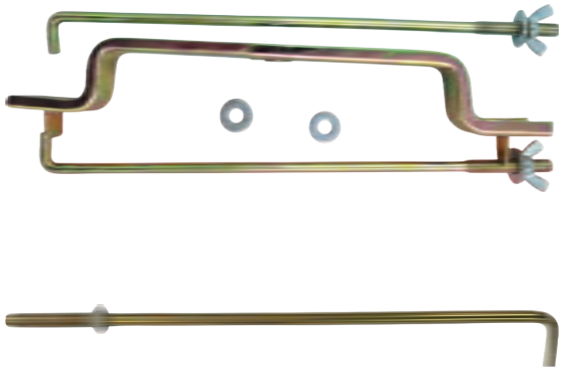

FIJACIONES

CÓDIGO	N° PARTE	DESCRIPCIÓN
0750101	FREG	KIT FIJADOR REGULABLE
0750103	T14	TIRANTE DE BATERIA 1/4 ESTANDAR
0750102	T12	TIRANTE DE BATERIA 3/16 ESTANDAR

PINZA DE BATERIA



REGULADOR DE VOLTAJE

CÓDIGO	N° PARTE	DESCRIPCIÓN
0223707	A30	PAR PINZAS BATERIA 400-600 AMP
0223703	HM/205	PINZA DE BAT. 50 AMP. PAR
0223704	HM/212	PINZA DE BATERIA 100 AMP. PAR
0223709	A16 600AMP	PINZA DE BATERIA 600 AMP (PAR)
0223701	HM/201	PINZAS DE BATERIA 10 AMP. PAR.

CARGADORES Y PARTIDORES

CARGADORES Y PARTIDORES



CÓDIGO	N° PARTE	DESCRIPCIÓN
2245035	245035	TERMINAL BAT. F/D NEGATIVO
2245038	245038	TERMINAL BAT. F/J NEGATIVO
2245037	245037	TERMINAL BAT. F/R NEGATIVO
2245005	019	TERMINAL BAT. FLANCHE DIESEL F/D POSITIV
2245008	010	TERMINAL BAT.FLANCHE JAPONES F/J POSITIV
2160205	TED3P	TERMINAL BORNE BATERIA F.D NEGATIVO
2160204	TED3P	TERMINAL BORNE BATERIA F.D POSITIVO
2160201	TEJ3P-N	TERMINAL BORNE BATERIA F.J NEGATIVO
2160200	TEJ3P	TERMINAL BORNE BATERIA F.J POSITIVO
2160203	TE3P-N	TERMINAL BORNE BATERIA F.R NEGATIVO
2160202	TE3P	TERMINAL BORNE BATERIA F.R POSITIVO

REPRESENTACIONES AUSTRAL

AMPOLLETAS

CATÁLOGO



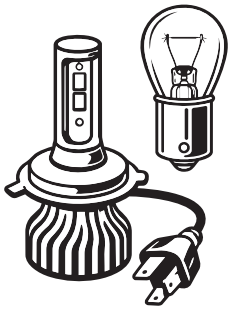

AMPOLLETAS

HNG HAINING HUANING FLOSSER

Ampolletas de tecnología halógena y LED para vehículos livianos, pesados y motos. Diseñadas para brindar alto rendimiento lumínico, eficiencia y durabilidad, cuentan con amplia variedad de modelos y bases para luces altas, bajas, neblineros, freno, posición e interior.

HNG HAINING HUANING

AMPOLLETAS MOTOS

AMP. FESTOON (TIPO FUSIBLE)

C10W

IMAGEN REFERENCIAL



0022136

CÓDIGO	DESCRIPCIÓN	TECNOLOGÍA	TIPO	BASE	VOLTAJE	POTENCIA (W)	COLOR
0022136	SET 10 AMP C10W 24V 10W 41MM SV8.5	CONVENCIONAL	C10W	SV8.5	24V	10W	Transparente

AMPOLLETAS MOTOS

AMP. MOTO

H6



0022007

S2 B35



0022031

S1



0022032

CÓDIGO	DESCRIPCIÓN	TECNOLOGÍA	TIPO	BASE	VOLTAJE	POTENCIA (W)	COLOR
0022007	AMP HAL H6 12V 35/35W P15D25-1	HALOGENO	H6	P15D25-1	12V	35/35W	Transparente
0022031	AMP S2 B35 12V 35/35W BA20D	CONVENCIONAL	S2 B35	BA20D	12V	35/35W	Transparente
0022032	AMP S1 12V 35/35W BA20D	CONVENCIONAL	S1	BA20D	12V	35/35W	Transparente

REPRESENTACIONES AUSTRAL

HNG HAINING HUANING

AMPOLLETAS VEHICULOS LIVIANOS

AMP. MINI BAYONETA

T4W



0022062

CÓDIGO	DESCRIPCIÓN	TECNOLOGÍA	TIPO	BASE	VOLTAJE	POTENCIA (W)	COLOR
0022062	SET 10 AMP T4W 12V 4W BA9S	CONVENCIONAL	T4W	BA9S	12V	4W	Transparente

AMPOLLETAS VEHICULOS LIVIANOS

AMP. FESTOON (TIPO FUSIBLE)

C5W



0022131

C5W



0022132

C10W



0022134

C10W



0022135

CÓDIGO	DESCRIPCIÓN	TECNOLOGÍA	TIPO	BASE	VOLTAJE	POTENCIA (W)	COLOR
0022131	SET 10 AMP C5W 12V 5W 31MM SV8.5	CONVENIONAL	C5W	SV8.5	12V	5W	Transparente
0022132	SET 10 AMP C5W 12V 5W 36MM SV8.5	CONVENCIONAL	C5W	SV8.5	12V	5W	Transparente
0022134	SET 10 AMP C10W 12V 10W 39MM SV8.5	CONVENCIONAL	C10W	SV8.5	12V	10W	Transparente
0022135	SET 10 AMP C10W 12V 10W 41MM SV8.5	CONVENCIONAL	C10W	SV8.5	12V	10W	Transparente

AMPOLLETAS VEHICULOS LIVIANOS

AMP. FESTOON (TIPO FUSIBLE)



0022001



0022003



0022005



0022008



0022010



0022011



0022012



0022013



0022015



0022016



0022017



0022018



0022019



0022020



0022021



0022034



0022036



0022139



0022140



0022141



0022142



0022143



0022144



0022145

CÓDIGO	DESCRIPCIÓN	TECNOLOGÍA	TIPO	BASE	VOLTAJE	POTENCIA (W)	COLOR
0022001	AMP HAL H1 12V 55W P14.5S	HALOGENO	H1	P14.5S	12V	55W	Transparente
0022003	AMP HAL H3 12V 55W PK22S	HALOGENO	H3	PK22S	12V	55W	Transparente
0022005	AMP HAL H4 12V 60/55W P43T	HALOGENO	H4	P43T	12V	60/55W	Transparente
0022008	AMP HAL H7 12V 55W PX26D	HALOGENO	H7	PX26D	12V	55W	Transparente
0022010	AMP HAL H8 12V 35W PGJ19-1	HALOGENO	H8	PGJ19-1	12V	35W	Transparente
0022011	AMP HAL H9 12V 65W PGJ19-5	HALOGENO	H9	PGJ19-5	12V	65W	Transparente
0022012	AMP HAL H10 12V 42W PY20D	HALOGENO	H10	PY20D	12V	42W	Transparente
0022013	AMP HAL H11 12V 55W PGJ19-2	HALOGENO	H11	PGJ19-2	12V	55W	Transparente
0022015	AMP HAL H15 12V 15/55W PGJ23T-1	HALOGENO	H15	PGJ23T-1	12V	15/55W	Transparente
0022016	AMP HAL H27-1 880 12V 27W PG13	HALOGENO	H27-1 880	PG13	12V	27W	Transparente
0022017	AMP HAL H27-2 881 12V 27W PGJ13	HALOGENO	H27-2 881	PGJ13	12V	27W	Transparente
0022018	AMP HAL HB1 9004 12V 65/45W P29T	HALOGENO	HB1 9004	P29T	12V	65/45W	Transparente
0022019	AMP HAL HB3 9005 12V 60W P20D	HALOGENO	HB3 9005	P20D	12V	60W	Transparente
0022020	AMP HAL HB4 9006 12V 51W P22D	HALOGENO	HB4 9006	P22D	12V	51W	Transparente
0022021	AMP HAL HB5 9007 12V 65/55W PX29T	HALOGENO	HB5 9007	PX29T	12V	65/55W	Transparente
0022034	SET 10 AMP HAL H21W 12V 21W BAY9S	HALOGENO	H21W	BAY9S	12V	21W	Transparente
0022036	SET 10 AMP HAL H6W 12V 6W BAX9S	HALOGENO	H6W	BAX9S	12V	6W	Transparente
0022139	SET 2 AMP HAL H1 SUPERWHITE 12V 55W P14.5S	HALOGENO	H1	P14.5S	12V	55W	"Vidrio: Azul Luz: Blanca"
0022140	SET 2 AMP HAL H4 SUPERWHITE 12V 60/55W P43T	HALOGENO	H4	P43T	12V	60/55W	"Vidrio: Azul Luz: Blanca"
0022141	SET 2 AMP HAL H7 SUPERWHITE 12V 55W PX26D	HALOGENO	H7	PX26D	12V	55W	"Vidrio: Azul Luz: Blanca"
0022142	SET 2 AMP HAL H11 SUPERWHITE 12V 55W PGJ19-2	HALOGENO	H11	PGJ19-2	12V	55W	"Vidrio: Azul Luz: Blanca"
0022143	SET 2 AMP HAL H27-2 881 SUPERWHITE 12V 27W PGJ13	HALOGENO	H27-2 881	PGJ13	12V	27W	"Vidrio: Azul Luz: Blanca"
0022144	SET 2 AMP HAL HB3 9005 SUPERWHITE 12V 60W P20D	HALOGENO	HB3 9005	P20D	12V	60W	"Vidrio: Azul Luz: Blanca"
0022145	SET 2 AMP HAL HB4 9006 SUPERWHITE 12V 51W P22D	HALOGENO	HB4 9006	P22D	12V	51W	"Vidrio: Azul Luz: Blanca"

AMPOLLETAS VEHICULOS LIVIANOS

AMP. GLOBO GRANDE

P21/4W



0022038

P21/5W 1157



0022040

P21W 1156



0022042

PY21W



0022044

P27W 3156



0022137

P27W 3156NA



0022138

CÓDIGO	DESCRIPCIÓN	TECNOLOGÍA	TIPO	BASE	VOLTAJE	POTENCIA (W)	COLOR
0022038	SET 10 AMP P21/4W 12V 21/4W BAZ15D	CONVENCIONAL	P21/4W	BAZ15D	12V	21/4W	Transparente
0022040	SET 10 AMP P21/5W 1157 12V 21/5W BAY15D	CONVENCIONAL	P21/5W 1157	BAY15D	12V	21/5W	Transparente
0022042	SET 10 AMP P21W 1156 12V 21W BA15S	CONVENCIONAL	P21W 1156	BA15S	12V	21W	Transparente
0022044	SET 10 AMP PY21W 12V 21W BAU15S AMBAR	CONVENCIONAL	PY21W	BAU15S	12V	21W	Ambar
0022137	SET 10 AMP 3156 P27W 12V 27W W2.5X16D	CONVENCIONAL	P27W 3156	W2.5X16D	12V	27W	Transparente
0022138	SET 10 AMP 3156NA PY27W 12V 27W W2.5X16D AMBAR	CONVENCIONAL	PY27W 3156NA	W2.5X16D	12V	27W	Ambar

AMPOLLETAS VEHÍCULOS LIVIANOS

AMP. HALÓGENAS COMPACTAS MODERNAS

HPC24WY



0022022

PS19W



0022023

PS24W



0022024

PSX24W



0022025

PSR19W



0022026

PSX26W



0022027

PSY19W



0022028

PSY24W



0022029

PW24W



0022029

CÓDIGO	DESCRIPCIÓN	TECNOLOGÍA	TIPO	BASE	VOLTAJE	POTENCIA (W)	COLOR
0022022	AMP HAL HPC24WY 12V 24W PU20D-6 AMBAR	HALOGENO	HPC24WY	PU20D-6	12V	24W	Ambar
0022023	AMP HAL PS19W 12V 19W PG20-1	HALOGENO	PS19W	PG20-1	12V	19W	Transparente
0022024	AMP HAL PS24W 12V 24W PG20-3	HALOGENO	PS24W	PG20-3	12V	24W	Transparente
0022025	AMP HAL PSX24W 12V 24W PG20-7	HALOGENO	PSX24W	PG20-7	12V	24W	Transparente
0022026	AMP HAL PSR19W 12V 19W PG20-5 AMBAR	HALOGENO	PSR19W	PG20-5	12V	19W	Ambar
0022027	AMP HAL PSX26W 12V 26W PG18.5D-3	HALOGENO	PSX26W	PG18.5D-3	12V	26W	Transparente
0022028	AMP HAL PSY19W 12V 19W PG20-2 AMBAR	HALOGENO	PSY19W	PG20-2	12V	19W	Ambar
0022029	AMP HAL PSY24W 12V 24W PG20-4 AMBAR	HALOGENO	PSY24W	PG20-4	12V	24W	Ambar
0022030	AMP HAL PW24W 12V 24W WP3.3X14.5-3	HALOGENO	PW24W	WP3.3X14.5-3	12V	24W	Transparente

HNG
HAINING HUANING

REPRESENTACIONES AUSTRAL

AMPOLLETAS VEHICULOS LIVIANOS

AMP. GLOBO CHICO

R10W



0022046

R5W



0022046

CÓDIGO	DESCRIPCIÓN	TECNOLOGÍA	TIPO	BASE	VOLTAJE	POTENCIA (W)	COLOR
0022046	SET 10 AMP R10W 12V 10W BA15S	CONVENCIONAL	R10W	BA15S	12V	10W	Transparente
0022048	SET 10 AMP R5W 12V 5W BA15S	CONVENCIONAL	R5W	BA15S	12V	5W	Transparente

AMPOLLETAS VEHICULOS LIVIANOS

AMP. CUÑA

R10W



0022050

R5W



0022052

R5W



00022054

R5W



00022056

W21W T20 7440



0022058

WY21W T20



0022060

W1.2W T5



0022064

CÓDIGO	DESCRIPCIÓN	TECNOLOGÍA	TIPO	BASE	VOLTAJE	POTENCIA (W)	COLOR
0022050	SET 10 AMP W16W T15 12V 16W W2.1X9.5D	CONVENCIONAL	W16W T15	W2.1X9.5D	12V	216W	Transparente
0022052	SET 10 AMP W5W T10 12V 5W W2.1X9.5D	CONVENCIONAL	W5W T10	W2.1X9.5D	12V	5W	Transparente
0022054	SET 10 AMP WY5W T10 12V 5W W2.1X9.5D AMBAR	CONVENCIONAL	WY5W T10	W2.1X9.5D	12V	5W	Ambar
0022056	SET 10 AMP W21/5W T20 7443 12V 21/5W W3X16Q	CONVENCIONAL	W21/5W T20 7443	W3X16Q	12V	21/5W	Transparente
0022058	SET 10 AMP W21W T20 7440 12V 21W W3X16D	CONVENCIONAL	W21W T20 7440	W3X16D	12V	21W	Transparente
0022060	SET 10 AMP WY21W T20 12V 21W W3X16D AMBAR	CONVENCIONAL	WY21W T20	W3X16D	12V	21W	Ambar
0022064	SET 10 AMP W1.2W T5 12V 1.2W W2X4.6D	CONVENCIONAL	W1.2W T5	W2X4.6D	12V	1.2W	Transparente

AMPOLLETAS CAMIÓN

AMP. MINI BAYONETA

T4W



CÓDIGO	DESCRIPCIÓN	TECNOLOGÍA	TIPO	BASE	VOLTAJE	POTENCIA (W)	COLOR
0022063	SET 10 AMP T4W 24V 4W BA9S	CONVENCIONAL	T4W	BA9S	24V	4W	Transparente

HNG
HAINING HUANING

REPRESENTACIONES AUSTRAL

AMPOLLETAS CAMIÓN

AMP. FESTOON (TIPO FUSIBLE)

C5W



CÓDIGO	DESCRIPCIÓN	TECNOLOGÍA	TIPO	BASE	VOLTAJE	POTENCIA (W)	COLOR
0022133	SET 10 AMP C5W 24V 5W 36MM SV8.5	CONVENCIONAL	C5W	SV8.5	24V	5W	Transparente

AMPOLLETAS CAMIÓN

AMP.HALÓGENAS

H1



0022002

H3



0022004

H4



0022006

H7



0022009

H11



0022014

H21W



0022035

H6W



0022035

CÓDIGO	DESCRIPCIÓN	TECNOLOGÍA	TIPO	BASE	VOLTAJE	POTENCIA (W)	COLOR
0022002	AMP HAL H1 24V 70W P14.5S	HALOGENO	H1	P14.5S	24V	70W	Transparente
0022004	AMP HAL H3 24V 70W PK22S	HALOGENO	H3	PK22S	24V	70W	Transparente
0022006	AMP HAL H4 24V 75/70W P43T	HALOGENO	H4	P43T	24V	75/70W	Transparente
0022009	AMP HAL H7 24V 70W PX26D	HALOGENO	H7	PX26D	24V	70W	Transparente
0022014	AMP HAL H11 24V 70W PGJ19-2	HALOGENO	H11	PGJ19-2	24V	70W	Transparente
0022035	SET 10 AMP HAL H21W 24V 21W BAY9S	HALOGENO	H21W	BAY9S	24V	21W	Transparente
0022037	SET 10 AMP HAL H6W 24V 6W BAX9S	HALOGENO	H6W	BAX9S	24V	6W	Transparente

AMPOLLETAS CAMIÓN

AMP.GLOBO GRANDE

P21/4W



0022039

P21/5W 1157



0022041

P21W 1156



0022043

PY21W



0022045

CÓDIGO	DESCRIPCIÓN	TECNOLOGÍA	TIPO	BASE	VOLTAJE	POTENCIA (W)	COLOR
0022039	SET 10 AMP P21/4W 24V 21/4W BAZ15D	CONVENCIONAL	P21/4W	BAZ15D	24V	21/4W	Transparente
0022041	SET 10 AMP P21/5W 1157 24V 21/5W BAY15D	CONVENCIONAL	P21/5W 1157	BAY15D	24V	21/5W	Transparente
0022043	SET 10 AMP P21W 1156 24V 21W BA15S	CONVENCIONAL	P21W 1156	BA15S	24V	21W	Transparente
0022045	SET 10 AMP PY21W 24V 21W BAU15S AMBAR	CONVENCIONAL	PY21W	BAU15S	24V	21W	Ambar

AMPOLLETAS CAMIÓN

AMP. GLOBO CHICO

R10W



0022047

R5W



0022049

CÓDIGO	DESCRIPCIÓN	TECNOLOGÍA	TIPO	BASE	VOLTAJE	POTENCIA (W)	COLOR
0022047	SET 10 AMP R10W 24V 10W BA15S	CONVENCIONAL	R10W	BA15S	24V	10W	Transparente
0022049	SET 10 AMP R5W 24V 5W BA15S	CONVENCIONAL	R5W	BA15S	24V	5W	Transparente

AMPOLLETAS CAMIÓN

AMP. CUÑA

W16W T15



0022051

W5W T10



0022053

WY5W T10



0022055

W21/5W T20 7443



0022057

W21W T20 7440



0022059

WY21W T20



0022061

W1.2W T5



0022065

CÓDIGO	DESCRIPCIÓN	TECNOLOGÍA	TIPO	BASE	VOLTAJE	POTENCIA (W)	COLOR
0022051	SET 10 AMP W16W T15 24V 16W W2.1X9.5D	CONVENCIONAL	W16W T15	W2.1X9.5D	24V	16W	Transparente
0022053	SET 10 AMP W5W T10 24V 5W W2.1X9.5D	CONVENCIONAL	W5W T10	W2.1X9.5D	24V	5W	Transparente
0022055	SET 10 AMP WY5W T10 24V 5W W2.1X9.5D AMBAR	CONVENCIONAL	WY5W T10	W2.1X9.5D	24V	5W	Ambar
0022057	SET 10 AMP W21/5W T20 7443 24V 21/5W W3X16Q	CONVENCIONAL	W21/5W T20 7443	W3X16Q	24V	21/5W	Transparente
0022059	SET 10 AMP W21W T20 7440 24V 21W W3X16D	CONVENCIONAL	W21W T20 7440	W3X16D	24V	21W	Transparente
0022061	SET 10 AMP WY21W T20 24V 21W W3X16D AMBAR	CONVENCIONAL	WY21W T20	W3X16D	24V	21W	Ambar
0022065	SET 10 AMP W1.2W T5 24V 1.2W W2X4.6D	CONVENCIONAL	W1.2W T5	W2X4.6D	24V	1.2W	Transparente

ILUMINACIÓN LED

AMP. FESTOON (TIPO FUSIBLE)

C5W C10W



0023124

C5W C10W



0023125

C5W C10W



0023126

C5W C10W



0023127

C5W C10W



0023128

CÓDIGO	DESCRIPCIÓN	TECNOLOGÍA	TIPO	BASE	VOLTAJE	POTENCIA (W)	COLOR
0023124	SET 2 AMP LED C5W C10W 12V 6LED 36MM SV8.5	LED	C5W C10W	SV8.5	12V	6LED	Blanca
0023125	SET 2 AMP LED C5W C10W 12V 4LED 36MM SV8.5	LED	C5W C10W	SV8.5	12V	4LED	Blanca
0023126	SET 2 AMP LED C5W C10W 12V 4LED 31MM SV8.5	LED	C5W C10W	SV8.5	12V	4LED	Blanca
0023127	SET 2 AMP LED C5W C10W 12V 4LED 36MM SV8.5	LED	C5W C10W	SV8.5	12V	4LED	Blanca
0023128	SET 2 AMP LED C5W C10W 12V 9LED 41MM SV8.5	LED	C5W C10W	SV8.5	12V	9LED	Blanca

ILUMINACIÓN LED

H1



0023101

H3



0023102

H4



0023103

H7



0023104

HB3 9005



0023106

H11



0023105

HB4 9006



0023107

CÓDIGO	DESCRIPCIÓN	TECNOLOGÍA	TIPO	BASE	VOLTAJE	POTENCIA (W)	COLOR
0023101	SET 2 AMP LED F2 H1 12V 35W P14.5S 3000LM	LED	H1	P14.5S	12/24V	35W	Blanca
0023102	SET 2 AMP LED F2 H3 12V 35W PK22S 3000LM	LED	H3	PK22S	12/24V	35W	Blanca
0023103	SET 2 AMP LED F2 H4 12V 35W P43T 3000LM	LED	H4	P43T	12/24V	35W	Blanca
0023104	SET 2 AMP LED F2 H7 12V 35W PX26D 3000LM	LED	H7	PX26D	12/24V	35W	Blanca
0023105	SET 2 AMP LED F2 H11 12V 35W PGJ19-2 3000LM	LED	H11	PGJ19-2	12/24V	35W	Blanca
0023106	SET 2 AMP LED F2 HB3 9005 12V 35W P20D 3000LM	LED	HB3 9005	P20D	12/24V	35W	Blanca
0023107	SET 2 AMP LED F2 HB4 9006 12V 35W P22D 3000LM	LED	HB4 9006	P22D	12/24V	35W	Blanca



HNG
HAINING HUANING

REPRESENTACIONES AUSTRAL

ILUMINACIÓN LED











CÓDIGO	DESCRIPCIÓN	TECNOLOGÍA	TIPO	BASE	VOLTAJE	POTENCIA (W)	COLOR
0023108	SET 2 AMP LED TD PRO H1 12V 65W P14.5S 5500LM	LED	H1	P14.5S	12/24V	65W	Blanca
0023109	SET 2 AMP LED TD PRO H4 12V 65W P43T 5500LM	LED	H4	P43T	12/24V	65W	Blanca
0023110	SET 2 AMP LED TD PRO H7 12V 65W PX26D 5500LM	LED	H7	PX26D	12/24V	65W	Blanca
0023111	SET 2 AMP LED TD PRO H11 12V 65W PGJ19-2 5500LM	LED	H11	PGJ19-2	12/24V	65W	Blanca
0023132	SET 2 AMP LED TDPRO HB3 9005 12V 65W P20D 5500LM	LED	HB3 9005	P20D	12/24V	65W	Blanca



ILUMINACIÓN LED











CÓDIGO	DESCRIPCIÓN	TECNOLOGÍA	TIPO	BASE	VOLTAJE	POTENCIA (W)	COLOR
0023112	SET 2 AMP LED M8 PRO H1 12V 65W P14.5S 5500LM	LED	H1	P14.5S	12/24V	65W	Blanca
0023113	SET 2 AMP LED M8 PRO H4 12V 65W P43T 5500LM	LED	H4	P43T	12/24V	65W	Blanca
0023114	SET 2 AMP LED M8 PRO H7 12V 65W PX26D 5500LM	LED	H7	PX26D	12/24V	65W	Blanca
0023115	SET 2 AMP LED M8 PRO H11 12V 65W PGJ19-2 5500LM	LED	H11	PGJ19-2	12/24V	65W	Blanca

ILUMINACIÓN LED

H10W



CÓDIGO	DESCRIPCIÓN	TECNOLOGÍA	TIPO	BASE	VOLTAJE	POTENCIA (W)	COLOR
0023118	SET 2 AMP LED H10W 12V 5LED BA9S	LED	H10W	BA9S	12V	5 LED	Blanca

ILUMINACIÓN LED — AMP. GLOBO GRANDE

S25 P21W



0023119

S25 P21/5W



0023120

S25 P21W



0023121

P27/7W 3157 T25



0023122

CÓDIGO	DESCRIPCIÓN	TECNOLOGÍA	TIPO	BASE	VOLTAJE	POTENCIA (W)	COLOR
0023119	SET 2 AMP LED S25 P21W 12V 6LED BA15S	LED	S25 P21W	BA15S	12V	6LED	Blanca
0023120	SET 2 AMP LED S25 P21/5W 12V 6LED BAY15D	LED	S25 P21/5W	BAY15D	12V	6LED	Blanca
0023121	SET 2 AMP LED S25 P21W 12V 14LED BA15S	LED	S25 P21W	BA15S	12V	14LED	Blanca
0023122	SET 2 AMP LED P27/7W 3157 T25 12V 15LED W3X16Q	LED	P27/7W 3157 T25	W3X16Q	12V	15LED	Blanca

ILUMINACIÓN LED — AMP. CUÑA

W21/5W T20 7443



0023116

W21W T20 7440



0023117

W1.2W T5



0023123

W5W T10



0023129

W5W T10



0023130

W5W T10



0023131

CÓDIGO	DESCRIPCIÓN	TECNOLOGÍA	TIPO	BASE	VOLTAJE	POTENCIA (W)	COLOR
0023116	SET 2 AMP LED W21/5W T20 7443 12V 15LED W3X16Q	LED	W21/5W T20 7443	W3X16Q	12V	15LED	Blanca
0023117	SET 2 AMP LED W21W T20 7440 12V 15LED W3X16D	LED	W21W T20 7440	W3X16D	12V	15LED	Blanca
0023123	SET 2 AMP LED W1.2W T5 12V 1LED W2X4.6D	LED	W1.2W T5	W2X4.6D	12V	1LED	Blanca
0023129	SET 2 AMP LED W5W T10 12V 4LED W2.1X9.5D	LED	W5W T10	W2.1X9.5D	12V	4LED	Blanca
0023130	SET 2 AMP LED W5W T10 12V 9LED W2.1X9.5D	LED	W5W T10	W2.1X9.5D	12V	9LED	Blanca
0023131	SET 2 AMP LED W5W T10 12V 5LED W2.1X9.5D	LED	W5W T10	W2.1X9.5D	12V	5LED	Blanca

AMPOLLETAS VEHÍCULOS LIVIANOS

AMP. HALÓGENAS



0020116



0020117



0020118



0020119



0020120



0020121



0020122



0020101



0020102



0020103



0020105



0020107



0020108



0020104



0020124



0020125



0020210



0020213

CÓDIGO	N° PARTE	DESCRIPCIÓN	TECNOLOGÍA	TIPO	BASE	VOLTAJE	POTENCIA (W)	COLOR	FORMATO VENTA
0020116	**3021**	AMP HAL H1 12V 55W P14.5S	Halógeno	H1	P14.5S	12	55	Transparente	1
0020117	**3024**	AMP HAL H1 24V 70W P14.5S	Halógeno	H1	P14.5S	24	70	Transparente	1
0020118	**13020**	AMP HAL H1 RALLY 12V 100W P14.5S	Halógeno	H1 RALLY	P14.5S	12	100	Transparente	1
0020119	**13024**	AMP HAL H1 RALLY 24V 100W P14.5S	Halógeno	H1 RALLY	P14.5S	24	100	Transparente	1
0020120	**3320**	AMP HAL H3 12V 55W PK22S	Halógeno	H3	PK22S	12	55	Transparente	1
0020121	**3324**	AMP HAL H3 24V 70W PK22S	Halógeno	H3	PK22S	24	70	Transparente	1
0020122	**13320**	AMP HAL H3 RALLY 12V 100W PK22S	Halógeno	H3 RALLY	PK22S	12	100	Transparente	1
0020101	**625543**	AMP HAL H4 12V 60/55W P43T	Halógeno	H4	P43T	12	60/55	Transparente	1
0020102	**825543**	AMP HAL H4 24V 75/70W P43T	Halógeno	H4	P43T	24	75/70	Transparente	1
0020103	**625545**	AMP HAL H4 12V 60/55W P45T	Halógeno	H4	P45T	12	60/55	Transparente	1
0020105	**825545**	AMP HAL H4 24V 75/70W P45T	Halógeno	H4	P45T	24	75/70	Transparente	1
0020107	**725543**	AMP HAL H4 RALLY 12V 100/90W P43T	Halógeno	H4 RALLY	P43T	12	100/90	Transparente	1
0020108	**8290043**	AMP HAL H4 RALLY 24V 100/90W P43T	Halógeno	H4 RALLY	P43T	24	100/90	Transparente	1
0020104	**725545**	AMP HAL H4 RALLY 12V 100/90W P45T	Halógeno	H4 RALLY	P45T	12	100/90	Transparente	1
0020124	**2070**	AMP HAL H7 12V 55W PX26D	Halógeno	H7	PX26D	12	55	Transparente	1
0020125	**2470**	AMP HAL H7 24V 70W PX26D	Halógeno	H7	PX26D	24	70	Transparente	1
0020210	**880**	AMP HAL H27W/1 880 12V 27W PG13	Halógeno	H27W/1 880	PG13	12	27	Transparente	1
0020213	**881**	AMP HAL H27W/2 881 12V 27W PGJ13	Halógeno	H27W/2 881	PGJ13	12	27	Transparente	1

FLOSSER

REPRESENTACIONES AUSTRAL

AMPOLLETAS VEHÍCULOS LIVIANOS

AMP. HALÓGENAS

886



0020214

H8



0020126

H9



0020127

H10



0020128

H11



0020129

H12



0020130

H13



0020115

H15



0020421

H18



0021342

HB1
9004



0020106

HB3
9005



0020137

HB4
9006



0020139

HB4
9006
RALLY



0021343

HB5
9007



0020113

HIR1



0021344

HIR2



0021345

R2



0020160

CÓDIGO	Nº PARTE	DESCRIPCIÓN	TECNOLOGÍA	TIPO	BASE	VOLTAJE	POTENCIA (W)	COLOR	FORMATO VENTA
0020214	**886**	AMP HAL 886 12V 50W PGJ13	Halógeno	886	PGJ13	12	50	Transparente	1
0020126	**2080**	AMP HAL H8 12V 35W PGJ19-1	Halógeno	H8	PGJ19-1	12	35	Transparente	1
0020127	**2090**	AMP HAL H9 12V 65W PGJ19-5	Halógeno	H9	PGJ19-5	12	65	Transparente	1
0020128	**9145**	AMP HAL H10 12V 42W PY20D	Halógeno	H10	PY20D	12	42	Transparente	1
0020129	**2110**	AMP HAL H11 12V 55W PGJ19-2	Halógeno	H11	PGJ19-2	12	55	Transparente	1
0020130	**9055**	AMP HAL H12 12V 53W PZ20D	Halógeno	H12	PZ20D	12	53	Transparente	1
0020115	**9008**	AMP HAL H13 12V 60/55W P26.4T	Halógeno	H13	P26.4T	12	60/55	Transparente	1
0020421	**551523**	AMP HAL H15 12V 55/15W PGJ23T-1	Halógeno	H15	PGJ23T-1	12	55/15	Transparente	1
0021342	**2180**	AMP HAL H18 12V 65W PY26D-1 LONGFLIFE	Halógeno	H18	PY26D-1	12	65	Transparente	1
0020106	**9004**	AMP HAL HB1 9004 12V 65/45W P29T	Halógeno	HB1 9004	P29T	12	65/45	Transparente	1
0020137	**9005**	AMP HAL HB3 9005 12V 60W P20D	Halógeno	HB3 9005	P20D	12	60	Transparente	1
0020139	**9006**	AMP HAL HB4 9006 12V 51W P22D	Halógeno	HB4 9006	P22D	12	51	Transparente	1
0021343	**9076**	AMP HAL HB4 9006 RALLY 12V 70W P22D	Halógeno	HB4 9006 RALLY	P22D	12	70	Transparente	1
0020113	**9007**	AMP HAL HB5 9007 12V 65/55W PX29T	Halógeno	HB5 9007	PX29T	12	65/55	Transparente	1
0021344	**9011**	AMP HAL HIR1 12V 65W PX20D	Halógeno	HIR1	PX20D	12	65	Transparente	1
0021345	**9012**	AMP HAL HIR2 12V 55W PX22D	Halógeno	HIR2	PX22D	12	55	Transparente	1
0020160	**394002**	AMP HAL R2 12V 75/75CP P45T	Halógeno	R2	P45T	12	75/75 CP	Transparente	1

FLOSSER

REPRESENTACIONES AUSTRAL

AMPOLLETAS VEHÍCULOS LIVIANOS

AMP. GLOBO GRANDE



P15W

0020170



P15W

0020171



1073

0020174



P21W
1156

0020166



P21W
1156

0020167



P21
1156NA

0020168



PY21W

0020270



P21/5W
1157 1016

0020145



P21/5W
1157

0020150



P21/5W
1157A

0020152



P27/7W
3157

0020236



PY27/7W
3157NA

0020237



1176

0020184



1034

0020181



1142

0020173



1142

0020172



P27W
3156

0020179



PY27W
3156

0020180



CÓDIGO	N° PARTE	DESCRIPCIÓN	TECNOLOGÍA	TIPO	BASE	VOLTAJE	POTENCIA (W)	COLOR	FORMATO VENTA
0020170	5671	AMP P15W 12V 15W BA15S	Convencional	P15W	BA15S	12	15	Transparente	10
0020171	5652	AMP P15W 24V 15W BA15S	Convencional	P15W	BA15S	24	15	Transparente	10
0020174	8671	AMP 1073 12V 25W BA15S	Convencional	1073	BA15S	12	25	Transparente	10
0020166	6671	AMP P21W 1156 12V 21W BA15S	Convencional	P21W 1156	BA15S	12	21	Transparente	10
0020167	6652	AMP P21W 1156 24V 21W BA15S	Convencional	P21W 1156	BA15S	24	21	Transparente	10
0020168	667107	AMP P21W 1156NA 12V 21W BA15S AMBAR	Convencional	P21W 1156NA	BA15S	12	21	Ambar	10
0020270	665201	AMP PY21W 24V 21W BAU15S	Convencional	PY21W	BAU15S	24	21	Ambar	10
0020145	5229	AMP P21/5W 1157 12V 21/5W BAY15D	Convencional	P21/5W 1157 1016	BAY15D	12	21/5	Transparente	10
0020150	5239	AMP P21/5W 1157 24V 21/5W BAY15D	Convencional	P21/5W 1157	BAY15D	24	21/5	Transparente	10
0020152	522907	AMP P21/5W 1157A 12V 21/5W BAY15D AMBAR	Convencional	P21/5W 1157A	BAY15D	12	21/5	Ambar	10
0020236	3157	AMP P27/7W 3157 12V 27/7W W2.5X16Q	Convencional	P27/7W 3157	W2.5X16Q	12	27/7	Transparente	10
0020237	315701	AMP PY27/7W 3157NA 12V 27/7W WX2.5X16Q	Convencional	PY27/7W 3157NA	WX2.5X16Q	12	27/7	Ambar	10
0020184	5219	AMP 1176 12V 21/5W BA15D	Convencional	1176	BA15D	12	21/5	Transparente	10
0020181	5230	AMP 1034 12V 32/4CP BAY15D	Convencional	1034	BAY15D	12	32/4CP	Transparente	10
0020173	6654	AMP 1142 24V 21W BA15D	Convencional	1142	BA15D	24	21	Transparente	10
0020172	6674	AMP 1142 12V 21W BA15D	Convencional	1142	BA15D	12	21	Transparente	10
0020179	3156	AMP P27W 3156 12V 27W W2.5X16D	Convencional	P27W 3156	W2.5X16D	12	27	Transparente	10
0020180	315601	AMP PY27W 3156 12V 27W W2.5X16D AMBAR	Convencional	PY27W 3156	W2.5X16D	12	27	Ambar	10

FLOSSER

REPRESENTACIONES AUSTRAL

AMPOLLETAS VEHÍCULOS LIVIANOS

AMP.CUÑA

W0.5W T5



0021346

W1W T5



0021356

W1.2W T5



0020259

W1.2W T5



0021347

W3W



0020199

W3W T10



0020186

W3W T10



0020187

W5W T10



0020189

W5W T10



0020188

W5W T10



0020190

WY5W T10



0020191

T13



0020112

W16W T15



0020201

W21/5W T20



0020255

WY21/5W T20



0020256

W21W T20



0020234

W21W T20



0020258



CÓDIGO	Nº PARTE	DESCRIPCIÓN	TECNOLOGÍA	TIPO	BASE	VOLTAJE	POTENCIA (W)	COLOR	FORMATO VENTA
0021346	6924	AMP W0.5W T5 12V 0.5W W2X4.6D C/PORTALAMP	Convencional	W0.5W T5	W2X4.6D	12	0.5	Transparente	10
0021356	6441	AMP W1W T5 24V 1W W2X4.6D C/PORTALAMP	Convencional	W1W T5	W2X4.6D	24	1	Transparente	10
0020259	4191	AMP W1.2W T5 12V 1.2W W2X4.6D	Convencional	W1.2W T5	W2X4.6D	12	1.2	Transparente	10
0021347	6925	AMP W1.2W T5 12V 1.2W W2X4.6D C/PORTALAMP	Convencional	W1.2W T5	W2X4.6D	12	1.2	Transparente	10
0020199	4591	AMP W3W 12V 3W W2X4.6D	Convencional	W3W	W2X4.6D	12	3	Transparente	10
0020186	4090	AMP W3W T10 12V 3W W2.1X9.5D	Convencional	W3W T10	W2.1X9.5D	12	3	Transparente	10
0020187	4092	AMP W3W T10 24V 3W W2.1X9.5D	Convencional	W3W T10	W2.1X9.5D	24	3	Transparente	10
0020189	429133	AMP W5W T10 12V 5W W2.1X9.5D AZUL	Convencional	W5W T10	W2.1x9.5D	12	5	Azul	10
0020188	4291	AMP W5W T10 12V 5W W2.1X9.5D	Convencional	W5W T10	W2.1X9.5D	12	5	Transparente	10
0020190	4292	AMP W5W T10 24V 5W W2.1X9.5D	Convencional	W5W T10	W2.1X9.5D	24	5	Transparente	10
0020191	429101	AMP WY5W T10 12V 5W W2.1X9.5D AMBAR	Convencional	WY5W T10	W2.1x9.5d	12	5	Ambar	10
0020112	4490	AMP T13 12V 10W W2.1X9.5D	Convencional	T13	W2.1X9.5D	12	10	Transparente	10
0020201	921	AMP W16W T15 12V 16W W2.1X9.5D	Convencional	W16W T15	W2.1X9.5D	12	16	Transparente	10
0020255	2690	AMP W21/5W T20 7443 12V 21/5W W3X16Q	Convencional	W21/5W T20	W3X16Q	12	21/5	Transparente	10
0020256	269007	AMP WY21/5W T20 7443 12V 21/5W W3X16Q AMBAR	Convencional	WY21/5W T20	W3X16Q	12	21/5	Ambar	10
0020234	2190	AMP W21W T20 12V 21W W3X16D	Convencional	W21W T20	W3x16D	12	21	Transparente	10
0020258	219007	AMP WY21W T20 12V 21W WX3X16D AMBAR	Convencional	WY21W T20	WX3X16D	12	21	Ambar	10

FLOSSER

REPRESENTACIONES AUSTRAL

AMPOLLETAS VEHÍCULOS LIVIANOS

AMP. GLOBO CHICO

R5W



0020238

R5W



0020239

R5W



0020243

R10W



0020240

R10W



0020242

R10W



0020246

RY10W



0020241

R25W



0020175



CÓDIGO	Nº PARTE	DESCRIPCIÓN	TECNOLOGÍA	TIPO	BASE	VOLTAJE	POTENCIA (W)	COLOR	FORMATO VENTA
0020238	4025	AMP R5W 12V 5W BA15S	Convencional	R5W	BA15S	12	5	Transparente	10
0020239	4052	AMP R5W 24V 5W BA15S	Convencional	R5W	BA15S	24	5	Transparente	10
0020243	4425	AMP R5W 12V 5W BA15D	Convencional	R5W	BA15D	12	5	Transparente	10
0020240	14025	AMP R10W 12V 10W BA15S	Convencional	R10W	BA15S	12	10	Transparente	10
0020242	14052	AMP R10W 24V 10W BA15S	Convencional	R10W	BA15S	24	10	Transparente	10
0020246	14452	AMP R10W 24V 10W BA15D	Convencional	R10W	BA15D	24	10	Transparente	10
0020241	1402501	AMP RY10W 12V BAU15S AMBAR	Convencional	RY10W	BAU15S	12	10	Ambar	10
0020175	8652	AMP R25W 24V 25W BA15S	Convencional	R25W	BA15S	24	25	Transparente	10

AMPOLLETAS VEHÍCULOS LIVIANOS

AMP.ILUMINACIÓN DE TABLERO

B8.5D



0020203

B8.5D



0020204

BX8.4D



0020205

BX8.4D



0020206

B8.3D



0021350

B8.3D



0021352

B8.7D



0021351

B8.3D



0021354

B11D-T7



0021355

B10D



0021353

B10D



0021349

BA7S



0020253

BA7S



0020254

SG8-5.5D



0021348

HRQ



0020207



CÓDIGO	Nº PARTE	DESCRIPCIÓN	TECNOLOGÍA	TIPO	BASE	VOLTAJE	POTENCIA (W)	COLOR	FORMATO VENTA
0020203	419101	AMP TABLERO 12V 1.2W B8.5D NEGRO	Convencional	B8.5D	B8.5D	12	1.2	Transparente	10
0020204	419201	AMP TABLERO 24V 1.2W B8.5D GRIS	Convencional	B8.5D	B8.5D	24	1.2	Transparente	10
0020205	419103	AMP TABLERO 12V 1.2W BX8.4D NEGRO	Convencional	BX8.4D	BX8.4D	12	1.2	Transparente	10
0020206	439103	AMP TABLERO 12V 2W BX8.4D VERDE	Convencional	BX8.4D	BX8.4D	12	2	Transparente	10
0021350	419102	AMP TABLERO 12V 1.2W B8.3D NEGRO	Convencional	B8.3D	B8.3D	12	1.2	Transparente	10
0021352	419202	AMP TABLERO 24V 1.2W B8.3D GRIS	Convencional	B8.3D	B8.3D	24	1.2	Transparente	10
0021351	419104	AMP TABLERO 12V 1.2W B8.7D GRIS	Convencional	B8.7D	B8.7D	12	1.2	Transparente	10
0021354	439102	AMP TABLERO 12V 2W B8.3D BLANCO	Convencional	B8.3D	B8.3D	12	2	Transparente	10
0021355	439104	AMP TABLERO 12V 1CP B11D-T7 ROSA	Convencional	B11D-T7	B11D-T7	12	1 CP	Transparente	10
0021353	429180	AMP TABLERO 12V 5W B10D CAFE	Convencional	B10D	B10D	12	5	Transparente	10
0021349	409080	AMP TABLERO 12V 3W B10D CAFE	Convencional	B10D	B10D	12	3	Transparente	10
0020253	4051	AMP 12V 2W BA7S	Convencional	BA7S	BA7S	12	2	Transparente	10
0020254	4048	AMP 24V 3W BA7S	Convencional	BA7S	BA7S	24	3	Transparente	10
0021348	181649	AMP TABLERO 12V 1.2W SG8-5.5D NEGRO	Convencional	SG8-5.5D	SG8-5.5D	12	1.2	Transparente	10
0020207	449105	AMP TABLERO 12V 1.4W HRQ NEGRO	Convencional	HRQ	HRQ	12	1.4	Transparente	10

FLOSSER

REPRESENTACIONES AUSTRAL

AMPOLLETAS VEHÍCULOS LIVIANOS

AMP. MINI BAYONETA



0020250 0020251 0020252 0020141 0020413 0020142 0020414



CÓDIGO	Nº PARTE	DESCRIPCIÓN	TECNOLOGÍA	TIPO	BASE	VOLTAJE	POTENCIA (W)	COLOR	FORMATO VENTA
0020250	4088	AMP T4W 12V 4W BA9S	Convencional	T4W	BA9S	12	4	Transparente	10
0020251	4080	AMP T4W 24V 4W BA9S	Convencional	T4W	BA9S	24	4	Transparente	10
0020252	4085	AMP 12V 5W BA9S	Convencional	BA9S	BA9S	12	5	Transparente	10
0020141	4006	AMP HAL H6W 12V 6W BAX9S	Halógeno	H6W	BAX9S	12	6	Transparente	10
0020413	4010	AMP HAL H10W 12V 10W BA9S	Halógeno	H10W	BA9S	12	10	Transparente	10
0020142	6021	AMP HAL H21W 12V 21W BAY9S	Halógeno	H21W	BAY9S	12	21	Transparente	10
0020414	6421	AMP HAL H21W 24V 21W BAY9S	Halógeno	H21W	BAY9S	24	21	Transparente	10

AMPOLLETAS VEHÍCULOS LIVIANOS

AMP. TIPO FUSIBLE



0020219 0020220 0020221 0020222 0020217 0020218 0020223



0020228 0020229 0020230 0020231 0020232 0020233



CÓDIGO	Nº PARTE	DESCRIPCIÓN	TECNOLOGÍA	TIPO	BASE	VOLTAJE	POTENCIA (W)	COLOR	FORMATO VENTA
0020219	5148	AMP C3W 12V 3W 28MM SV5.5	Convencional	C3W	SV5.5	12	3	Transparente	10
0020220	5149	AMP C3W 24V 3W 28MM SV5.5	Convencional	C3W	SV5.5	24	3	Transparente	10
0020221	5158	AMP C3W 12V 3W 28MM SV7	Convencional	C3W	SV7	12	3	Transparente	10
0020222	5159	AMP C3W 24V 3W 28MM SV7	Convencional	C3W	SV7	24	3	Transparente	10
0020217	6158	AMP C3W 12V 3W 36MM SV7	Convencional	C3W	SV7	12	3	Transparente	10
0020218	6159	AMP C3W 24V 3W 36MM SV7	Convencional	C3W	SV7	24	3	Transparente	10
0020223	5168	AMP C10W 12V 10W 28MM SV8.5	Convencional	C10W	SV8.5	12	10	Transparente	10
0020228	403310	AMP C10W 12V 10W 35MM SV8.5	Convencional	C10W	SV8.5	12	10	Transparente	0
0020229	400210	AMP C10W 24V 10W 35MM SV8.5	Convencional	C10W	SV8.5	24	10	Transparente	10
0020230	4231	AMP C10W 12V 10W 40MM SV8.5	Convencional	C10W	SV8.5	12	10	Transparente	10
0020231	4210	AMP C10W 24V 10W 40MM SV8.5	Convencional	C10W	SV8.5	24	10	Transparente	10
0020232	400415	AMP C15W 12V 15W 41MM SV8.5	Convencional	C15W	SV8.5	12	15	Transparente	10
0020233	4215	AMP C15W 24V 15W 41MM SV8.5	Convencional	C15W	SV8.5	24	15	Transparente	10

FLOSSER

AMPOLLETAS VEHÍCULOS LIVIANOS

AMP. XENÓN

D1S



0020416

D2S



0020417

CÓDIGO	N° PARTE	DESCRIPCIÓN	TECNOLOGÍA	TIPO	BASE	VOLTAJE	POTENCIA (W)	COLOR	FORMATO VENTA
0020416	**85410**	AMP XENON D1S 85V 35W PK32D-2	Xenón	D1S	PK32D-2	85	35	Transparente	1
0020417	**85422**	AMP XENON D2S 85V 35W P32D-2	Xenón	D2S	P32D-2	85	35	Transparente	1

AMPOLLETAS VEHÍCULOS LIVIANOS

AMP. HALÓGENAS COMPACTAS

PSX24W



0020415

CÓDIGO	N° PARTE	DESCRIPCIÓN	TECNOLOGÍA	TIPO	BASE	VOLTAJE	POTENCIA (W)	COLOR	FORMATO VENTA
0020415	**69676933**	AMP HAL PSX24W 12V 24W PG20/7	Halógeno	PSX24W	PG20/7	12	24	Transparente	1

795X



0020417

CÓDIGO	N° PARTE	DESCRIPCIÓN	TECNOLOGÍA	TIPO	BASE	VOLTAJE	POTENCIA (W)	COLOR	FORMATO VENTA
0020216	**795X**	AMP HAL 795X 12V 50W BA15S	Halógeno	795X	BA15S	12	50	Transparente	10



FLOSSER

AMPOLLETAS MOTO

AMP. HAL- CONVENCIONAL



HS1

0020140



S2

0020165

CÓDIGO	Nº PARTE	DESCRIPCIÓN	TECNOLOGÍA	TIPO	BASE	VOLTAJE	POTENCIA (W)	COLOR	FORMATO VENTA
0020140	**323543**	AMP HAL HS1 12V 35/35W PX43T	Halógeno	HS1	PX43T	12	35/35	Transparente	1
0020165	**3939**	AMP S2 12V 35/35W BA20D	Convencional	S2	BA20D	12	35/35	Transparente	Confirmar

REPRESENTACIONES AUSTRAL

CABLES INSTALACIÓN **ELECTRICA**



CATÁLOGO

CABLES INSTALACIÓN **ELECTRICA**

REPRESENTACIONES AUSTRAL

CABLES DE INSTALACIÓN 25 MTS | **CABLES INSTALACIÓN ELECTRICA**



CÓDIGO	N° PARTE	DESCRIPCIÓN
0260173	P14SHO	**CABLE INST 14GA 1COLOR ROJO CARRETE 25MTS**
0262021	P142C	**CABLE INST 14GA 2COLORES CARRETE 25MTS**
0260178	P6BA	**CABLE INST 6GA BLANCO CARRETE 25MTS**
0260179	P6HE	**CABLE INST 6GA NEGRO CARRETE 25MTS**
0260180	P6HO	**CABLE INST 6GA ROJO CARRETE 25MTS**
0260133	8GA AMARILLO	**CABLE INST 8GA AMARILLO ROLLO 25MTS**
0260139	8GA AZUL	**CABLE INST 8GA AZUL ROLLO 25MTS**
0260123	8GA BLANCO	**CABLE INST 8GA BLANCO ROLLO 25MTS**
0260140	8GA BROWN	**CABLE INST 8GA CAFE ROLLO 25MTS**
0260181	P8HE	**CABLE INST 8GA NEGRO CARRETE 25MTS**
0260182	P8HO	**CABLE INST 8GA ROJO CARRETE 25MTS**
0260183	P8LV	**CABLE INST 8GA VERDE CARRETE 25MTS**



CABLES INSTALACIÓN **ELECTRICA**

REPRESENTACIONES AUSTRAL

CABLES DE INSTALACIÓN 50 MTS | **CABLES INSTALACIÓN ELECTRICA**



CÓDIGO	N° PARTE	DESCRIPCIÓN
0260141	10GA AZUL	**CABLE INST 10GA AZUL ROLLO 50MTS**
0260118	1	**CABLE INST 10GA BLANCO ROLLO 50MTS**
0260144	10GA BROWN	**CABLE INST 10GA CAFE ROLLO 50MTS**
0260165	P10HE	**CABLE INST 10GA NEGRO CARRETE 50MTS**
0260166	P10HO	**CABLE INST 10GA ROJO CARRETE 50MTS**
0260167	P10LV	**CABLE INST 10GA VERDE CARRETE 50MTS**
0260168	P12HU	**CABLE INST 12GA AMARILLO CARRETE 50MTS**
0260169	P12LA	**CABLE INST 12GA AZUL CARRETE 50MTS**
0260170	P12BA	**CABLE INST 12GA BLANCO CARRETE 50MTS**
0260149	12GA BROWN	**CABLE INST 12GA CAFE ROLLO 50MTS**
0260171	P12HE	**CABLE INST 12GA NEGRO CARRETE 50MTS**
0260172	P12HO	**CABLE INST 12GA ROJO CARRETE 50MTS**
0260136	12GA GREEN	**CABLE INST 12GA VERDE ROLLO 50MTS**
0261615	LMBT-1012B48	**CABLE INST 14GA 1COLOR ROLLO 50MTS**



CABLES INSTALACIÓN **ELECTRICA**

REPRESENTACIONES AUSTRAL

CABLES DE INSTALACIÓN 100 MTS | **CABLES INSTALACIÓN ELECTRICA**

CÓDIGO	N° PARTE	DESCRIPCIÓN
0262019	14GA AMARILL	**CABLE INST 14GA AMARILLO CARRETE 320MTS**
0262002	10GA ROJO	**CABLE INST 10GA ROJO CARRETE 100MTS**
0260137	12GA YELLOW	**CABLE INST 12GA AMARILLO ROLLO 100MTS**
0260119	1	**CABLE INST 12GA BLANCO ROLLO 100MTS**
0262003	12GA NEGRO	**CABLE INST 12GA NEGRO CARRETE 100MTS**
0260105	14GA AMARILL	**CABLE INST 14GA AMARILLO ROLLO 100MTS**
0260106	14GA AZUL	**CABLE INST 14GA AZUL ROLLO 100MTS**
0260138	14GA BROWN	**CABLE INST 14GA CAFE ROLLO 100MTS**
0260126	14GA SKY BLUE	**CABLE INST 14GA GRIS ROLLO 100MTS**
0260127	14GA GRIS	**CABLE INST 14GA NARANJO ROLLO 100MTS**
0260125	260125	**CABLE INST 14GA NEGRO ROLLO 100MTS**
0260108	14GA NEGRO	**CABLE INST 14GA PURPURA ROLLO 100MTS**
0260129	14GA PURPURA	**CABLE INST 14GA ROJO ROLLO 100MTS**
0260109	14GA ROJO	**CABLE INST 14GA ROSADO ROLLO 100MTS**
0260128	14GA ROSADO	**CABLE INST 14GA VERDE CARRETE 100MTS**
0262006	P14LV	**CABLE INST 16GA AMARILLO ROLLO 100MTS**
0260111	16GA AMARILL	**CABLE INST 16GA AZUL ROLLO 100MTS**
0260112	16GA AZUL	**CABLE INST 16GA AZUL ROLLO 100MTS**





CABLES INSTALACIÓN **ELECTRICA**

REPRESENTACIONES AUSTRAL

CABLES DE INSTALACIÓN 100 MTS | **CABLES INSTALACIÓN ELECTRICA**



CÓDIGO	N° PARTE	DESCRIPCIÓN
0260113	P145C	**CABLE INST 16GA BLANCO ROLLO 100MTS**
0260114	P147C	**CABLE INST 16GA NEGRO ROLLO 100MTS**
0260177	14GA GRIS	**CABLE INST 16GA ROJO CARRETE 100MTS**
0260115	260125	**CABLE INST 16GA ROJO ROLLO 100MTS**
0262007	14GA NEGRO	**CABLE INST 16GA VERDE CARRETE 100MTS**
0262011	14GA PURPURA	**CABLE INST 8GA ROJO CARRETE 100MTS**
0262013	14GA ROJO	**CABLE INST 8GA VERDE CARRETE 100MTS**
0262012	14GA ROSADO	**CABLE INST PARLANTE 14GA CARRETE 100MTS**
0262009	P14LV	**CABLE INST PARLANTE 16GA CARRETE 100MTS**
0262008	16GA AMARILL	**CABLE INST PARLANTE 18GA CARRETE 100MTS**
0260260	16GA AZUL	**CORDON INST 14GA 2COL ROLLO 100MTS**



CABLES INSTALACIÓN **ELECTRICA**

REPRESENTACIONES AUSTRAL

CABLES DE INSTALACIÓN 100 MTS | **CABLES INSTALACIÓN ELECTRICA**



CÓDIGO	N° PARTE	DESCRIPCIÓN
0260113	16GA BLANCO	**CABLE INST 16GA BLANCO ROLLO 100MTS**
0260114	16GA NEGRO	**CABLE INST 16GA NEGRO ROLLO 100MTS**
0260177	P16HO	**CABLE INST 16GA ROJO CARRETE 100MTS**
0262007	P16LV	**CABLE INST 16GA VERDE CARRETE 100MTS**
0262012	P14SB	**CABLE INST PARLANTE 14GA CARRETE 100MTS**
0262009	P16SB	**CABLE INST PARLANTE 16GA CARRETE 100MTS**
0262008	P18SB	**CABLE INST PARLANTE 18GA CARRETE 100MTS**
0262002	10GA ROJO	**CARRETE CABLE INST 100MTS 10GA ROJO**
0262003	12GA NEGRO	**CARRETE CABLE INST 100MTS 12GA NEGRO**
0262004	12GA ROJO	**CARRETE CABLE INST 100MTS 12GA ROJO**
0262011	8GA ROJO	**CARRETE CABLE INST 100MTS 8GA ROJO**
0262013	8GA VERDE	**CARRETE CABLE INST 100MTS 8GA VERDE**
0260137	12GA YELLOW	**ROLLO CABLE INST 100MTS 12GA AMARILLO**
0260119	1	**ROLLO CABLE INST 100MTS 12GA BLANCO**
0260110	14GA VERDE	**ROLLO CABLE INST 100MTS 14GA VERDE**
0260115	16GA ROJO	**ROLLO CABLE INST 100MTS 16GA ROJO**
0260260	14GA 2COL	**ROLLO CORDON INST 100MTS 14GA 2COL**

CABLES INSTALACIÓN **ELECTRICA**

REPRESENTACIONES AUSTRAL

CABLES DE INSTALACIÓN 320 MTS | **CABLES INSTALACIÓN ELECTRICA**



CÓDIGO	N° PARTE	DESCRIPCIÓN
0262019	14GA AMARILLO	**CARRETE CABLE INST 320MTS 14GA AMARILLO**
0260153	S/N	**CARRETE CABLE INST 320MTS 14GA AMARILLO**
0262020	14GA AZUL	**CARRETE CABLE INST 320MTS 14GA AZUL**
0262018	14GA BLANCO	**CARRETE CABLE INST 320MTS 14GA BLANCO**
0260156	S/N	**CARRETE CABLE INST 320MTS 14GA NARANJO**
0260150	S/N	**CARRETE CABLE INST 320MTS 14GA NEGRO**
0260151	S/N	**CARRETE CABLE INST 320MTS 14GA ROJO**
0260154	S/N	**CARRETE CABLE INST 320MTS 14GA VERDE**



FUNDAS
CABLES

REPRESENTACIONES AUSTRAL

SPAGUETTI | **FUNDAS CABLES**



CÓDIGO	N° PARTE	DESCRIPCIÓN
0700108	10 M/M	**SPAGUETTI 10 M/M (ROLLO 50 MTS)**
0700109	11 M/M	**SPAGUETTI 11 M/M (ROLLO 50 MTS)**
0700110	12 M/M	**SPAGUETTI 12 M/M (ROLLO 50 MTS)**
0700111	13 M/M	**SPAGUETTI 13 M/M (ROLLO 50 MTS)**
0700112	14 M/M	**SPAGUETTI 14 M/M (ROLLO 50 MTS)**
0700113	15 M/M	**SPAGUETTI 15 M/M (ROLLO 50 MTS)**
0700114	16 M/M	**SPAGUETTI 16 M/M (ROLLO 50 MTS)**
0700115	17 M/M	**SPAGUETTI 17 M/M (ROLLO 50 MTS)**
0700116	18 M/M	**SPAGUETTI 18 M/M (ROLLO 50 MTS)**
0700117	19 M/M	**SPAGUETTI 19 M/M (ROLLO 50 MTS)**
0700118	20 M/M	**SPAGUETTI 20 M/M (ROLLO 50 MTS)**
0700119	21 M/M	**SPAGUETTI 21 M/M (ROLLO 50 MTS)**
0700120	22 M/M	**SPAGUETTI 22 M/M (ROLLO 50 MTS)**
0700101	3 M/M	**SPAGUETTI 3 M/M (ROLLO 50 MTS)**
0700102	4 M/M	**SPAGUETTI 4 M/M (ROLLO 50 MTS)**
0700103	5 M/M	**SPAGUETTI 5 M/M (ROLLO 50 MTS)**
0700104	6 M/M	**SPAGUETTI 6 M/M (ROLLO 50 MTS)**
0700105	7 M/M	**SPAGUETTI 7 M/M (ROLLO 50 MTS)**
00700106	8 M/M	**SPAGUETTI 8 M/M (ROLLO 50 MTS)**
0700107	9 M/M	**SPAGUETTI 9 M/M (ROLLO 50 MTS)**

FUSIBLES

BLISTER FUSIBLES



0152890



0150104

FOTOS REFERENCIALES



0150107

FOTOS REFERENCIALES

FUSIBLES

CÓDIGO	N° PARTE	DESCRIPCIÓN
0150104	641005	BLISTER 5 FUSIBLES DE CUÑO
0150107	841110	BLISTER 9 FUSIBLES DE LOZA ; 1 DE VIDRIO
0152890	E-107S	CAJA DE FUSIBLES SURTIDO

BLISTER FUSIBLES 100 /120 AMP



0152417



0152426

FOTOS REFERENCIALES



0152427

HERRAMIENTAS AUTOMOTRICES

CÓDIGO	N° PARTE	DESCRIPCIÓN
0152417	LMFL-132SF	FUSIBLE 100 AMP TIPO SF32VDC AZUL-HEMBRA
0152426	LMFL-190SL	FUSIBLE 100 AMP TIPO SL 48MM AZUL
0152427	LMFL-192SL	FUSIBLE 120 AMP TIPO SL 48MM BLANCO

FUSIBLES

FUSIBLES



0152410



0152410

CÓDIGO	N° PARTE	DESCRIPCIÓN
0152410	LMFL-120SF	FUSIBLE 20 AMP TIPO SF32VDC CELESTE-HEMBRA
0152420	LMFL-181SL	FUSIBLE 20 AMP TIPO SL 48MM CELESTE



0152412



0152411

CÓDIGO	N° PARTE	DESCRIPCIÓN
0152412	LMFL-124SF	FUSIBLE 40 AMP TIPO SF32VDC VERDE-HEMBRA
0152421	LMFL-182SL	FUSIBLE 40 AMP TIPO SL 48MM VERDE



0152414



0152423

CÓDIGO	N° PARTE	DESCRIPCIÓN
0152414	LMFL-128SF	FUSIBLE 60 AMP TIPO SF32VDC AMARILLO-HEMB
0152423	LMFL-186SL	FUSIBLE 60 AMP TIPO SL 48MM AMARILLO



0152416



0152423

CÓDIGO	N° PARTE	DESCRIPCIÓN
0152416	LMFL-130SF	FUSIBLE 80 AMP TIPO SF32VDC NEGRO-HEMBRA
0152425	LMFL-188SL	FUSIBLE 80 AMP TIPO SL 48MM NEGRO

FUSIBLES



0152411



0152419

CÓDIGO	N° PARTE	DESCRIPCIÓN
0152411	LMFL-122SF	FUSIBLE 30 AMP TIPO SF32VDC ROSADO-HEMBRA
0152419	LMFL-180SL	FUSIBLE 30 AMP TIPO SL 48MM ROSADA



0152413

0152422

FOTOS REFERENCIALES

CÓDIGO	N° PARTE	DESCRIPCIÓN
0152413	LMFL-126SF	FUSIBLE 50 AMP TIPO ROJO SF32VDC
0152422	LMFL-184SL	FUSIBLE 50 AMP TIPO SL 48MM ROJO



0152424

CÓDIGO	N° PARTE	DESCRIPCIÓN
0152424	LMFL-187SL	FUSIBLE 70 AMP TIPO SL 48MM CAFE
0152415	LMFL-129SF	FUSIBLE 70 AMP. TIPO SF32VDC CAFE-HEMBRA

FUSIBLES

FUSIBLES



CÓDIGO	N° PARTE	DESCRIPCIÓN
0156953	ATM-60	FUSIBLE CONECTOR AZUL 60 AMP - 1005
0156955	ATM-80	FUSIBLE CONECTOR BLANCO 80 AMP - 1005
0156954	ATM-70	FUSIBLE CONECTOR CAFE 70 AMP - 1005
0156951	ATM-40	FUSIBLE CONECTOR NARANJO 40 AMP - 1005
0156952	ATM-50	FUSIBLE CONECTOR ROJO 50 AMP - 1005
0156956	ATM-100	FUSIBLE CONECTOR VIOLETA 100 AMP -1005



CÓDIGO	N° PARTE	DESCRIPCIÓN
0153102	S/N	FUSIBLE DE VIDRIO 10 AMP
0153103	S/N	FUSIBLE DE VIDRIO 15 AMP
0153107	AGC-2	FUSIBLE DE VIDRIO 2 AMP
0153105	AGC-25	FUSIBLE DE VIDRIO 25 AMP
0153109	3 AG 3 AMP	FUSIBLE DE VIDRIO 3 AMP



CÓDIGO	N° PARTE	DESCRIPCIÓN
0156832	TF-1008-30A	FUSIBLE HEMBRA ROSADO 30 AMP - 1008
0156834	TF-1008-50A	FUSIBLE HEMBRA 50 ROJO 50 AMP - 1008
0156835	TF-1008-60A	FUSIBLE HEMBRA AMARILLO 60 AMP - 1008
0156840	TF-1008-100A	FUSIBLE HEMBRA AZUL 100 AMP - 1008
0156836	TF-1008-80A	FUSIBLE HEMBRA NEGRO 80 AMP - 1008
0156833	TF-1008-40A	FUSIBLE HEMBRA VERDE 40 AMP - 1008

FUSIBLES



CÓDIGO	N° PARTE	DESCRIPCIÓN
0153003	GBC-16	FUSIBLE DE LOZA 16 AMP
0153005	GBC-25	FUSIBLE DE LOZA 25AMP
0153001	GBC-5	FUSIBLE DE LOZA 5 AMP
0153002	GBC-8	FUSIBLE DE LOZA 8 AMP



CÓDIGO	N° PARTE	DESCRIPCIÓN
0157004	TF-1006-60A	FUSIBLE ENCHUFE AMARILLO 60 AMP
0157003	TF-1006-50A	FUSIBLE ENCHUFE ROJO 50 AMP -1006
0157002	TF-1006-40A	FUSIBLE ENCHUFE VERDE 40 AMP -1006



CÓDIGO	N° PARTE	DESCRIPCIÓN
0157104	TF-1007-60A	FUSIBLE MACHO AMARILLO 60 AMP -1007
0157106	TF-1007-100A	FUSIBLE MACHO AZUL 100 AMP - 1007
0157006	TF-1006-100A	FUSIBLE MACHO AZUL 100 AMP- 1006
0157108	FLM 120	FFUSIBLE MACHO BLANCO 120 AMP
0157107	FLM 20AMP	FUSIBLE MACHO CELESTE 20 AMP
0157105	TF-1007-80A	FUSIBLE MACHO NEGRO 80 AMP - 1007
0157103	TF-1007-50A	FUSIBLE MACHO ROJO 50 AMP- 1007
0157001	TF-1006-30A	FUSIBLE MACHO ROSADO 30 AMP - 1006
0157101	TF-1007-30A	FUSIBLE MACHO ROSADO 30 AMP- 1007
0157102	TF-1007-40A	FUSIBLE MACHO VERDE 40 AMP -1007

FUSIBLES

FUSIBLES MEDIANOS / MINIS



CÓDIGO	N° PARTE	DESCRIPCIÓN
0152909	ATN5-5AMP	FUSIBLE MINI PERFIL LARGO 5 AMP NARANJO
0152401	FLF-E20A	FUSIBLE MINI 20 AMP HEMBRA
0152402	FLF-E30A	FUSIBLE MINI 30 AMP ROSADO-HEMBRA
0152443	30 AMP-GREEN	FUSIBLE MINI 30 AMP-GREEN
0152403	FLF-E40A	FUSIBLE MINI 40 AMP VERDE-HEMBRA
0152404	FLF-E50A	FUSIBLE MINI 50 AMP ROJO-HEMBRA
0152405	FLF-E60A	FUSIBLE MINI 60 AMP AMARILLO-HEMBRA
0150116	ATT 10A	FUSIBLE MINI PERFIL CORTO 10 AMP ROJO
0150117	ATT 15A	FUSIBLE MINI PERFIL CORTO 15 AMP AZUL
0150118	ATT 20AMP	FUSIBLE MINI PERFIL CORTO 20 AMP AMARILLO
0150119	ATT 25A	FUSIBLE MINI PERFIL CORTO 25 AMP TRANSPARENTE
0150115	ATT 30AMP	FUSIBLE MINI PERFIL CORTO 30 AMP VERDE
0152910	ATN10-10AMP	FUSIBLE MINI PERFIL LARGO 10 AMP ROJO
0152911	ATN15-15AMP	FUSIBLE MINI PERFIL LARGO 15 AMP AZUL
0152914	ATN-2 2AMP	FUSIBLE MINI PERFIL LARGO 2 AMP TRANSPARENTE
0152912	ATN20-20AMP	FUSIBLE MINI PERFIL LARGO 20 AMP AMARILLO
0152917	ATN-25	FUSIBLE MINI PERFIL LARGO 25 AMP TRANSPARANTE
0152908	ATN-3-3AMP	FUSIBLE MINI PERFIL LARGO 3 AMP TRANSPARANTE
0152913	ATN30-30AMP	FUSIBLE MINI PERFIL LARGO 30 AMP VERDE
0152916	ATN-7,5	FUSIBLE MINI PERFIL LARGO 7.5 AMP CAFE

FUSIBLES



CÓDIGO	N° PARTE	DESCRIPCIÓN
0152903	ATS 10 AMP	FUSIBLE MEDIANO CUÑO 10 AMP ROJO
0152904	ATS 15 AMP	FUSIBLE MEDIANO CUÑO 15 AMP AZUL
0152905	ATS 20 AMP	FUSIBLE MEDIANO CUÑO 20 AMP AMARILLO
0152906	ATS 25 AMP	FUSIBLE MEDIANO CUÑO 25 AMP TRANSPARENTE
0152895	ATS 3 AMP	FUSIBLE MEDIANO CUÑO 3 AMP LILA
0152907	ATS 30 AMP	FUSIBLE MEDIANO CUÑO 30 AMP VERDE
0152897	ATS 35 AMP	FUSIBLE MEDIANO CUÑO 35 AMP TRANSPARENTE
0152898	ATS 40 AMP	FUSIBLE MEDIANO CUÑO 40 AMP AMBAR
0152901	ATS 5AMP	FUSIBLE MEDIANO CUÑO 5 AMP NARANJO
0152902	ATS 7,5 AMP	FUSIBLE MEDIANO CUÑO 7.5 AMP CAFE



CÓDIGO	N° PARTE	DESCRIPCIÓN
0150111	ATT 3A	FUSIBLE TIPO TOYOTA 3 AMP
0150112	ATT 4AMP	FUSIBLE TIPO TOYOTA 4 AMP
0150113	ATT 5A	FUSIBLE TIPO TOYOTA 5 AMP
0150114	ATT 7.5A	FUSIBLE TIPO TOYOTA 7,5 AMP

FUSIBLES

FUSIBLES MEDIANOS / MINIS

FUSIBLES



0152918



0152915

CÓDIGO	N° PARTE	DESCRIPCIÓN
0152918	ATN-35	MINI FUISIBLE CUñO 35 AMP
0152915	ATN-4 4AMP	MINI FUSIBLE CUñO 4 AMP

PORTA FUSIBLES

FUSIBLES





CÓDIGO	N° PARTE	DESCRIPCIÓN
0153804	TF-1010-12	PORTA FUSIBLE DE CUÑO C/CABLE 12 N 12"
0153805	TF-1010N-14	PORTA FUSIBLE DE CUÑO C/CABLE 14 N 14"
0153806	TF-1010N-16	PORTA FUSIBLE DE CUÑO C/CABLE 16 N 12"
0153815	ZC-912 A-B	PORTAFUSIBLE ENCHUFE CABLE 12"
0153915	ZC-912A-B	PORTAFUSIBLE ENCHUFE CABLE 12" X10 UNI
0153816	ZC-912	PORTAFUSIBLE ENCHUFE CABLE ROJO 14"
0153916	ZC-912	PORTAFUSIBLE ENCHUFE CABLE ROJO 14" X10 UNI
0150211	ZC-712B	PORTAFUSIBLE ENCHUFE CUÑO CABLE 14"
0153817	ZC-9012C	PORTAFUSIBLE ENCHUFE CUÑO CABLE 16"
0150212	ZC-712C	PORTAFUSIBLE ENCHUFE CUÑO CABLE 16"
0153917	ZC-912C	PORTAFUSIBLE ENCHUFE CUÑO CABLE 16" X10 UNI

FUSIBLES

REPRESENTACIONES AUSTRAL

FUSIBLES MEDIANOS / MINIS

FUSIBLES



FOTOS REFERENCIALES

CÓDIGO	N° PARTE	DESCRIPCIÓN
0152918	ATN-35	MINI FUISIBLE CUñO 35 AMP
0152915	ATN-4 4AMP	MINI FUSIBLE CUñO 4 AMP

FUSIBLES MEDIANOS / MINIS

FUSIBLES



FOTOS REFERENCIALES

CÓDIGO	N° PARTE	DESCRIPCIÓN
0152918	ATN-35	MINI FUISIBLE CUñO 35 AMP
0152915	ATN-4 4AMP	MINI FUSIBLE CUñO 4 AMP
0152918	ATN-35	MINI FUISIBLE CUñO 35 AMP
0152915	ATN-4 4AMP	MINI FUSIBLE CUñO 4 AMP
0152918	ATN-35	MINI FUISIBLE CUñO 35 AMP
0152915	ATN-4 4AMP	MINI FUSIBLE CUñO 4 AMP
0152918	ATN-35	MINI FUISIBLE CUñO 35 AMP
0152915	ATN-4 4AMP	MINI FUSIBLE CUñO 4 AMP
0152918	ATN-35	MINI FUISIBLE CUñO 35 AMP
0152915	ATN-4 4AMP	MINI FUSIBLE CUñO 4 AMP

INTERRUPTORES Y SWITCH

REPRESENTACIONES AUSTRAL

CAMBIO LUZ DE PIE

CAMBIO LUZ DE PIE



CÓDIGO	N° PARTE	DESCRIPCIÓN
0152003	LT 21009	CAMBIO LUZ DE PIE

INTERRUPTOR

INTERRUPTOR



01546314



0154632

CÓDIGO	N° PARTE	DESCRIPCIÓN
0154632	LT 20033	INTERRUPTOR 3 POS TECLA C/LUZ
0154614	LT 20032	INTERRUPTOR 3 POS. TECLA C/LUZ

LUZ DE PIE

LUZ DE PIE



CÓDIGO	N° PARTE	DESCRIPCIÓN
0152002	LT 21007	LUZ DE PIE

INTERRUPTORES Y SWITCH

REPRESENTACIONES AUSTRAL

SWITCH

SWITCH

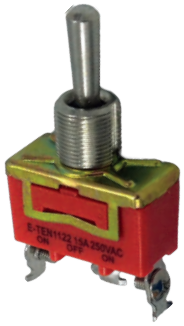

0154610

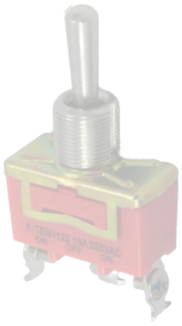

0152306

CÓDIGO	N° PARTE	DESCRIPCIÓN
0154610	LT 20024	SWITCH
0152306	LT 20008	SWITCH

SWITCH

SWITCH



0154609



0150403



0150405



0150411



0150407

CÓDIGO	N° PARTE	DESCRIPCIÓN
0154609	LT 20023	SWITCH 2 POS.
0150403	LT03010	SWITCH CABLE DE IGNICION HYUNDAI
0150405	LT 03012	SWITCH CABLE IGNICION NISSAN
0150411	LT 03048	SWITCH CABLE IGNICION TOYOTA HIACE
0150407	LT 03034	SWITCH CABLE IGNICION TOYOTA HILUX

SWITCH INTERRUPTOR

SWITCH INTERRUPTOR



CÓDIGO	N° PARTE	DESCRIPCIÓN
0154633	LT 20036 A	SWITCH INTERRUP S/LUZ

INTERRUPTORES Y SWITCH

REPRESENTACIONES AUSTRAL

SWITCH

SWITCH



0154624



0154625

CÓDIGO	N° PARTE	DESCRIPCIÓN
0154625	LT 20015	SWITCH TIRO 1 CTCO LARGO
0154624	LT 20013	SWITCH TIRO CORTO 1 CTCO METALICO.

INTERRUPTOR

INTERRUPTOR



2130158



2130170



2130162



2130167



2130154



2130155



2130169



2130168

CÓDIGO	N° PARTE	DESCRIPCIÓN
2130158	IM-11176	INTER.TECLA LIMPIAPARABRISAS IM-11176
2130170	IM-10636	INTERR.DE TECLA (VENT.DE TECHO) IM-10636
2130162	IM-11236	INTERRUP DE IGNICION Y ARRANQUE IM-11236
2130167	IM-10626	INTERRUP.TECL C/ILUM.ACC.DOBLE IM-10626
2130154	IM-11160	INTERRUPTOR DE LUZ IM-11160
2130155	IM-11161	INTERRUPTOR DE LUZ IM-11161
2130169	IM-10635	INTERRUPTOR DE TECLA (ILUM.INT) IM-10635
2130168	IM-10630	INTERRUPTOR DE TECLA (MOTOR) IM-10630

INTERRUPTOR

INTERRUPTOR



2130165



2130166



2130149



2130153



2130156

CÓDIGO	N° PARTE	DESCRIPCIÓN
2130165	IM-10620	INTER.TECLA LIMPIAPARABRISAS IM-11176
2130166	IM-10621	INTERR.DE TECLA (VENT.DE TECHO) IM-10636
2130149	IM-11139	INTERRUP DE IGNICION Y ARRANQUE IM-11236
2130153	IM-11144	INTERRUP.TECL C/ILUM.ACC.DOBLE IM-10626
2130156	IM-11173	INTERRUPTOR DE LUZ IM-11160

INTERRUPTORES Y SWITCH

REPRESENTACIONES AUSTRAL

SWITCH

SWITCH



0154630



0154622



0154623

CÓDIGO	N° PARTE	DESCRIPCIÓN
0154630	SW-1074	SWITCH DE PUERTA
0154622	SW-1201	SWITCH LUZ DE STOP MITSUBISHI L-300
0154623	SW-1202	SWITCH LUZ DE STOP NISSAN, HONDA,MITSUB

SWITCH

SWITCH



0154617



0154618



0154619



CÓDIGO	N° PARTE	DESCRIPCIÓN
0154617	R13/70B/Y	SWITCH TECLA C/LUZ AMBAR
0154618	R13/70B/R	SWITCH TECLA C/LUZ ROJA
0154619	R13-70B-GR	SWITCH TECLA C/LUZ VERDE

SWITCH

SWITCH



0154631

CÓDIGO	N° PARTE	DESCRIPCIÓN
0154631	SW-1218	SWITCH LUZ STOP FIAT



INTERRUPTORES Y SWITCH

LINTERNA/LUZ DE FRENO

LINTERNA/LUZ DE FRENO



0102891



0104819



0104803

CÓDIGO	N° PARTE	DESCRIPCIÓN
2501005	W247522	LINTERNA CON PUNTERO LASER USB
0104811	BL-039	LUZ DE FRENO 12 LED ADHESIVA 12V 12X24.5CM
0104819	BL 005	LUZ DE FRENO 24 LED 12V
0104803	BL005-28LED	LUZ DE FRENO 28 LED 12V
0104820	BL 009	LUZ DE FRENO 28 LED 12V
0102891	BL 010	LUZ DE FRENO 28 LED RING 12V
0104818	BL 004	LUZ DE FRENO 32 LED 12V

INTERM.TECLA LIMPIA PARABRISAS

INTERM.TECLA LIMPIA PARABRISAS



0104817 0104813 104816 0104815 0102890 0104840

CÓDIGO	N° PARTE	DESCRIPCIÓN
0104817	BL003	LUZ DE FRENO 48 LED 12V
0104813	BL 002	LUZ DE FRENO 56 LED (400X60X30MM) 12V
104816	BL 001	LUZ DE FRENO 60 LED 12V
0104815	BL000	LUZ DE FRENO 80 LED 12V
0102890	BL 041	LUZ DE FRENO RING ADAPTABLE 12V
0104840	TR3062	LUZ DE FRENO TRIANGULAR DC12V JUCAR

INTERRUPTORES Y SWITCH

REPRESENTACIONES AUSTRAL

BLISTER SOQUETE H4

BLISTER SOQUETE H4



CÓDIGO	Nº PARTE	DESCRIPCIÓN
0156862	SQ-954	BLISTER SOQUETE H4 CERAMICO



CHICOTE CTCO 1/2

CHICOTE CTCO 1/2



0154508



0154509

CÓDIGO	Nº PARTE	DESCRIPCIÓN
0154508	SQ-101	CHICOTE 1 CTCO
0154509	SQ-102	CHICOTE 2 CTCO

CONECTOR 4 PIN / PARA LUZ

CONECTOR 4 PIN / PARA LUZ



0157146



0157145



0156919

CÓDIGO	Nº PARTE	DESCRIPCIÓN
0157146	SQ-591	CONECTOR 4 PIN HEMBRA X10 UNI
0157145	SQ-590	CONECTOR 4 PIN MACHO X10 UNI
0156919	SQ-534	CONECTOR PARA LUZ 9004 H6 X10 UNI

INTERRUPTORES Y SWITCH

REPRESENTACIONES AUSTRAL

ENCHUFES


0152633


0157080


0152504


0152604


0157083

0156870


0157061


0157070


0156942


0157071


0157052

ENCHUFES

CÓDIGO	N° PARTE	DESCRIPCIÓN
0152633	SQ-603	ENCHUFE 3 CONECTORES HEMBRA X10 UNI
0157080	SQ-304	ENCHUFE BILBO DE ACEITE Y SENSOR OXIGENO X10 UNI
0152504	SQ-655	ENCHUFE DE 3 CTCOS. MACHO
0152604	SQ-655	ENCHUFE DE 3 CTCOS. MACHO X10 UNI
0157083	SQ-304	ENCHUFE MOTOR ELECTRO VENTILADOR GM X10 UNI
0156870	SQ-1318A	ENCHUFE RELAY 4P CERAMICO
0157061	SQ-1076A	ENCHUFE RELAY 4P CERAMICO CUADRADO X10 UNI
0157070	SQ-1318A	ENCHUFE RELAY 4P CERAMICO X10 UNI
0156942	SQ-626	ENCHUFE RELAY 5 PIN X10 UNI
0157071	SQ-1318A	ENCHUFE RELAY 5P CERAMICO X10 UNI
0157052	SQ-549	ENCHUFE SEAL BEAM X10 UNI

SOQUETE


0157042


0157043

0156920


0156911

0156811


0157048


0156921


0157059

0154501


0154505


0156923


0154506


0154507


0157051


0157141


0156939


0156876


0154513

SOQUETE

CÓDIGO	N° PARTE	DESCRIPCIÓN
0157042	SQ-157	SOQUETE 2 PINES LUZ INTERIOR/MATRICULA X10 UNI1000
0157043	SQ-166	SOQUETE 2 PINES LUZ INTERIOR/TABLERO X10 UNI
0156920	SQ-169	SOQUETE 2 PINES LUZ TRASERA FRENO/REVERSA X10 UNI
0156911	SQ-250	SOQUETE 3 CTCO.S HEMBRA TIPO SEALBEAM X10 UNI
0156811	SQ-250	SOQUETE 3 CTCOS HEMBRA TIPO SEALBEAM
0157048	SQ-937A	SOQUETE 3 ENCHUFE CERAMICO X10 UNI
0156921	SQ-170	SOQUETE 3 PINES LUZ DEL. ALTA/BAJA/NIEBLA X10 UNI
0157059	SQ-582	SOQUETE AMPOLLETA H9 X10 UNI
0154501	SQ-111	SOQUETE ARAÑA 1CTCO
0155501	SQ-111	SOQUETE ARAÑA 1CTCO. X10 UNI
0154505	SQ-214	SOQUETE C/PIE 2 CTCOS X10 UNI
0156923	SQ-502	SOQUETE CONECTOR X10 UNI
0154506	SQ-211	SOQUETE CORRIENTE 1 CTCO
0154507	SQ-212	SOQUETE CORRIENTE 2 CTCOS.
0157051	SQ-548	SOQUETE CUADRADO H4 X10 UNI
0157141	SQ-547	SOQUETE CUADRADO PARA H4 3 CABLE X10 UNI
0156939	SQ-954	SOQUETE H4 CERAMICO
0156876	SQ-1317A	SOQUETE H7 CERAMICO X10 UNI
0154513	SQ-239	SOQUETE PARA INSTRUMENTO

INTERRUPTORES Y SWITCH

TERMINAL S/AIS.





0154903

TERMINAL S/AIS.

CÓDIGO	N° PARTE	DESCRIPCIÓN
0154903	SQ-828	TERMINAL S/AIS. 6.4MM

TERMINALES,SOQUETES Y ENCHUFES



0020401



0020410



0020411



0020412



0020418



0020419



0020408



0020405



0020407



0020420



0020406



0020409

SOQUETES

CÓDIGO	N° PARTE	DESCRIPCIÓN
0020401	1445	SOQUETE AMP H1
0020410	4445	SOQUETE AMP H4 C/CABLE
0020411	4444	SOQUETE AMP. H4
0020412	9444	SOQUETE AMP. 9004/9007
0020418	9449	SOQUETE AMP / H13 C/CABLE
0020419	9441	SOQUETE AMP / H27W/2 881 886 894 896 C/CABLE
0020408	5444	SOQUETE AMP BAY15D C/CABLE
0020405	6444	SOQUETE AMP BQ15S C/CABLE
0020407	3444	SOQUETE AMP W2.5X16D C/CABLE
0020420	3644	SOQUETE AMP W2.5X16Q C/CABLE
0020406	2444	SOQUETE AMP W3X16D C/CABLE
0020409	2644	SOQUETE AMP W3X16Q C/CABLE



INTERRUPTORES Y SWITCH

REPRESENTACIONES AUSTRAL

ENCHUFE DE CARRO



0152892

Foto pendiente

0152893

ENCHUFE DE CARRO

CÓDIGO	N° PARTE	DESCRIPCIÓN
0152892	A0001EH	ENCHUFE CARRO METALICO HEMBRA
0152893	A0004EH	ENCHUFE DE CARRO METALICO MACHO

JGO ENCHUFE ACOPLADO MACHO



JGO ENCHUFE ACOPLADO MACHO

CÓDIGO	N° PARTE	DESCRIPCIÓN
0152521	LT21039	JGO ENCHUFE ACOPLADO MACHO HEMBRA 24V

CONECTOR SEALED



CONECTOR SEALED

CÓDIGO	N° PARTE	DESCRIPCIÓN
2130120	IMTS-20	CONECTOR SEALED BEAM IMTS-20

CONECTOR FUSIBLE



156839

CONECTOR FUSIBLE

CÓDIGO	N° PARTE	DESCRIPCIÓN
156838	FLM-NP-25A	CONECTOR FUSIBLE CAFE 25 AMP.
156839	FLM-NP-30A	CONECTOR FUSIBLE VERDE 30 AMP



INTERRUPTORES Y SWITCH

TERMINAL ELECTRICO



0154916 0154906 0154905 0154921



0154914 0154915 0154913 0154922

TERMINAL ELECTRICO

CÓDIGO	N° PARTE	DESCRIPCIÓN
0154913	YF-250FLP	TERMINAL 3M HEMBRA AMBAR
0154914	FDFNY2-250	TERMINAL 3M HEMBRA AZUL
0154915	YM-250FLP	TERMINAL 3M MACHO AMBAR
0154916	MDFNY2-250	TERMINAL 3M MACHO AZUL
0154921	FRDD1,25-156	TERMINAL BANANA HEMBRA
0154905	221-4A	TERMINAL BANANA HEMBRA S/AIS
0154922	MDP1,25-156A	TERMINAL BANANA MACHO
0154906	211-4A	TERMINAL BANANA MACHO S/AIS.



TERMINAL ELECTRICO



2130109

TERMINAL ELECTRICO

CÓDIGO	N° PARTE	DESCRIPCIÓN
2130109	IM-161	TERMINAL ELECTRICO IM-161 (10PC)



INTERRUPTORES Y SWITCH

REPRESENTACIONES AUSTRAL

TERMINAL ELECTRICO



2130113



2130110

TERMINAL ELECTRICO

CÓDIGO	N° PARTE	DESCRIPCIÓN
2130113	IM-100	TERMINAL ELECTRICO IM-100 BOLSA 100 UN
2130110	IM-175	TERMINAL ELECTRICO IM-175 BOLSA 100 UN

TERMINAL ELECTRICO



0154923



0154924



0154907



0154910

CÓDIGO	N° PARTE	DESCRIPCIÓN
0154907	02-49-007	TERMINAL DE BUJIA
0154910	VF-2-6S A	TERMINAL DE OJO 1/4" AZUL
0154911	VF-1.25-10A	TERMINAL DE OJO 3/8"
0154917	VF/1.25/5 A	TERMINAL DE OJO 5.3 MM
0154919	VF-1.25-8 A	TERMINAL DE OJO 5/16"
0154920	VF-2-8 A	TERMINAL DE OJO 5/16"
0154918	VF-2-5S A	TERMINAL DE OJO AZUL 5.3MM
0154923	FDD2-250A	TERMINAL LUCAS HEMBRA
0154924	FDD1.25-250A	TERMINAL LUCAS HEMBRA FORRADO
0154929	02-49-029	TERMINAL LUCAS HEMBRA S/AIS.
0154925	MDD2-250A	TERMINAL LUCAS MACHO
0154926	MDD1,25-250A	TERMINAL LUCAS MACHO FORRADO
0154928	617-6,3	TERMINAL LUCAS MACHO S/AIS.



0154917



0154929



0154928



154911



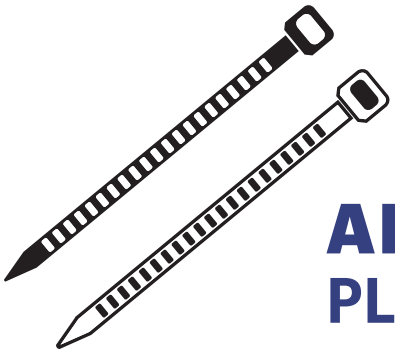

AMARRAS PLÁSTICAS

AMARRAS PLÁSTICAS BLANCO - NEGRO | **CABLES INSTALACIÓN ELECTRICA**

Línea de amarras plásticas (bridas) de nylon para sujeción y organización de cables y componentes. Alta resistencia a la tracción, sistema de autobloqueo dentado y fácil instalación. Disponibles en múltiples medidas, colores blanco/negro (interior/exterior) y formatos de 100 unidades. Incluye herramienta tensora para ajuste y corte preciso.



CÓDIGO	N° PARTE	DESCRIPCIÓN
0430476	**0430302**	PACK AMARRA PLAST BLANCA 2,5X100MM 1X100
0430475	**0430301**	PACK AMARRA PLAST NEGRA 2,5X100MM 1X100 UNI
0430478	**0430304**	PACK AMARRA PLAST BLANCA 2,5X120MM 1X100 UNI
0430477	**0430303**	PACK AMARRA PLAST NEGRA 2,5X120MM 1X100 UNI
0430480	**0430306**	PACK AMARRA PLAST BLANCA 2,5X150MM 1X100 UNI
0430479	**0430305**	PACK AMARRA PLAST NEGRA 2,5X150MM 1X100 UNI
0430482	**0430308**	PACK AMARRA PLAST BLANCA 2,5X160MM 1X100 UNI
0430481	**0430307**	PACK AMARRA PLAST NEGRA 2,5X160MM 1X100 UNI



2,5 MM

CÓDIGO	N° PARTE	DESCRIPCIÓN
0430483	**0430310**	PACK AMARRA PLAST NEGRA 3,6X180MM 1X100 UNI
0430484	**0430311**	PACK AMARRA PLAST BLANCA 3,6X180MM 1X100 UNI
0430486	**0430313**	PACK AMARRA PLAST BLANCA 3,6X200MM 1X100 UNI
0430485	**0430312**	PACK AMARRA PLAST NEGRA 3,6X200MM 1X100 UNI
0430490	**0430317**	PACK AMARRA PLAST BLANCA 3,6X250MM 1X100 UNI
0430315	**0430488**	PACK AMARRA PLAST BLANCA 3,6X280MM 1X100 UNI
0430489	**0430316**	PACK AMARRA PLAST NEGRA 3,6X280MM 1X100 UNI
0430492	**0430319**	PACK AMARRA PLAST BLANCA 3,6X300MM 1X100 UNI
0430494	**0430321**	PACK AMARRA PLAST BLANCA 3,6X370 1X100 UNI



3,6 MM

REPRESENTACIONES AUSTRAL

PACK AMARRAS SURTIDAS (75 UNIDADES)

CABLES INSTALACIÓN ELECTRICA



CÓDIGO	N° PARTE	DESCRIPCIÓN
0430495	**0430322**	PACK AMARRA PLAST NEGRO 4,8X160MM 1X100 UNI
0430496	**0430323**	PACK AMARRA PLAST BLANCA 4,8X160MM 1X100 UNI
0430498	**0430325**	PACK AMARRA PLAST BLANCA 4,8X180MM 1X100 UNI
0430497	**0430324**	PACK AMARRA PLAST NEGRA 4,8X180MM 1X100 UNI
0430499	**0430326**	PACK AMARRA PLAST NEGRA 4,8X190MM 1X100 UNI
0430500	**0430327**	PACK AMARRA PLAST BLANCA 4,8X190MM 1X100 UNI
0430502	**0430329**	PACK AMARRA PLAST BLANCA 4,8X200MM 1X100 UNI
0430503	**0430330**	PACK AMARRA PLAST NEGRA 4,8X250MM 1X100 UNI
0430504	**0430331**	PACK AMARRA PLAST BLANCA 4,8X250MM 1X100 UNI
0430506	**0430333**	PACK AMARRA PLAST BLANCA 4,8X280MM 1X100 UNI
0430508	**0430335**	PACK AMARRA PLAST BLANCA 4,8X300MM 1X100 UNI
0430512	**0430339**	PACK AMARRA PLAST BLANCA 4,8X360MM 1X100 UNI
0430510	**0430337**	PACK AMARRA PLAST BLANCA 4,8X350MM 1X100 UNI
0430511	**0430338**	PACK AMARRA PLAST NEGRA 4,8X360MM 1X100 UNI
0430514	**0430341**	PACK AMARRA PLAST BLANCA 4,8X380MM 1X100 UNI
0430513	**0430340**	PACK AMARRA PLAST NEGRA 4,8X380MM 1X100 UNI
0430516	**0430343**	PACK AMARRA PLAST BLANCA 4,8X400MM 1X100 UNI
0430517	**0430344**	PACK AMARRA PLAST NEGRA 4,8X430MM 1X100 UNI
0430518	**0430345**	PACK AMARRA PLAST BLANCA 4,8X430MM 1X100 UNI
0430519	**0430346**	PACK AMARRA PLAST NEGRA 4,8X450MM 1X100 UNI
0430520	**0430347**	PACK AMARRA PLAST BLANCA 4,8X450MM 1X100 UNI
0430521	**0430348**	PACK AMARRA PLAST NEGRA 4,8X500MM 1X100 UNI
0430522	**0430349**	PACK AMARRA PLAST BLANCA 4,8X500MM 1X100 UNI



4,8 MM

CÓDIGO	N° PARTE	DESCRIPCIÓN
0430524	**0430351**	PACK AMARRA PLAST BLANCA 7,2X400MM 1X100 UNI
0430528	**0430355**	PACK AMARRA PLAST BLANCA 7,2X500MM 1X100 UNI
0430527	**0430354**	PACK AMARRA PLAST NEGRA 7,2X500MM 1X100 UNI
0430529	**0430356**	PACK AMARRA PLAST NEGRA 7,2X530MM 1X100 UNI
0430530	**0430357**	PACK AMARRA PLAST BLANCA 7,2X530MM 1X100 UNI
0430531	**0430358**	PACK AMARRA PLAST NEGRA 7,2X550MM 1X100 UNI
0430532	**0430359**	PACK AMARRA PLAST BLANCA 7,2X550MM 1X100 UNI



7,2 MM

CÓDIGO	N° PARTE	DESCRIPCIÓN
0430534	**0430361**	PACK AMARRA PLAST BLANCA 9,0X500MM 1X100 UNI
0430537	**0430364**	PACK AMARRA PLAST NEGRA 9,0X720MM 1X100 UNI
0430538	**0430365**	PACK AMARRA PLAST BLANCA 9,0X720MM 1X100 UNI



9,0 MM

PACK AMARRAS SURTIDAS (75 UNIDADES)

CABLES INSTALACIÓN ELECTRICA



Pack de amarras plásticas surtidas fabricadas en nylon de alta resistencia, diseñadas para sujeción, fijación y ordenamiento de cables, conductores y componentes. Incluye 75 unidades en diferentes dimensiones, con sistema de cierre autoblocante para ajuste seguro y alta resistencia a la tracción. Uso automotriz, industrial y doméstico.instalación.

CÓDIGO	N° PARTE	DESCRIPCIÓN
0430368	**D-12-75**	PACK AMARRAS SURTIDAS (75 UNIDADES)

PACK AMARRAS PLASTICAS NEGRAS (150 UNIDADES)

CABLES INSTALACIÓN ELECTRICA



Pack de amarras plásticas negras fabricadas en nylon de alta resistencia, diseñadas para fijación y organización de cables, mangueras y componentes. Incluye 150 unidades con sistema de cierre autoblocante, alta resistencia a la tracción y óptimo desempeño en aplicaciones automotrices, eléctricas e industriales.

CÓDIGO	N° PARTE	DESCRIPCIÓN
0430473	**D7-150**	PISTOLA DE AMARRA PLASTICA

PISTOLA DE AMARRA PLÁ STICA

CABLES INSTALACIÓN ELECTRICA



Herramienta tensora para amarras plásticas, diseñada para ajustar y cortar excedentes de forma rápida y precisa. Fabricada para uso profesional en instalaciones eléctricas, automotrices e industriales, permitiendo una sujeción uniforme y segura.

CÓDIGO	N° PARTE	DESCRIPCIÓN
0430470	**TG-1**	PISTOLA DE AMARRA PLASTICA

REPRESENTACIONES AUSTRAL

LÁMPARAS & LINTERNAS

CATÁLOGO



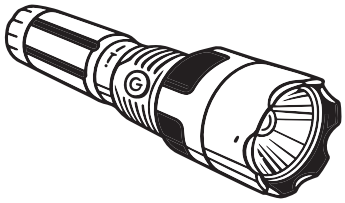

REPRESENTACIONES AUSTRAL

LÁMPARAS & LINTERNAS

Línea de lámparas y linternas LED portátiles para uso profesional y doméstico. Integran tecnología COB/LED de alto rendimiento, recarga USB, sensores y sistemas magnéticos o ajustables. Ofrecen alta luminosidad, bajo consumo y múltiples modos para trabajo, emergencias y uso outdoor.

LINTERNA DE CABEZA LED USB C/SENSOR INFRARROJO

LÁMPARAS & LINTERNAS



Linterna frontal LED recargable vía USB con sensor infrarrojo para encendido/apagado sin contacto. Diseño ergonómico con banda ajustable, múltiples modos de iluminación y alta eficiencia lumínica, ideal para trabajos técnicos y uso outdoor.

Material: ABS
Fuente de luz: LED XPE
Autonomía: 5 a 20 horas
Tiempo de carga: 2,5 horas
Batería: Li-ion recargable de 3,7V 1.200 mAh
Interruptor: doble
Peso: 74g
Dimensiones: 60 x 40 x 35 mm
Incluye: cable de carga

Características:
Sensor infrarrojo para encendido y apagado mediante movimiento de la mano
Permite controlar la iluminación sin contacto, incluso utilizando guantes o con las manos mojadas.

CÓDIGO	N° PARTE	DESCRIPCIÓN
0918092	**404011**	LINTERNA DE CABEZA LED USB C/SENSOR

LÁMPARA LED PLEGABLE PORTÁTIL

LÁMPARAS & LINTERNAS



Lámpara LED compacta con estructura plegable para fácil transporte y almacenamiento. Proporciona iluminación uniforme de bajo consumo, adecuada para camping, emergencias y uso doméstico.

CÓDIGO	N° PARTE	DESCRIPCIÓN
0918089	**404003**	LÁMPARA LED PLEGABLE PORTÁTIL

LÁMPARA LED TIPO LAPIZ MAGNÉTICA COB 3W

LÁMPARAS & LINTERNAS



Lámpara tipo lápiz con tecnología COB de 3W, cuerpo compacto y base magnética para fijación en superficies metálicas. Incorpora clip de sujeción y diseño portátil, ideal para inspecciones y trabajos de precisión.

Material: ABS
Alimentación: 3 pilas AAA (no incluidas)
Fuente de luz: LED COB de 3W
Flujo luminoso: 120lm
Peso: 36,2g
Dimensiones: 163 x 18 x 32 mm

Características:

Base magnética de alta potencia para fijación sobre superficies metálicas
Cabezal giratorio de 180° para orientar la luz según la necesidad
Gancho integrado para colgar la linterna.

CÓDIGO	N° PARTE	DESCRIPCIÓN
0918090	**404004**	LÁMPARA LED TIPO LAPIZ MAGNETICA COB 3W

LÁMPARA DE TRABAJO LED COB AJUSTABLE BASE MAGNETIC

LÁMPARAS & LINTERNAS



Linterna LED de alta intensidad. Diseño robusto, ideal para talleres, mantenimiento automotriz y tareas técnicas.

Material: ABS acabado mate
Fuente de luz: 1 LED de 3W + 1 COB LED de 3W
Flujo luminoso: 120lm
Alimentación: 3 pilas AAA (no incluye)
Dimensiones: 40 x 165-225 mm
Peso: 105g

Características:
Base magnética de alta potencia para fijación sobre superficies metálicas
Cabezal ajustable
Dos modos de iluminación:
Linterna frontal (LED)
Luz lateral (COB)

Botón de encendido con los siguientes modos:
100% de intensidad
50% de intensidad
Luz estroboscópica
Apagado

CÓDIGO	N° PARTE	DESCRIPCIÓN
0918091	**404006**	LÁMPARA DE TRABAJO LED COB AJUSTABLE BASE

REPRESENTACIONES AUSTRAL

LÁMPARAS & LINTERNAS

CATÁLOGO



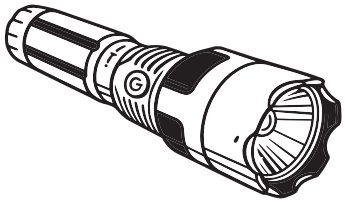

LÁMPARAS & LINTERNAS

Línea de lámparas y linternas LED portátiles para uso profesional y doméstico. Integran tecnología COB/LED de alto rendimiento, recarga USB, sensores y sistemas magnéticos o ajustables. Ofrecen alta luminosidad, bajo consumo y múltiples modos para trabajo, emergencias y uso outdoor.

LINTERNA DE CABEZA LED USB C/SENSOR INFRARROJO

LÁMPARAS & LINTERNAS



Linterna frontal LED recargable vía USB con sensor infrarrojo para encendido/apagado sin contacto. Diseño ergonómico con banda ajustable, múltiples modos de iluminación y alta eficiencia lumínica, ideal para trabajos técnicos y uso outdoor.

Material: ABS
Fuente de luz: LED XPE
Autonomía: 5 a 20 horas
Tiempo de carga: 2,5 horas
Batería: Li-ion recargable de 3,7V 1.200 mAh
Interruptor: doble
Peso: 74g
Dimensiones: 60 x 40 x 35 mm
Incluye: cable de carga

Características:
Sensor infrarrojo para encendido y apagado mediante movimiento de la mano
Permite controlar la iluminación sin contacto, incluso utilizando guantes o con las manos mojadas.

CÓDIGO	N° PARTE	DESCRIPCIÓN
0918092	**404011**	LINTERNA DE CABEZA LED USB C/SENSOR

LÁMPARA LED PLEGABLE PORTÁTIL

LÁMPARAS & LINTERNAS



Lámpara LED compacta con estructura plegable para fácil transporte y almacenamiento. Proporciona iluminación uniforme de bajo consumo, adecuada para camping, emergencias y uso doméstico.

CÓDIGO	N° PARTE	DESCRIPCIÓN
0918089	**404003**	LÁMPARA LED PLEGABLE PORTÁTIL

LÁMPARA LED TIPO LAPIZ MAGNÉTICA COB 3W

LÁMPARAS & LINTERNAS



Lámpara tipo lápiz con tecnología COB de 3W, cuerpo compacto y base magnética para fijación en superficies metálicas. Incorpora clip de sujeción y diseño portátil, ideal para inspecciones y trabajos de precisión.

Material: ABS
Alimentación: 3 pilas AAA (no incluidas)
Fuente de luz: LED COB de 3W
Flujo luminoso: 120lm
Peso: 36,2g
Dimensiones: 163 x 18 x 32 mm

Características:

Base magnética de alta potencia para fijación sobre superficies metálicas
Cabezal giratorio de 180° para orientar la luz según la necesidad
Gancho integrado para colgar la linterna.

CÓDIGO	N° PARTE	DESCRIPCIÓN
0918090	**404004**	LÁMPARA LED TIPO LAPIZ MAGNETICA COB 3W

LÁMPARA DE TRABAJO LED COB AJUSTABLE BASE MAGNETIC

LÁMPARAS & LINTERNAS



Linterna LED de alta intensidad. Diseño robusto, ideal para talleres, mantenimiento automotriz y tareas técnicas.

Material: ABS acabado mate
Fuente de luz: 1 LED de 3W + 1 COB LED de 3W
Flujo luminoso: 120lm
Alimentación: 3 pilas AAA (no incluye)
Dimensiones: 40 x 165-225 mm
Peso: 105g

Características:
Base magnética de alta potencia para fijación sobre superficies metálicas
Cabezal ajustable
Dos modos de iluminación:
Linterna frontal (LED)
Luz lateral (COB)

Botón de encendido con los siguientes modos:
100% de intensidad
50% de intensidad
Luz estroboscópica
Apagado

CÓDIGO	N° PARTE	DESCRIPCIÓN
0918091	**404006**	LÁMPARA DE TRABAJO LED COB AJUSTABLE BASE

REPRESENTACIONES AUSTRAL

LIMPIEZA AUTOMOTRIZ

CATÁLOGO





REPRESENTACIONES AUSTRAL

ACCESORIOS DE LIMPIEZA

Accesorios de limpieza automotriz para interior y exterior de vehículos, incluyendo aspiradoras, mopas, limpiavidrios, paños, esponjas y sets. Diseñados para limpieza eficiente, alta durabilidad y uso profesional o doméstico.

ASPIRADORA AUTO 12V 60W

LIMPIEZA AUTOMOTRIZ



Aspiradora para automóvil

Alimentación: 12V, 60W
Potencia de succión: 2-2,5kPa
Nivel de ruido: < 84 dB

Cable de 3m con conectar para encendedor de 12V
Alta potencia de succión, ideal para la limpieza de suciedad seca.

CÓDIGO	N° PARTE	DESCRIPCIÓN
0343623	**302601**	ASPIRADORA AUTO 12V 60W

ASPIRADORA AUTO INAL. USB 50W

LIMPIEZA AUTOMOTRIZ



Aspiradora Inalámbrica

Potencia: 50W
Autonomía: 20min
Capacidad del depósito: 150ml
Batería: 2 Litio 18650 x 1.800 mAh
Método de carga: USB
Tiempo de carga: 4 hrs aprox.
Dimensiones: 170 x 160 x 65 mm
Peso neto: 311g

Incluye: Aspiradora, cable de carga, boquilla con cepillo y boquilla para ranuras

CÓDIGO	N° PARTE	DESCRIPCIÓN
0343624	**302B001**	ASPIRADORA AUTO INAL. USB 50W

LIMPIA VIDRIOS

LIMPIEZA AUTOMOTRIZ



0313001



0918099



0810150



0343627

Limpiavidrios manuales con hoja de goma flexible y estructura resistente, diseñados para remover agua y residuos sin dejar marcas. Disponibles en distintos tamaños y configuraciones, incluyendo modelos compactos y con mango de madera. Ideales para superficies de vidrio en aplicaciones automotrices y generales.

CÓDIGO	N° PARTE	DESCRIPCIÓN	MEDIDAS
0343627	**904101**	LIMPIA VIDRIOS BLANCO	**20 x 25 cm**
0313001	**ES9409**	LIMPIA VIDRIOS CON MANGO DE MADERA	-
0810150	**70005138345**	LIMPIA VIDRIOS CHICO	-
0918099	**904108**	LIMPIA VIDRIOS EXTENSIBLE 56-92CM	**Mango: 56 - 92 cm** (Ajustable)

MOPAS ASEO AUTO

LIMPIEZA AUTOMOTRIZ



0918043

Mopa de aseo automotriz diseñada para limpieza de carrocería y superficies delicadas. Fabricada con fibras suaves de alta absorción que permiten remover polvo y suciedad sin rayar. Cuentan con estructura ligera y fácil manipulación, ideales para uso en lavado y mantenimiento del vehículo.

CÓDIGO	N° PARTE	DESCRIPCIÓN
0918043	**AM929-52359**	MOPA ASEO AUTO TIPO 2



0918042



0918098

Guante de lavado para automóvil
Medidas: 25 x 17 cm
Material: Chenilla
Peso: 93g

CÓDIGO	N° PARTE	DESCRIPCIÓN
0918042	**AM929-52349**	GUANTE DE LAVADO CHENILLE MICROFIBRA 25X17CM VERDE
0918098	**903148**	GUANTE DE LAVADO CHENILLE MICROFIBRA 25X17CM

SET DE LIMPIEZA 3PCS

LIMPIEZA AUTOMOTRIZ



Kit de lavado para automóvil

Incluye:
1 esponja de chenilla (22 x 11 x 5 cm)
1 paño de microfibra (40 x 40 cm)
1 limpiavidrios escurridor (goma, sin esponja)
1 bolsa de PVA para guardar el kit

CÓDIGO	N° PARTE	DESCRIPCIÓN
0343628	**902005**	SET DE LIMPIEZA 3PCS

PAÑOS DE ASEO

LIMPIEZA AUTOMOTRIZ



0600101



0600111

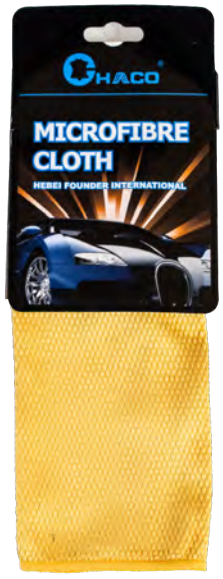

0600102

Paños de limpieza en gamuza/ante y microfibra, diseñados para limpieza, secado y acabado de superficies automotrices. Materiales suaves y absorbentes que permiten remover polvo y residuos sin rayar. Disponibles en distintos tamaños, ideales para carrocería, vidrios y superficies delicadas.

CÓDIGO	N° PARTE	DESCRIPCIÓN
0600101	**AM929-52349**	PAÑO DE LIMPIEZA DE GAMUZA/ANTE 43X32CM
0600111	**AM929-5235**	PAÑO DE LIMPIEZA DE MICROFIBRA 40X40
0600102	**MC0014B**	PAÑO DE LIMPIEZA DE MICROFIBRA 40X40CM

PAÑO DE MICROFIBRA 40X40CM

LIMPIEZA AUTOMOTRIZ



Paño de microfibra

Material: Poliéster y poliamida
Gramaje: 300 gsm
Medidas: 40 x 40 cm

CÓDIGO	N° PARTE
0918097	**903101**

ESPONJA DE LAVADO

LIMPIEZA AUTOMOTRIZ



Esponja de lavado diseñada para limpieza automotriz, fabricada con material absorbente y resistente. Permite remover suciedad y residuos sin dañar superficies, ideal para carrocería, vidrios y uso general.

CÓDIGO	N° PARTE	DESCRIPCIÓN
0600103	**SC221**	ESPONJA DE LAVADO

TOALLITAS LIMPIADORAS ABRASIVAS 80-8X1

LIMPIEZA AUTOMOTRIZ



Toallitas limpiadoras abrasivas diseñadas para remover suciedad difícil, grasa y residuos adheridos. Fabricadas con material resistente y textura abrasiva controlada para limpieza eficiente en superficies diversas. Presentación en envase práctico para uso automotriz, industrial y general.

CÓDIGO	N° PARTE	DESCRIPCIÓN
0630124	**53104**	TOALLITAS LIMPIADORAS ABRASIVAS 80-8X1

SET CEPILLOS LIMPIEZA EXTERIOR INTERIOR 17 PCS

LIMPIEZA AUTOMOTRIZ



Kit de cepillos para taladro y cepillos para limpieza manual

Material: Polipropileno (PP) y fibra
Color: Azul-negro

CÓDIGO	N° PARTE	DESCRIPCIÓN
0918100	**902021**	SET CEPILLOS LIMPIEZA EXTERIOR INTERIOR 17 PCS

LIMPIADOREES
Y DESENGRASANTES

Limpiadores y desengrasantes automotrices formulados para remover grasa, aceite y residuos. Disponibles en formatos líquidos y aerosol para limpieza de motores, sistemas y superficies. Acción rápida y fácil aplicación.

CLORO TRIPLE ACCION 5 TABLETAS 1 KILO

LIMPIEZA AUTOMOTRIZ



Cloro en tabletas de triple acción para desinfección y mantenimiento de agua. Formulación concentrada que ayuda a eliminar bacterias, controlar algas y mantener la claridad. Presentación en tabletas de disolución lenta, ideal para uso en piscinas y aplicaciones de limpieza.

CÓDIGO	N° PARTE	DESCRIPCIÓN
05140102	**5055**	CLORO TRIPLE ACCIÓN 5 TABLETAS 1 KILO

DESENGRASANTE GATILLO MOTOR 1 LITRO

LIMPIEZA AUTOMOTRIZ



Desengrasante alcalino en gatillo, formulado para la remoción rápida de grasas, aceites y suciedad adherida en superficies de motor. Listo para usar, acción penetrante, apto para limpieza automotriz y mantenimiento general.

CÓDIGO	N° PARTE	DESCRIPCIÓN
5140105	**7130**	DESENGRASANTE GATILLO MOTOR 1 LITRO

PACK 4 UN. DESENGRASANTE MOTOR BIDÓN 5 LTS.

LIMPIEZA AUTOMOTRIZ



Desengrasante alcalino concentrado de alto rendimiento, formulado para eliminar grasas, aceites y suciedad pesada en motores y componentes mecánicos. Uso industrial y automotriz. Aplicación por pulverización, brocha o inmersión. Pack de 4 bidones de 5 litros cada uno

CÓDIGO	N° PARTE	DESCRIPCIÓN
0710207	-	PACK 4 UN. DESENGRASANTE MOTOR BIDÓN 5 LTS.

DESENGRASANTE DE MOTOR EN SPRAY 650 ML

LIMPIEZA AUTOMOTRIZ



Desengrasante en aerosol de acción rápida, formulado para remover grasas, aceites y suciedad adherida en motores y componentes mecánicos. Aplicación directa en spray, facilita la limpieza en zonas de difícil acceso. Uso automotriz e industrial. Contenido 650 ml

CÓDIGO	N° PARTE	DESCRIPCIÓN
5310011	**S3003**	DESENGRASANTE DE MOTOR EN SPRAY 650 ML

LIMPIA CARBURADOR 450 ML

LIMPIEZA AUTOMOTRIZ



Limpiador en aerosol de acción rápida, formulado para remover depósitos de carbón, barnices y suciedad en carburadores y componentes del sistema de admisión. Mejora el rendimiento del motor y la combustión. Aplicación directa con secado rápido. Contenido neto 450 ml.

CÓDIGO	N° PARTE	DESCRIPCIÓN
5310014	**S3006**	LIMPIA CARBURADOR 450 ML

LIMPIA SISTEMA AIRE ACONDICIONADO 450 ML

LIMPIEZA AUTOMOTRIZ



Limpiador en aerosol formulado para higienizar y eliminar suciedad, bacterias y malos olores en sistemas de aire acondicionado automotriz. Acción desinfectante y desodorizante, mejora la calidad del aire interior. Aplicación directa mediante pulverización. Contenido neto 450 ml.

CÓDIGO	N° PARTE	DESCRIPCIÓN
5310019	**S3011**	LIMPIA SISTEMA AIRE ACONDICIONADO 450 ML

REMOVEDOR DE PEGATINAS 400 ML

LIMPIEZA AUTOMOTRIZ



Removedor en aerosol formulado para eliminar adhesivos, etiquetas y residuos de pegamentos en diversas superficies. Acción rápida, no abrasiva, apto para uso automotriz e industrial. Aplicación directa con secado rápido. Contenido neto 400 ml.

CÓDIGO	N° PARTE	DESCRIPCIÓN
5310012	**S3004**	REMOVEDOR DE PEGATINAS 400 ML

REMOVEDOR MANCHAS CARROCERIA SPRAY 450 ML

LIMPIEZA AUTOMOTRIZ



Removedor en aerosol de acción rápida, formulado para eliminar manchas, residuos y contaminantes adheridos en superficies de carrocería. No abrasivo, apto para uso automotriz, facilita la limpieza sin dañar la pintura. Aplicación directa con secado rápido. Contenido neto 450 ml.

CÓDIGO	N° PARTE	DESCRIPCIÓN
5310020	**S3011**	REMOVEDOR MANCHAS CARROCERIA SPRAY 450 ML

LIMPIEZA EXTERIOR

Productos para limpieza y mantenimiento exterior automotriz, formulados para remover suciedad, insectos, barro y contaminantes, proteger superficies y mejorar el brillo de carrocería, vidrios y neumáticos. Proveen acción detergente, abrillantadora y protectora, con fácil aplicación y secado rápido para uso profesional o doméstico.

ABRILLANTADOR 500ML

LIMPIEZA AUTOMOTRIZ



Abrillantador líquido formulado para realzar el brillo y proteger superficies exteriores. Proporciona acabado brillante, ayuda a remover opacidad leve y deja película protectora.
Aplicación manual. Contenido 500 ml.

CÓDIGO	N° PARTE	DESCRIPCIÓN
0810305	**HB00458443**	ABRILLANTADOR 500ML

PACK SILICONA + RENOVADOR NEUMÁTICOS 480CC

LIMPIEZA AUTOMOTRIZ



Kit de cuidado exterior que incluye silicona protectora y renovador de neumáticos. Restaura brillo y protege contra resequedad.

CÓDIGO	N° PARTE	DESCRIPCIÓN
0810101	**XS002401056**	PACK SILICONA + RENOVADOR NEUMÁTICOS 480CC

ANTI INSECTOS SPRAY 650

LIMPIEZA AUTOMOTRIZ



Limpiador para carrocería y vidrios que remueve insectos y residuos orgánicos adheridos, facilitando el enjuague sin dañar la pintura ni superficies exteriores.

CÓDIGO	N° PARTE	DESCRIPCIÓN
5310033	**S6004**	ANTI INSECTOS SPRAY 650

RENOVADORES DE NEUMÁTICOS

LIMPIEZA AUTOMOTRIZ



0810103



5310010

RENOVADORES DE NEUMÁTICOS SPRAY (SUNUP 650 ml / 3M 480 cc), que restauran el color, entregan brillo uniforme y generan una película protectora contra resequedad y agrietamiento, con aplicación rápida y acabado duradero.

CÓDIGO	N° PARTE	DESCRIPCIÓN
0810103	**XS002401064**	RENOVADOR DE NEUMÁTICOS SPRAY 480CC
5310010	**S3002**	RENOVADOR DE NEUMÁTICOS 650 ML

LAVA PARABRIZA

LIMPIEZA AUTOMOTRIZ

0710104





0710114

0710208



Solución limpiaparabrisas formulada para remover suciedad, polvo e insectos del parabrisas, mejorando la visibilidad. Uso directo en depósito, apto para aplicación automotriz. Disponible en formato individual y pack.

CÓDIGO	N° PARTE	DESCRIPCIÓN
0710104	-	LAVA PARABRIZA 1 LT
0710114	-	LAVAPARABRISAS 5 LT
0710208	**EX-0710114**	PACK 4 UN. LAVAPARABRISAS BIDON 5 LTS.

SHAMPOO AUTO 5LT AUSTRAL

LIMPIEZA AUTOMOTRIZ



Shampoo automotriz concentrado para lavado exterior, genera espuma y protege la pintura.

CÓDIGO	N° PARTE	DESCRIPCIÓN
0710116	**7021**	SHAMPOO AUTO 5LT AUSTRAL

ECO LAVADO

LIMPIEZA AUTOMOTRIZ



Limpiador ecológico sin enjuague para carrocerías, remueve suciedad superficial y polvo, dejando acabado brillante y película protectora sin uso de agua.

CÓDIGO	N° PARTE	DESCRIPCIÓN
0610198	-	ECO LAVADO

PASTA PULIR CON CERA 300 GRS.

LIMPIEZA AUTOMOTRIZ



Compuesto abrasivo con cera incorporada que elimina rayas finas y opacidad, restaurando el brillo y dejando una película protectora sobre la pintura.

CÓDIGO	N° PARTE	DESCRIPCIÓN
0610139	**FAOENVA**	PASTA PULIR CON CERA 300 GRS.

ADITIVO LIMPIAPARABRISAS

LIMPIEZA AUTOMOTRIZ



0610159



5310017

Aditivos limpiadores para sistema lavaparabrisas que remueven suciedad, polvo e insectos, mejoran la visibilidad y ayudan a mantener el parabrisas libre de residuos; formulaciones de rápida dilución con acción desengrasante y secado sin vetas.

CÓDIGO	N° PARTE	DESCRIPCIÓN
0610159	**G-1019A**	ADITIVO LIMPIA PARABRISA 500ML.
5310017	**S3009**	ADITIVO LIMPIAPARABRISAS CONCENTRADO 1:100 60ML

ANTI-EMPAÑANTE PARABRISA 100 ML

LIMPIEZA AUTOMOTRIZ



Tratamiento anti- empañante que forma una película transparente sobre el vidrio, reduce el empañamiento y mejora la visibilidad, con aplicación directa y secado sin residuos.

CÓDIGO	N° PARTE	DESCRIPCIÓN
5310006	**S/A**	ANTI-EMPAÑANTE PARABRISA 100 ML

CERA LÍQUIDA PROTECTORA 500 ML

LIMPIEZA AUTOMOTRIZ



Cera líquida con polímeros protectores, proporciona brillo uniforme y capa hidrofóbica contra contaminantes ambientales.

CÓDIGO	N° PARTE	DESCRIPCIÓN
5310031	**S5005**	CERA LIQUIDA PROTECTORA 500 ML

LIMPIADOR MULTISUPERFICIES LIQUIDO 500 ML

LIMPIEZA AUTOMOTRIZ



Limpiador neutro para superficies exteriores, elimina suciedad sin dañar pintura ni gomas.

CÓDIGO	N° PARTE	DESCRIPCIÓN
5310018	**S3010**	LIMPIADOR MULTISUPERFICIES LIQUIDO 500 ML

PROTECTOR DE CARROCERIA LACA 500ML

LIMPIEZA AUTOMOTRIZ



Protector sintético para pintura que realza el brillo y forma una película protectora sobre la laca, ayudando a proteger contra rayos UV, suciedad y agentes ambientales, con acabado uniforme y duradero.

CÓDIGO	N° PARTE	DESCRIPCIÓN
5310038	**S6012**	PROTECTOR DE CARROCERÍA LACA

PROTECTOR DE SUPERFICIES 450 ML

LIMPIEZA AUTOMOTRIZ



Protector siliconado para plásticos y gomas exteriores, restaura el color, genera efecto antiestático y forma una película que ayuda a repeler polvo y suciedad, con acabado uniforme y duradero.

CÓDIGO	N° PARTE	DESCRIPCIÓN
5310008	**S3046**	PROTECTOR DE SUPERFICIES 450 ML

REMOVEDOR DE BARROS CARROCERIA 500 ML

LIMPIEZA AUTOMOTRIZ



Removedor desincrustante para carrocerías que remueve barro y suciedad adherida, con acción penetrante que facilita el enjuague sin dañar la pintura.

CÓDIGO	N° PARTE	DESCRIPCIÓN
5310022	**S3017**	REMOVEDOR DE BARROS CARROCERIA 500 ML



LIMPIEZA INTERIOR

Limpiadores, protectores y compuestos para mantenimiento interior y mecánico que remueven suciedad y manchas, restauran brillo en plásticos, vinilos, cueros y tapices, y facilitan el pulido de superficies metálicas, dejando protección con acabado uniforme y secado rápido.

PROTECTOR DE TAPIZ 450 ML

LIMPIEZA AUTOMOTRIZ



Protector para tapices textiles que forma una película repelente de líquidos y suciedad, ayudando a prevenir manchas y facilitando la limpieza, con secado rápido y sin residuos.

CÓDIGO	N° PARTE	DESCRIPCIÓN
5310048	**S6024**	PROTECTOR DE TAPIZ 450 ML

LIMPIA TAPIZ 1 LT - AUSTRAL

LIMPIEZA AUTOMOTRIZ



Limpiador para tapices y alfombras que remueve suciedad y manchas adheridas, con acción espumante que facilita la limpieza y secado sin residuos.

CÓDIGO	N° PARTE	DESCRIPCIÓN
0710115	**7167**	LIMPIA TAPIZ 1 LT - AUSTRAL

PROTECTOR DE CUEROS 500 ML

LIMPIEZA AUTOMOTRIZ



Protector para cueros naturales y sintéticos, hidrata, restaura flexibilidad y forma una película protectora que ayuda a prevenir resequedad y agrietamiento, con acabado uniforme.

CÓDIGO	N° PARTE	DESCRIPCIÓN
5310028	**S5003**	PROTECTOR DE CUEROS 500 ML

SILICONA SPRAY 480CC

LIMPIEZA AUTOMOTRIZ



Protector siliconado para plásticos y vinilos interiores, restaura el brillo, genera efecto antiestático y forma una película protectora que ayuda a repeler el polvo.

CÓDIGO	N° PARTE	DESCRIPCIÓN
0810102	**XS002401072**	SILICONA SPRAY 480CC

SILICONA SPRAY AROMAS

LIMPIEZA AUTOMOTRIZ



Protectores siliconados para plásticos y vinilos interiores que restauran el brillo, generan efecto antiestático y forman una película protectora que ayuda a repeler el polvo, con fragancias incorporadas y acabado uniforme.

CÓDIGO	N° PARTE	DESCRIPCIÓN
05310027	**S5002-ST**	SILICONA SPRAY AROMA FRUTILLA 450ML
5310026	**S5002-LE**	SILICONA SPRAY AROMA LIMON 450ML
5310059	**S5002-AP**	SILICONA SPRAY MANZANA 450 ML
5310061	**S5002-OC**	SILICONA SPRAY OCEANO 450 ML
5310062	**S5002-RO**	SILICONA SPRAY ROSAS 450 ML
5310060	**S5002-VA**	SILICONA SPRAY VAINILLA 450 ML



MOTOR CARE
JABÓN MECÁNICO

PASTA ESMERIL

LIMPIEZA AUTOMOTRIZ



Compuesto abrasivo para asentado y pulido de válvulas y superficies metálicas, facilita el ajuste preciso y mejora el acabado en trabajos de mantenimiento de motores.

CÓDIGO	N° PARTE	DESCRIPCIÓN
0610191	**FAOENVA**	PASTA ESMERIL 70 GRS. APROX.

JABONES MECÁNICOS

LIMPIEZA AUTOMOTRIZ





0918042

Jabones de manos para uso industrial que remueven grasa, aceites y suciedad pesada, formulados con agentes emolientes que ayudan a proteger la piel, facilitando la limpieza profunda sin resecar.

CÓDIGO	N° PARTE	DESCRIPCIÓN
0630125	**53108**	JABON MECÁNICO CON LANOLINA 14 OZ SQU
0610193	**FAOENVA**	JABON PROFESIONAL MECANICO 500 GR.

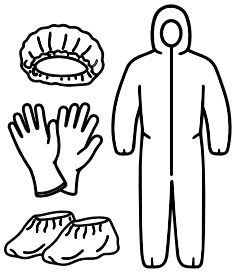

PROTECCIÓN **CORPORAL**

COFIA BLANCA

LIMPIEZA AUTOMOTRIZ



BOLSA 100 UN.

Cofia blanca desechable N°21, fabricada en material no tejido liviano, con elástico perimetral para ajuste seguro. Con tecnología NON-WOBEN: resistente y flexible. Suave, ligera y respirable.Diseñada para protección higiénica del cabello y prevención de contaminación en áreas productivas, sanitarias o industriales. Uso único.

CÓDIGO	N° PARTE	DESCRIPCIÓN
5320001	**D116**	COFIA BLANCA DESECHABLE N.21 100 PZ.

CUBRE CALZADO BLANCO DESECH. CAJA 50 PARES

LIMPIEZA AUTOMOTRIZ



PACK 50 PARES

Cubre calzado blanco desechable, fabricado en material no tejido, con costuras termoselladas, con elástico perimetral para ajuste firme. Con tecnología NON-WOBEN: resistente y flexible. Otorga alta protección. Diseñado para protección higiénica del calzado y control de contaminación en áreas productivas, clínicas o industriales. Presentación caja 50 pares.

CÓDIGO	N° PARTE	DESCRIPCIÓN
5320005	**CW001**	CUBRE CALZADO BLANCO DESECH. CAJA 50 PARES

GUANTE NITRILO AZUL DESECH. TALLA L CAJA 50 PARES

LIMPIEZA AUTOMOTRIZ



TALLA L - CAJA 50 PARES

Cofia blanca desechable N°21, fabricada en material no tejido liviano, con elástico perimetral para ajuste seguro. Con tecnología NON-WOBEN: resistente y flexible. Suave, ligera y respirable.Diseñada para protección higiénica del cabello y prevención de contaminación en áreas productivas, sanitarias o industriales. Uso único.

CÓDIGO	N° PARTE	DESCRIPCIÓN
5320002	**N01000**	GUANTE NITRILO AZUL DESECH. TALLA L CAJA 50 PARES

OVEROL BLANCO DESECHABLE

LIMPIEZA AUTOMOTRIZ



Overol de protección corporal fabricado en tela microporosa tipo Tyvek de 55 gr, diseñado para brindar seguridad y comodidad en ambientes laborales. Cuenta con puños, tobillos y cintura elásticos, además de cierre frontal adhesivo para un ajuste práctico y seguro. Su diseño desechable en color blanco lo convierte en una opción confiable para tareas que requieren higiene y protección ligera.

CÓDIGO	N° PARTE	DESCRIPCIÓN
5320003	**CX-1**	OVEROL BLANCO DESECHABLE **TALLA XL**
5320004	**CX-1**	OVEROL BLANCO DESECHABLE **TALLA XXL**

REPRESENTACIONES AUSTRAL

CARROCERÍA

CATÁLOGO



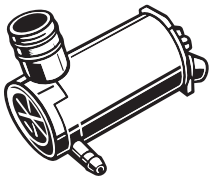

BOMBAS SAPITO DE AGUA

BOMBA SAPITO DE AGUA | **CARROCERÍA**



0150303

FOTO REFERENCIAL



0150302



0150304



0150301

FOTO REFERENCIAL

Bomba sapito de agua LITIAN para sistema limpiaparabrisas, diseñada para una óptima impulsión del líquido lavaparabrisas, asegurando una limpieza eficiente y constante del parabrisas. Disponible en versiones 12V y aplicaciones específicas para modelos Toyota. Fabricada con materiales resistentes que garantizan durabilidad, fácil instalación y excelente rendimiento en vehículos livianos. Ideal para reposición en sistemas de carrocería.

CÓDIGO	N° PARTE	DESCRIPCIÓN
0150303	**LT 17005**	BOMBA SAPITO DE AGUA
0150302	**LT 17004**	BOMBA SAPITO DE AGUA 12V
0150304	**LT 17008**	BOMBA SAPITO DE AGUA 12V
0150301	**LT 17001**	BOMBA SAPITO DE AGUA PARA

CHAPAS Y SEGUROS

CHAPAS Y SEGUROS | **CARROCERÍA**



0120106





0120107





0120110





0120111



Chapas y seguros de puerta para automóvil, diseñados para brindar mayor protección y seguridad. Disponibles en versiones para 2 y 3 puertas, con modelos que incluyen 2 o 3 llaves según presentación. Fabricados con materiales resistentes, de fácil instalación y ajuste preciso, ideales para reposición en carrocería.

CÓDIGO	N° PARTE	DESCRIPCIÓN
0120106	**SUN-SL36-2D**	CHAPA DE SEGURIDAD 2 PUERTAS
0120107	**SUN-SL36-3D**	CHAPA DE SEGURIDAD 3 PUERTAS
0120111	**AS-MO1 3D**	CHAPA DE SEGURIDAD 2 PUERTAS - FANTA
0120110	**AS-MO1 2D**	CHAPA DE SEGURIDAD 3 PUERTAS - FANTA



ESPEJOS Y LUNETAS

Línea de espejos y lunetas para carrocería ANMA, SUNGREAT y WICO: interiores, laterales, panorámicos, día/noche y fotocromáticos, con aplicaciones específicas y universales para autos, camionetas y camiones. Repuestos de ajuste preciso y óptima visibilidad.

ESPEJOS Y LUNETAS | **CARROCERÍA**



0051411



0051952



0051953



0051506



0051417

FOTO REFERENCIAL



0051419

Espejos y lunetas ANMA para carrocería, diseñados para reposición, con ajuste preciso y compatibilidad específica según aplicación.

CÓDIGO	N° PARTE	DESCRIPCIÓN
0051411	**SM/MC29**	CABEZA DE ESPEJO M.BENZ
0051952	**04-19-052**	ESPEJO LAT. TOYOTA HILUX LH 85/92
0051953	**04-19-053**	ESPEJO LAT. TOYOTA HILUX RH 85/92
0051506	**SUN-IM52-W**	ESPEJO DIA Y NOCHE 8/3 MM 20 CM-LARGO
0051417	**(8"-20CM)SM-IZ15**	ESPEJO ISUZU.NPR NEW 19MMX32MM
0051419	**SM-IZ24**	ESPEJO ISUZU/NPR/UNIVERSALES





0061706



0061701



0061702



0415204



0051403



0051804



2501002

CÓDIGO	Nº PARTE	DESCRIPCIÓN
0415204	**504271**	ESPEJO INTERIOR 270*65 MM COLOR WHITE
0061706	**SUN-IM09**	ESPEJO LUNETA PANORÁMICO 4*5 1/2
0061701	**04-17-001**	LUNETA 2
0061702	**04-17-002**	LUNETA 3
0051403	**KL-TB606B**	ESPEJO CAMION/BUS NEGRO 6 1/2"X16"
0051804	**SUN-IM41**	ESPEJO DIA Y NOCHE 8/3 MM 20 CM-LARGO
2501002	**W243584**	ESPEJO RETROVISOR 8" FOTOCROMATICO



0918093



CÓDIGO	Nº PARTE	DESCRIPCIÓN
0918093	**501309**	ESPEJO RETROVISOR CURVO ALUMINIO 270X72MM

Espejo panorámico interior

Material: ABS
Espejo: Aluminio
Radio de curvatura: SR1200
Color: Negro
Dimensiones: 270 x 72 mm



0051621



0051622



0051624



0051623



0051630

Espejos laterales cromados y negros para Chevrolet LUV (LH/RH) y modelo ST-90 (LH), diseñados para reposición directa, con ajuste preciso, buena visibilidad y fácil instalación.

CÓDIGO	N° PARTE	DESCRIPCIÓN
0051621	**SM-IZ03-L**	ESPEJO LAT LUV CROM. LH 89/90
0051622	**SM/IZO3/R**	ESPEJO LAT. LUV CROM. RH 89/90
0051624	**SM/IZ02/R**	ESPEJO LAT. LUV NEGRO RH 89/90
0051623	**SM-IZ02-L**	ESPEJO LAT. LUV NEGRO. LH 89/90
0051630	**SM/SZ/17/L**	ESPEJO LAT. ST-90 LH



ESPEJOS Y LUNETAS | **CARROCERÍA**



0051643



0051644



0051638

Espejos laterales e interiores para distintas aplicaciones vehiculares, incluyendo modelos para Mitsubishi L-300 (LH/RH), versión universal reversible y retrovisor 8" fotocromático. Resistentes, de fácil instalación y óptima visibilidad.

CÓDIGO	N° PARTE	DESCRIPCIÓN
0051643	**SM-MB18-L**	ESPEJO MITSUBISHI L-300 LH
0051644	**SM-MB18-R**	ESPEJO MITSUBISHI L-300 RH
0051638	**1**	ESPEJO UNIVERSAL REVESIBLE CAJA - SUNGREAT



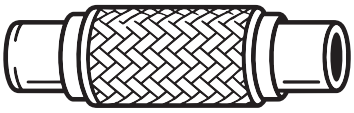

FLEXIBLES DE ESCAPE

Flexibles de escape con y sin niple, disponibles en diámetros desde 1-3/4" hasta 5" y en distintos largos (6" a 16"), con opciones de malla exterior o malla interior/exterior. Diseñados para absorber vibraciones, reducir tensiones y prolongar la vida útil del sistema de escape.

FLEXIBLES DE ESCAPE CON NIPLE | **CARROCERÍA**

FLEXIBLES CON NIPLE CON MALLA INTERIOR Y EXTERIOR

Niples y casquillos de aluminio con mallas de aleación de acero inoxidable SS201 de 0,3MM de espesor

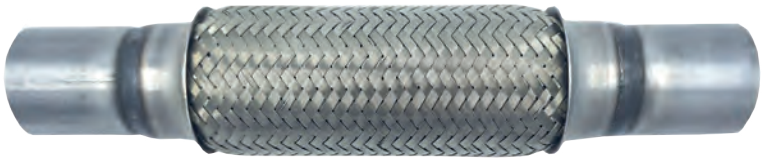

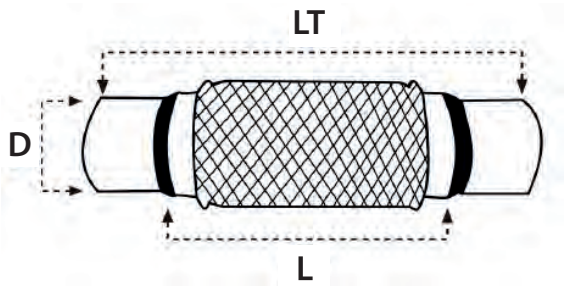

CÓDIGO	N° PARTE	DESCRIPCIÓN	D (DIÁMETRO)	L (LARGO)	LT (LARGO TOTAL)
0270101	**1-3/4"X6"X10"**	FLEXIBLE C/NIPLE D1-3/4"L6"LT10" C/MALLA INT/EXT	1-3/4"	6"	10"
0270102	**1-3/4"X8"X12"**	FLEXIBLE C/NIPLE D1-3/4"L8"LT12" C/MALLA INT/EXT	1-3/4"	8"	12"
0270103	**1-3/4"X10"X14"**	FLEXIBLE C/NIPLE D1-3/4"L10"LT14" C/MALLA INT/EXT	1-3/4"	10"	14"
0270104	**2"X6"X10"**	FLEXIBLE C/NIPLE D2"L6"LT10" C/MALLA INT/EXT	2"	6"	10"
0270105	**2"X8"X12"**	FLEXIBLE C/NIPLE D2"L8"LT12" C/MALLA INT/EXT	2"	8"	12"
0270106	**2"X10"X14"**	FLEXIBLE C/NIPLE D2"L10"LT14" C/MALLA INT/EXT	2"	10"	14"
0270159	**2-1/2"X6"X10"**	FLEXIBLE C/NIPLE D2-1/2"L6"LT10" C/MALLA INT/EXT	2-1/2"	6"	10"
0270160	**2-1/2"X8"X12"**	FLEXIBLE C/NIPLE D2-1/2"L8"LT12" C/MALLA INT/EXT	2-1/2"	8"	12"
0270161	**2-1/2"X10"X14"**	FLEXIBLE C/NIPLE D2-1/2"L10"LT14" C/MALLA INT/EXT	2-1/2"	10"	14"
0270162	**2-1/2"X12"X16"**	FLEXIBLE C/NIPLE D2-1/2"L12"LT16" C/MALLA INT/EXT	2-1/2"	12"	16"
0270163	**3"X6"X10"**	FLEXIBLE C/NIPLE D3"L6"LT10" C/MALLA INT/EXT	3"	6"	10"
0270164	**3"X8"X12"**	FLEXIBLE C/NIPLE D3"L8"LT12" C/MALLA INT/EXT	3"	8"	12"
0270165	**3"X10"X14"**	FLEXIBLE C/NIPLE D3"L10"LT14" C/MALLA INT/EXT	3"	10"	14"
0270166	**3"X12"X16"**	FLEXIBLE C/NIPLE D3"L12"LT16" C/MALLA INT/EXT	3"	12"	16"
0270167	**3-1/2"X6"X10"**	FLEXIBLE C/NIPLE D3-1/2"L6"LT10" C/MALLA INT/EXT	3-1/2"	6"	10"
0270168	**3-1/2"X8"X12"**	FLEXIBLE C/NIPLE D3-1/2"L8"LT12" C/MALLA INT/EXT	3-1/2"	8"	12"
0270169	**3-1/2"X10"X14"**	FLEXIBLE C/NIPLE D3-1/2"L10"LT14" C/MALLA INT/EXT	3-1/2"	10"	14"
0270170	**3-1/2"X12"X16"**	FLEXIBLE C/NIPLE D3-1/2"L12"LT16" C/MALLA INT/EXT	3-1/2"	12"	16"
0270171	**4"X6"X10"**	FLEXIBLE C/NIPLE D4"L6"LT10" C/MALLA INT/EXT	4"	6"	10"
0270172	**4"X8"X12"**	FLEXIBLE C/NIPLE D4"L8"LT12" C/MALLA INT/EXT	4"	8"	12"
0270173	**4"X10"X14"**	FLEXIBLE C/NIPLE D4"L10"LT14" C/MALLA INT/EXT	4"	10"	14"
0270174	**4"X12"X16"**	FLEXIBLE C/NIPLE D4"L12"LT16" C/MALLA INT/EXT	4"	12"	16"

FLEXIBLES CON NIPLE SOLO CON MALLA EXTERIOR

Niples y casquillos de aluminio con mallas de aleación de acero inoxidable SS201 de 0,3MM de espesor

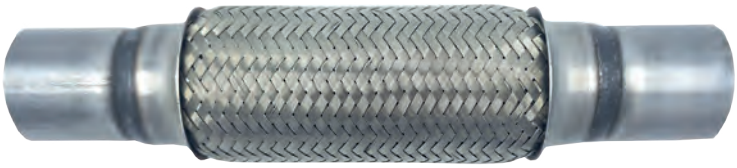

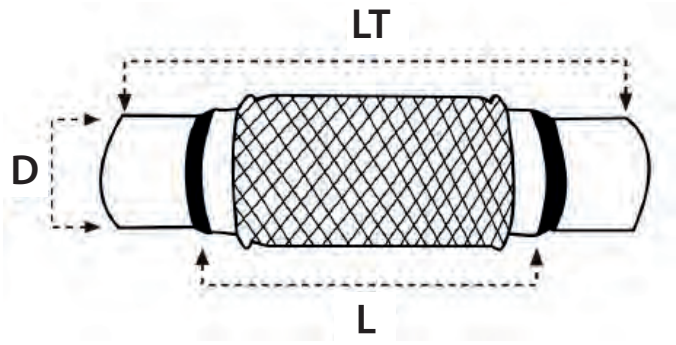

CÓDIGO	N° PARTE	DESCRIPCIÓN	D (DIÁMETRO)	L (LARGO)	LT (LARGO TOTAL)
0270120	**1-3/4"X6"X10"**	FLEXIBLE C/NIPLE D1-3/4"L6"LT10" C/MALLA INT/EXT	1-3/4"	6"	10"
0270121	**1-3/4"X8"X12"**	FLEXIBLE C/NIPLE D1-3/4"L8"LT12" C/MALLA INT/EXT	1-3/4"	8"	12"
0270122	**1-3/4"X10"X14"**	FLEXIBLE C/NIPLE D1-3/4"L10"LT14" C/MALLA INT/EXT	1-3/4"	10"	14"
0270123	**2"X6"X10"**	FLEXIBLE C/NIPLE D2"L6"LT10" C/MALLA INT/EXT	2"	6"	10"
0270124	**2"X8"X12"**	FLEXIBLE C/NIPLE D2"L8"LT12" C/MALLA INT/EXT	2"	8"	12"
0270125	**2"X10"X14"**	FLEXIBLE C/NIPLE D2"L10"LT14" C/MALLA INT/EXT	2"	10"	14"

FLEXIBLES SIN NIPLE CON MALLA INTERIOR Y EXTERIOR

Casquillos de aluminio **con malla de aleación** de acero inoxidable **SS201 DE 0,3MM** de espesor

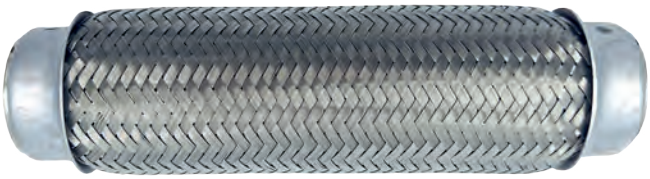

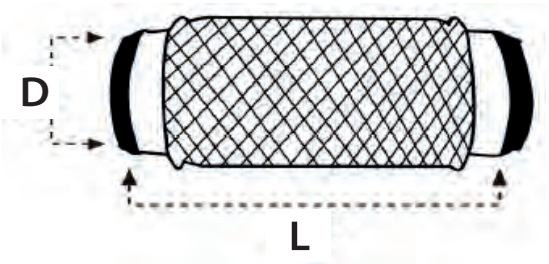

CÓDIGO	N° PARTE	DESCRIPCIÓN	**D** (DIÁMETRO)	**L** (LARGO)	**LT** (LARGO TOTAL)
0270130	**1-3/4"X6"**	FLEXIBLE S/NIPLE D1-3/4"L6" C/MALLA INT/EXT	1-3/4"	6"	-
0270131	**1-3/4"X8"**	FLEXIBLE S/NIPLE D1-3/4"L8" C/MALLA INT/EXT	1-3/4"	8"	-
0270132	**1-3/4"X10"**	FLEXIBLE S/NIPLE D1-3/4"L10" C/MALLA INT/EXT	1-3/4"	10"	-
0270133	**2"X6"**	FLEXIBLE S/NIPLE D2"L6" C/MALLA INT/EXT	2"	6"	-
0270134	**2"X8"**	FLEXIBLE S/NIPLE D2"L8" C/MALLA INT/EXT	2"	3'	-
0270135	**2"X10"**	FLEXIBLE S/NIPLE D2"L10" C/MALLA INT/EXT	2"	10"	-
0270136	**2-1/4"X6"**	FLEXIBLE S/NIPLE D2-1/4"L6" C/MALLA INT/EXT	2-1/4"	6"	-
0270137	**2-1/4"X8"**	FLEXIBLE S/NIPLE D2-1/4"L8" C/MALLA INT/EXT	2-1/4"	8"	-
0270138	**2-1/4"X10"**	FLEXIBLE S/NIPLE D2-1/4"L10" C/MALLA INT/EXT	2-1/4"	10"	-

FLEXIBLES SIN NIPLE CON MALLA EXTERIOR

Casquillos de aluminio **con malla de aleación** de acero inoxidable **SS201 DE 0,3MM** de espesor

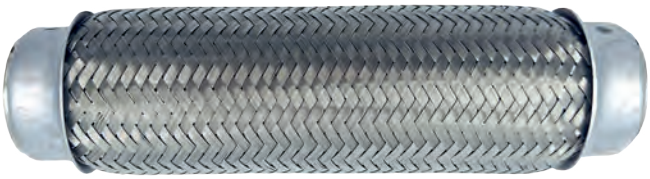

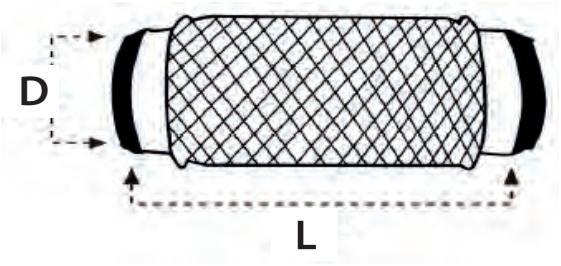

CÓDIGO	Nº PARTE	DESCRIPCIÓN	**D** (DIÁMETRO)	**L** (LARGO)	**LT** (LARGO TOTAL)
0270150	**1-3/4"X6"**	FLEXIBLE S/NIPLE D1-3/4"L6" C/MALLA EXT	1-3/4"	6"	-
0270151	**1-3/4"X8"**	FLEXIBLE S/NIPLE D1-3/4"L8" C/MALLA EXT	1-3/4"	8"	-
0270152	**1-3/4"X10"**	FLEXIBLE S/NIPLE D1-3/4"L10" C/MALLA EXT	1-3/4"	10"	-
0270153	**2"X6"**	FLEXIBLE S/NIPLE D2"L6" C/MALLA EXT	2"	6"	-
0270154	**2"X8"**	FLEXIBLE S/NIPLE D2"L8" C/MALLA EXT	2"	8"	-
0270155	**2"X10"**	FLEXIBLE S/NIPLE D2"L10" C/MALLA EXT	2"	10"	-
0270156	**2-1/4"X6"**	FLEXIBLE S/NIPLE D2-1/4"L6" C/MALLA EXT	2-1/4"	6"	-
0270157	**2-1/4"X8"**	FLEXIBLE S/NIPLE D2-1/4"L8" C/MALLA EXT	2-1/4"	8"	-
0270158	**2-1/4"X10"**	FLEXIBLE S/NIPLE D2-1/4"L10" C/MALLA EXT	2-1/4"	10"	-
0270175	**4-1/2"X6"**	FLEXIBLE S/NIPLE D4-1/2"L6" C/MALLA EXT	4-1/2"	6"	-
0270176	**4-1/2"X8"**	FLEXIBLE S/NIPLE D4-1/2"L8" C/MALLA EXT	4-1/2"	8"	-
0270177	**4-1/2"X10"**	FLEXIBLE S/NIPLE D4-1/2"L10" C/MALLA EXT	4-1/2"	10"	-
0270178	**4-1/2"X12"**	FLEXIBLE S/NIPLE D4-1/2"L12" C/MALLA EXT	4-1/2"	12"	-
0270179	**5"X6"**	FLEXIBLE S/NIPLE D5"L6" C/MALLA EXT	5"	6"	-
0270180	**5"X8"**	FLEXIBLE S/NIPLE D5"L8" C/MALLA EXT	5"	8"	-
0270181	**5"X10"**	FLEXIBLE S/NIPLE D5"L10" C/MALLA EXT	5"	10"	-
0270182	**5"X12"**	FLEXIBLE S/NIPLE D5"L10" C/MALLA EXT	5"	12"	-

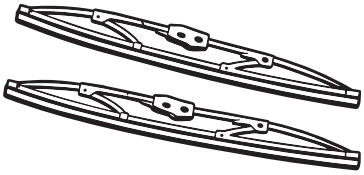

PLUMILLAS

Línea de plumillas en versiones convencional, híbrida, beam blade, recta y trasera, disponibles en medidas desde 10" hasta 40", incluyendo pares y repuestos grafitados.Diseñadas para ofrecer barrido uniforme, mejor visibilidad y óptimo desempeño en distintas condiciones climáticas.

PLUMILLAS CONVENCIONALES

CARROCERÍA





MODELO ***RainForce®***

Plumillas convencionales modelo Rainforce de Michelin, disponibles en medidas de 16" a 28". Diseñadas para un barrido uniforme, óptima visibilidad y alto desempeño bajo lluvia.

CÓDIGO	N° PARTE	DESCRIPCIÓN	TAMAÑO
0044119	**3716ZV**	PLUMILLA CONVENCIONAL 16" RAINFORCE	16"
0044120	**3717ZV**	PLUMILLA CONVENCIONAL 17" RAINFORCE	17"
0044121	**3718ZV**	PLUMILLA CONVENCIONAL 18" RAINFORCE	18"
0044122	**3719ZV**	PLUMILLA CONVENCIONAL 19" RAINFORCE	19"
0044123	**3720ZV**	PLUMILLA CONVENCIONAL 20" RAINFORCE	20"
0044124	**3721ZV**	PLUMILLA CONVENCIONAL 21" RAINFORCE	21"
0044125	**3722ZV**	PLUMILLA CONVENCIONAL 22" RAINFORCE	22"
0044126	**3724ZV**	PLUMILLA CONVENCIONAL 24" RAINFORCE	24"
0044127	**3726ZV**	PLUMILLA CONVENCIONAL 26" RAINFORCE	26"
0044128	**3728ZV**	PLUMILLA CONVENCIONAL 28" RAINFORCE	28"

MICHELIN

EXCLUSIVO

Venta exclusiva por
REPRESENTACIONES AUSTRAL

PLUMILLAS HÍBRIDAS | **CARROCERÍA**





MODELO ***Optimum LX™***

Plumilla híbrida Optimum LX de Michelin, disponible en medidas de 14" a 28". Diseño aerodinámico con estructura reforzada para presión uniforme, menor vibración y óptimo desempeño en condiciones de lluvia.

CÓDIGO	N° PARTE	DESCRIPCIÓN	TAMAÑO
0044068	**32140LXZA**	PLUMILLA HIBRIDA 14" OPTIMUM LX	14"
0044069	**32160LXZA**	PLUMILLA HIBRIDA 16" OPTIMUM LX	16"
0044071	**32180LXZA**	PLUMILLA HIBRIDA 18" OPTIMUM LX	18"
0044072	**32190LXZA**	PLUMILLA HIBRIDA 19" OPTIMUM LX	19"
0044073	**32200LXZA**	PLUMILLA HIBRIDA 20" OPTIMUM LX	20"
0044074	**32210LXZA**	PLUMILLA HIBRIDA 21" OPTIMUM LX	21"
0044075	**32220LXZA**	PLUMILLA HIBRIDA 22" OPTIMUM LX	22"
0044076	**32240LXZA**	PLUMILLA HIBRIDA 24" OPTIMUM LX	24"
0044077	**32260LXZA**	PLUMILLA HIBRIDA 26" OPTIMUM LX	26"
0044078	**32280LXZA**	PLUMILLA HIBRIDA 28" OPTIMUM LX	28"

MICHELIN

EXCLUSIVO

Venta exclusiva por
REPRESENTACIONES AUSTRAL

PLUMILLAS HÍBRIDAS | **CARROCERÍA**







MODELO ***Stealth Hybrid***

Plumilla híbrida de perfil bajo con estructura metálica interna y cubierta aerodinámica, que mejora la presión sobre el parabrisas y reduce vibraciones a altas velocidades, ofreciendo limpieza uniforme y buen rendimiento.

CÓDIGO	N° PARTE	DESCRIPCIÓN	TAMAÑO
0850116	**8021**	PLUMILLA 21" STEALTH HYBRID	21"

MICHELIN

EXCLUSIVO

Venta exclusiva por
REPRESENTACIONES AUSTRAL

PLUMILLAS TRASERAS

CARROCERÍA





MODELO ***Rear Wiper Blade***

Plumilla trasera diseñada para luneta posterior, que proporciona limpieza uniforme y eficiente del vidrio. Su diseño compacto asegura buen ajuste, funcionamiento silencioso y óptimo desempeño en condiciones de lluvia. Disponible en distintas medidas según aplicación del vehículo.

CÓDIGO	N° PARTE	DESCRIPCIÓN	TAMAÑO
0044065	**11A5MZ**	PLUMILLA TRASERA 11" REAR BLADE 840	11"
0044066	**12A5MZ**	PLUMILLA TRASERA 12" REAR BLADE 840	12"
0044064	**14A5MZ**	PLUMILLA TRASERA 14" REAR BLADE 840	14"

MICHELIN

EXCLUSIVO

Venta exclusiva por
REPRESENTACIONES AUSTRAL

PLUMILLAS TIPO RECTAS UNIVERSALES

CARROCERÍA





Packing Blister 2 unidades

Plumillas tipo recta marca YADA con estructura metálica y goma de alta flexibilidad, diseñadas para limpieza uniforme del parabrisas. Incluyen adaptador universal para compatibilidad con la mayoría de brazos limpiaparabrisas y disponibles en distintas medidas.

CÓDIGO	N° PARTE	DESCRIPCIÓN	TAMAÑO
0044019	**YADA 405-15"**	PAR PLUMILLA TIPO RECTA UNIVERSAL 15"	15″
0044020	**YADA 405-16"**	PAR PLUMILLA TIPO RECTA UNIVERSAL 16"	16″
0044021	**YADA 405-17"**	PAR PLUMILLA TIPO RECTA UNIVERSAL 17"	17″
0044022	**YADA 405-18"**	PAR PLUMILLA TIPO RECTA UNIVERSAL 18"	18″
0044023	**YADA 405-19"**	PAR PLUMILLA TIPO RECTA UNIVERSAL 19"	19″
0044024	**YADA 405-20"**	PAR PLUMILLA TIPO RECTA UNIVERSAL 20"	20″
0044080	**YADA 405-21"**	PAR PLUMILLA TIPO RECTA UNIVERSAL 21"	21″
0044025	**YADA 405-22"**	PAR PLUMILLA TIPO RECTA UNIVERSAL 22"	22″
0044026	**YADA 405-24"**	PAR PLUMILLA TIPO RECTA UNIVERSAL 24"	24″
0044027	**YADA 405-26"**	PAR PLUMILLA TIPO RECTA UNIVERSAL 26"	26″
0044016	**YADA 405-12"**	PLUMILLA TIPO RECTA UNIVERSAL 12"	12″
0044018	**YADA 405-14"**	PLUMILLA TIPO RECTA UNIVERSAL 14"	14″

PLUMILLAS RECTAS TIPO HD

CARROCERÍA



CONECTORES INCLUÍDOS





Packing Blister 2 unidades

Plumilla limpiaparabrisas tipo recta con estructura metálica resistente y goma de alta flexibilidad, diseño aerodinámico para barrido uniforme y eficiente. Incluye adaptador para instalación y es un 99% compatible con distintos brazos limpiaparabrisas y está disponible en varias medidas según aplicación del vehículo.

CÓDIGO	N° PARTE	DESCRIPCIÓN	TAMAÑO
0044114	**YADA 702-32"**	PLUMILLA TIPO RECTA HD C/ADAP 32"	32"
0044115	**YADA 702-36"**	PLUMILLA TIPO RECTA HD C/ADAP 36"	36"
0044116	**YADA 702-40"**	PLUMILLA TIPO RECTA HD C/ADAP 40"	40"

PLUMILLAS HÍBRIDAS UNIVERSALES

CARROCERÍA



CONECTORES INCLUÍDOS



Packing Unidad



Plumilla limpiaparabrisas híbrida marca YADA con cubierta aerodinámica y goma de alta flexibilidad, diseñada para barrido uniforme y silencioso. Incorpora 7 adaptadores universales con 99% compatibilidad con distintos brazos de limpiaparabrisas.

CÓDIGO	N° PARTE	DESCRIPCIÓN	TAMAÑO
0044101	**YADA 920-14"**	PLUMILLA HIBRIDA UNIVERSAL 7 ADAP 14"	14"
0044102	**YADA 920-15"**	PLUMILLA HIBRIDA UNIVERSAL 7 ADAP 15"	15"
0044103	**YADA 920-16"**	PLUMILLA HIBRIDA UNIVERSAL 7 ADAP 16"	16"
0044104	**YADA 920-17"**	PLUMILLA HIBRIDA UNIVERSAL 7 ADAP 17"	17"
0044105	**YADA 920-18"**	PLUMILLA HIBRIDA UNIVERSAL 7 ADAP 18"	18"
0044106	**YADA 920-19"**	PLUMILLA HIBRIDA UNIVERSAL 7 ADAP 19"	19"
0044107	**YADA 920-20"**	PLUMILLA HIBRIDA UNIVERSAL 7 ADAP 20"	20"
0044108	**YADA 920-21"**	PLUMILLA HIBRIDA UNIVERSAL 7 ADAP 21"	21"
0044109	**YADA 920-22"**	PLUMILLA HIBRIDA UNIVERSAL 7 ADAP 22"	22"
0044110	**YADA 920-23"**	PLUMILLA HIBRIDA UNIVERSAL 7 ADAP 23"	23"
0044111	**YADA 920-24"**	PLUMILLA HIBRIDA UNIVERSAL 7 ADAP 24"	24"
0044112	**YADA 920-26"**	PLUMILLA HIBRIDA UNIVERSAL 7 ADAP 26"	26"
0044113	**YADA 920-28"**	PLUMILLA HIBRIDA UNIVERSAL 7 ADAP 28"	28"

PLUMILLAS TIPO BEAM BLADE

CARROCERÍA



CONECTORES INCLUÍDOS



Packing Unidad



Plumilla limpiaparabrisas tipo beam blade de diseño aerodinámico sin estructura metálica externa, que proporciona presión uniforme sobre el parabrisas para un barrido eficiente y silencioso. Fabricada con goma de alta flexibilidad y disponible en distintas medidas para diversas aplicaciones de vehículo

CÓDIGO	N° PARTE	DESCRIPCIÓN	TAMAÑO
0044001	**Y99-16"**	PLUMILLA TIPO BEAM BLADE 16"	16″
0044003	**Y99-18"**	PLUMILLA TIPO BEAM BLADE 18"	18″
0044005	**Y99-20"**	PLUMILLA TIPO BEAM BLADE 20"	20″
0044006	**Y99-21"**	PLUMILLA TIPO BEAM BLADE 21"	21″
0044007	**Y99-22"**	PLUMILLA TIPO BEAM BLADE 22"	22″
0044008	**Y99-24"**	PLUMILLA TIPO BEAM BLADE 24"	24″
0044009	**Y99-26"**	PLUMILLA TIPO BEAM BLADE 26"	26″



Packing Unidad



CONECTORES INCLUÍDOS



Plumilla diseñada para limpiavidrios trasero de todo tipo de vehículo, con diseño universal. Incluye adaptadores para una instalación rápida y segura.

CÓDIGO	N° PARTE	DESCRIPCIÓN	TAMAÑO
0044117	**YADA T300-11"**	PLUMILLA TIPO BEAM BLADE TRASERA 10 ADAP 11"	11″
0044118	**YADA T300-12"**	PLUMILLA TIPO BEAM BLADE TRASERA 10 ADAP 12"	12″

REPUESTO PLUMILLA GRAFITADA

CARROCERÍA



Packing 2 Unidades



Repuestos de plumilla marca YADA con goma grafitada de 24", diseñados para un deslizamiento suave, limpieza eficiente y menor ruido en el parabrisas. Disponibles en 6,5 mm y 8,5 mm de ancho, compatibles con distintos tipos de plumillas y de fácil instalación.

CÓDIGO	N° PARTE	DESCRIPCIÓN	TAMAÑO
0043302	**YADA 01-24"**	REPUESTO PLUMILLA GRAFITADA 24" 6,5MM	24"
0043303	**YADA-02-24"**	REPUESTO PLUMILLA GRAFITADA 24" 8,5MM	24"

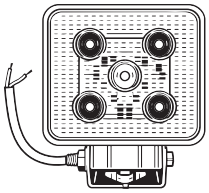

NEBLINEROS
FAENEROS Y FOCOS

Focos neblineros, faeneros y focos en formatos cuadrado, rectangular, redondo y barra curva, con patrones de iluminación Flood, Spot y Combo. Disponibles en configuraciones de 4 a 60 LEDs, con potencias entre 12W y 180W y flujo luminoso de 600 a 14.400 lm. Operación 9–32V, diseñados para vehículos, maquinaria y aplicaciones de trabajo en faena.

FOCOS FAENEROS FLOOD -SPOT-COMBO | **CARROCERÍA**



0182802



0182804



0182811



0182812

Focos faeneros LED NENTONG con iluminación Flood, Spot y Combo, disponibles en configuraciones de 5, 16 y 40 LEDs. Potencias entre 15W y 120W, con flujo luminoso de 600 a 14.400 lm. Operación 9–32V, carcasa resistente para uso en vehículos, maquinaria y aplicaciones de trabajo.

CÓDIGO	N° PARTE	DESCRIPCIÓN
0182802	**NTWL13 (15W)**	FOCO FAENERO CUAD FLOOD 5LED 600LM 15W 9-32V
0182804	**NTWL08 (48W)**	FOCO FAENERO CUAD SPOT 16LED 2800LM 48W 9-32V
0182811	**NTWLA1-120**	FOCO FAENERO CURVO COMBO 40LED 14400LM 120W 9-32V
0182812	**NTWLA4-120**	FOCO FAENERO CURVO COMBO 40LED 5600LM 120W 9-32V

FOCOS FAENEROS FLOOD -SPOT-COMBO

CARROCERÍA



0182815



0182804



0182816



0182809



0182806



0182820



0182810

Focos faeneros LED NENTONG rectangulares con patrones de iluminación Flood, Spot y Combo, disponibles en configuraciones de 6 a 60 LEDs. Potencias entre 18W y 180W y flujo luminoso de 1000 a 8000 lm. Funcionamiento 9–32V, diseñados para vehículos, maquinaria y aplicaciones de trabajo en faena.

CÓDIGO	N° PARTE	DESCRIPCIÓN
0182815	**NTWLD1-36**	FOCO FAENERO RECT COMBO 12LED 1680LM 36W 9-32V
0182816	**WLD1-54**	FOCO FAENERO RECT COMBO 18LED 2520LM 54W 9-32V
0182808	**WLA1-72**	FOCO FAENERO RECT COMBO 24LED 2400LM 72W 9-32V
0182809	**NTWLA1-180**	FOCO FAENERO RECT COMBO 60LED 8000LM 180W 9-32V
0182806	**NTWL03 (36W)**	FOCO FAENERO RECT FLOOD 12LED 4320LM 36W 9-32V
0182820	**NTWLD1-18**	FOCO FAENERO RECT FLOOD 6LED 1200LM 18W 9-32V
0182810	**NTWL-06 (18W**	FOCO FAENERO RECT SPOT 6LED 1000LM 18W 9-32V

FOCOS FAENEROS REDONDOS SPOT - FLOOD

CARROCERÍA



0182805



0182803



0182833

Focos faeneros LED NENTONG redondos tipo Spot, con configuraciones de 4 y 9 LEDs. Potencias de 12W y 27W, con flujo luminoso de 880 a 1700 lm. Operación 9–32V, diseñados para iluminación focalizada en vehículos y maquinaria de trabajo.

CÓDIGO	N° PARTE	DESCRIPCIÓN
0182805	**NTWL05 (12W)**	FOCO FAENERO REDO SPOT 4LED 880LM 12W 9-32V
0182803	**NTWL07 (27W)**	FOCO FAENERO REDO SPOT 9LED 1700LM 27W 9-32V
0182833	**S/A**	FOCO FAENERO REDO FLOOD 4LED 800LM 12W 9-32V

FOCOS NEBLINEROS

CARROCERÍA



0190305



0190306



0190101



0190102



0190297

Focos neblineros LED y halógenos para vehículos, disponibles en distintos modelos y configuraciones (par e individuales), con luz blanca, amarilla y clear. Ofrecen buena visibilidad en condiciones adversas, bajo consumo y compatibilidad con sistemas de 10-30V. Ideales para mejorar la iluminación y seguridad en ruta.

CÓDIGO	N° PARTE	DESCRIPCIÓN
0190305	**HY-091-18 LE**	FOCO NEBLINERO 11 LED 12V (PAR) BLANCO
0190306	**HY-091-14 LE**	FOCO NEBLINERO 14 LED 12V (PAR) BLANCO
0190102	**HY-009 YELLOW**	FOCO NEBLINERO AMARILLO PAR
0190101	**HY-009 CLEAR**	FOCO NEBLINERO BLANCO PAR
0190297	**HY-092-32**	NEBLINERO GEL 10-30V 3W

FOCOS NEBLINEROS

CARROCERÍA



0190302

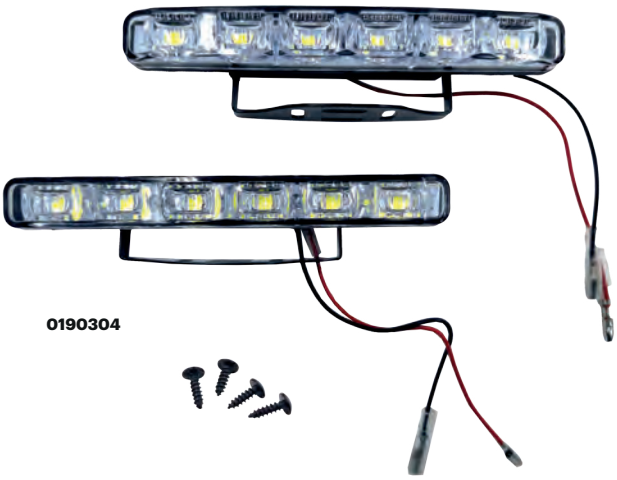

0190304



0190298

Focos neblineros LED y halógenos para vehículos, disponibles en distintos modelos y configuraciones (par e individuales), con luz blanca, amarilla y clear. Ofrecen buena visibilidad en condiciones adversas, bajo consumo y compatibilidad con sistemas de 10-30V. Ideales para mejorar la iluminación y seguridad en ruta.

CÓDIGO	N° PARTE	DESCRIPCIÓN
0190302	**HY-091-5 LED**	FOCO NEBLINERO 15 LED.
0190304	**HY-091-10 LED (9LED)**	NEBLINERO LED (PAR) (9LED)
0190298	**HY-294B LED**	NEBLINERO LED CLEAR 10-30V



FOCOS NEBLINEROS

CARROCERÍA



0190301

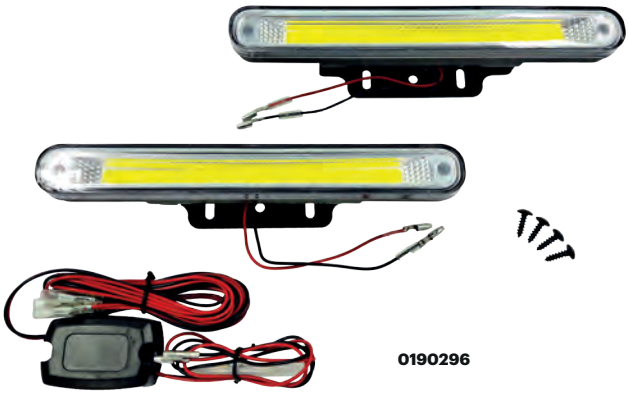

0190296



0190299



0190295

Neblineros LED para vehículos en distintos formatos, con luz clear y alta intensidad. Ofrecen bajo consumo, buena visibilidad en condiciones adversas y compatibilidad 10-30V.

CÓDIGO	N° PARTE	DESCRIPCIÓN
0190301	**HY-091 LED**	NEBLINERO REDONDO 9 LED (80MM DIAM) PAR.
0190296	**HY-091-15 COB**	PAR NEBLINERO GEL 10-30V 3W
0190299	**HY-304-A LED**	PAR NEBLINERO LED
0190295	**HY-092-9 LED**	PAR NEBLINERO LED (16 LED)

FOCOS NEBLINEROS

CARROCERÍA

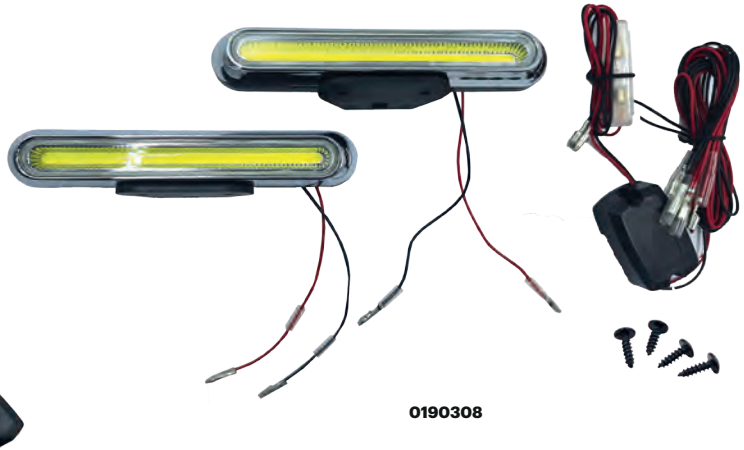

0190308

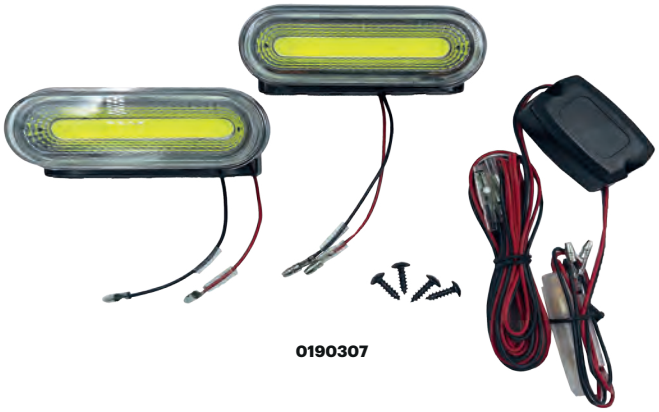

0190307



0190309

Neblineros gel para vehículos, disponibles en formato par y multivoltaje. Ofrecen buena visibilidad, resistencia y funcionamiento eficiente en diversas condiciones de conducción.

CÓDIGO	N° PARTE	DESCRIPCIÓN
0190308	**HY-092-6 COB**	NEBLINERO GEL PAR (MULTIVOLTAJE)
0190309	**HY-092-41 CO**	NEBLINERO GEL PAR MULTIVOLTAJE
0190307	**HY-091-21 CO**	NEBLINERO GEL PAR MULTIVOLTAJE

FOCOS ÓPTICOS

CARROCERÍA



0190282



0190283



0190280



0190278

Focos ópticos con cristal transparente, compatibles con ampolletas H4 y otras aplicaciones. Ofrecen buena iluminación y resistencia, disponibles en distintos formatos y presentaciones.

CÓDIGO	N° PARTE	DESCRIPCIÓN
0190282	**HY-103 7" CLEAR**	PAR F.OPTICO 6052 H4 CRIST.TRANSP. C/AMP PES.AZUL
0190283	**HY-097 5" CLEAR**	PAR FOCO OPTICO 4000
0190280	**HY-096 7" CLEAR**	PAR FOCO OPTICO 6014
0190279	**HY-099 7" CLEAR**	FOCO OPTICO 6052
0190278	**HY-098 CLEAR 7"**	FOCO OPTICO 6052 UNI. EMPAQUE 2

FOCOS ÓPTICOS

CARROCERÍA



0190279

CÓDIGO	N° PARTE	DESCRIPCIÓN
0190279	**HY-099 7" CLEAR**	FOCO OPTICO 6052



FAROLES

Faroles LED de alto rendimiento para vehículos y maquinaria. Equipados con tecnología multivoltaje (9-30V) y un sellado hermético ultra resistente, garantizan una iluminación potente, duradera y libre de mantenimiento contra el agua y las vibraciones.

FAROL RAMPLA

FAROL 4"



0282880



0282881



0282882

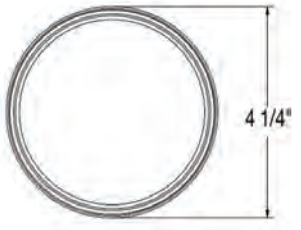



0282944



0280133



0282943





0280208



0282945



0280210



Incluye **conector**

CÓDIGO	N° PARTE	DESCRIPCIÓN	COLOR	N° LED	CONECTOR Y CABLES	PROTECCIÓN	VOLTAJE	NORMATIVA	TIPO MONTAJE
0282880	**422SA11**	FAROL 4" HALO AMB 15LED 12-24V C/CONC S/BISEL	AMBAR	15	SI/3 VÍAS	IP65	I12-24V	DOT	EMPOTRADO
0282881	**422SR11**	FAROL 4" HALO ROJ 15LED 12-24V C/CONC S/BISEL	ROJO	15	SI/3 VÍAS	IP65	12-24V	DOT	EMPOTRADO
0282882	**422SC11**	FAROL 4" HALO BLA 15LED 12-24V C/CONC S/BISEL	BLANCO	15	SI/3 VÍAS	IP65	12-24V	DOT	EMPOTRADO
0282944	**416SA11**	FAROL 4" AMB 12LED 12-24V C/CONC S/BISEL	AMBAR	12	SI/3 VÍAS	IP65	12-24V	DOT	EMPOTRADO
0280133	**416SR11**	FAROL 4" ROJ 12LED 12-24V C/CONC S/BISEL	ROJO	12	SI/3 VÍAS	IP65	12-24V	DOT	EMPOTRADO
0282943	**416SC11**	FAROL 4" BLA 12LED 12-24V C/CONC S/BISEL	BLANCO	12	SI/3 VÍAS	IP65	12-24V	DOT	EMPOTRADO
0280208	**419FA11**	FAROL 4" AMB 24LED 12-24V C/CONC S/BISEL	AMBAR	24	SI/3 VÍAS	IP65	12-24V	-	EMPOTRADO
0282945	**419FR11**	FAROL 4" ROJ 24LED 12-24V C/CONC S/BISEL	ROJO	24	SI/3 VÍAS	IP65	12-24V	-	EMPOTRADO
0280210	**419FC11**	FAROL 4" BLA 24LED 12-24V C/CONC S/BISEL	BLANCO	24	SI/3 VÍAS	IP65	12-24V	-	EMPOTRADO

Farol Led 4" De 24 Led, con amplio rango **multivoltaje 9–30V** para máxima estabilidad eléctrica, **protección IP65**, ideal para aplicaciones profesionales. **Mica sellada con tecnología ultrasónica** y **electrónica interna encapsulada con resina epóxica** que garantizan alta resistencia al agua, vibración y oxidación, con c**onector de 3 vías y montaje empotrado** para una fácil instalación.

FAROL RAMPLA

FAROL 6"



0280125



0280217



0280126



0282947



0282946



0280219

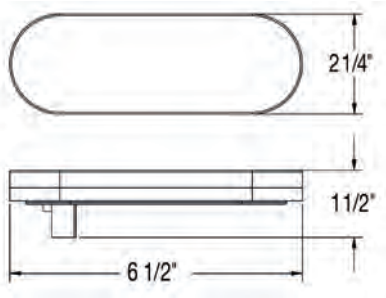





Incluye **conector**

CÓDIGO	N° PARTE	DESCRIPCIÓN	COLOR	N° LED	CONECTOR Y CABLES	PROTECCIÓN	VOLTAJE	NORMATIVA	TIPO MONTAJE
0280125	**603SA11**	FAROL 6" OVAL AMB 10LED 12-24V C/CONC S/BISEL	AMBAR	10	SI/3 VÍAS	IP65	12-24V	DOT	EMPOTRADO
0280126	**603SR11**	FAROL 6" OVAL ROJ 10LED 10-24V C/CONC S/BISEL	ROJO	10	SI/3 VÍAS	IP65	12-24V	DOT	EMPOTRADO
0280127	**603SC11**	FAROL 6" OVAL BLA 10LED 10-24V C/CONC S/BISEL	BLANCO	10	SI/3 VÍAS	IP65	12-24V	DOT	EMPOTRADO
0282946	**608FA11**	FAROL 6" OVAL AMB 24LED 12-24V C/CONC S/BISEL	AMBAR	24	SI/3 VÍAS	IP65	12-24V	-	EMPOTRADO
0282947	**608FR11**	FAROL 6" OVAL ROJ 24LED 12-24V C/CONC S/BISEL	ROJO	24	SI/3 VÍAS	IP65	12-24V	-	EMPOTRADO
0280219	**608FC11**	FAROL 6" OVAL BLA 24LED 12-24V C/CONC S/BISEL	BLANCO	24	SI/3 VÍAS	IP65	12-24V	-	EMPOTRADO

Faroles LED ovalados de 6" disponibles en versiones de **10 y 24 LED**, con alimentación **multivoltaje 9–30V**, **protección IP65** y construcción de alta resistencia con **mica sellada mediante tecnología ultrasónica y electrónica encapsulada en resina epóxica**. Incorporan **conector de 3 vías y montaje empotrado** para una instalación rápida y segura, ideales para aplicaciones profesionales. Algunas versiones cuentan con certificación DOT.

FAROL RAMPLA

FAROL MULTIFUNCIONAL



0282884



0282883



CÓDIGO	N° PARTE	DESCRIPCIÓN	COLOR	N° LED	CONECTOR Y CABLES	PROTECCIÓN	VOLTAJE	LADO	TIPO MONTAJE
0282883	**L201-0056-R**	FAROL TRASERO MODELO L201-0056 DER	MULTICOLOR	88	SI/5 VÍAS	IP65	12-24V	DERECHO	APERNADO
0282884	**L201-0056-L**	FAROL TRASERO MODELO L201-0056 IZQ	MULTICOLOR	88	SI/5 VÍAS	IP65	12-24V	IZQUIERDO	APERNADO

Farol trasero multifuncional de 88 led, con **4 funciones: posición, freno, retroceso y dirección**, con amplio rango **multivoltaje 9–30**v para máxima estabilidad eléctrica, **protección IP65**, ideal para aplicaciones profesionales. **Mica sellada con tecnología ultrasónica y electrónica interna encapsulada con resina epóxica** que garantizan alta resistencia al agua, vibración y oxidación, con **conector de 5 vías** y montaje apernado para una instalación segura.



0282930- 0282931

CÓDIGO	N° PARTE	DESCRIPCIÓN	COLOR	N° LED	CONECTOR Y CABLES	PROTECCIÓN	VOLTAJE	LADO	TIPO MONTAJE
0282930	**L201-0062-R**	FAROL TRASERO MODELO L201-0062 DER	MULTICOLOR	28	SI/9 VÍAS	IP65	12-24V	DERECHO	APERNADO
0282931	**L201-0062-L**	FAROL TRASERO MODELO L201-0062 IZQ	MULTICOLOR	28	SI/9 VÍAS	IP65	12-24V	IZQUIERDO	APERNADO

Farol trasero multifuncional de 28 led, con 4 funciones: **posicion, freno, retroceso y dirección**, con amplio rango **multivoltaje 9–30v** para máxima estabilidad eléctrica, **protección IP65**, ideal para aplicaciones profesionales. **Mica sellada con tecnología ultrasónica y electrónica interna encapsulada con resina epóxica** que garantizan alta resistencia al agua, vibración y oxidación, con **3 conectores** (dos de 2 vías y uno de 5) y **montaje apernado** para una instalación segura.





0282885 -0282832

CÓDIGO	N° PARTE	DESCRIPCIÓN	COLOR	N° LED	CONECTOR Y CABLES	PROTECCIÓN	VOLTAJE	LADO	TIPO MONTAJE
0282885	**L201-0145 R**	FAROL TRASERO MODELO L201-0145 DER	MULTICOLOR	87	SI/7 VÍAS	IP65	12-24V	DERECHO	APERNADO
0282832	**L201-0145 L**	FAROL TRASERO MODELO L201-0145 IZQ	MULTICOLOR	87	SI/7 VÍAS	IP65	12-24V	IZQUIERDO	APERNADO

Farol trasero multifuncional de 87 led, con **4 funciones: posición, freno, retroceso y dirección**, con amplio rango **multivoltaje 9–30v** para máxima estabilidad eléctrica, **protección IP65**, ideal para aplicaciones profesionales. **Mica sellada con tecnología ultrasónica** y **electrónica interna encapsulada con resina epóxica** que garantizan alta resistencia al agua, vibración y oxidación, con **conector de 7 vías** y **montaje apernado** para una instalación segura.





0282886- 0282833

CÓDIGO	N° PARTE	DESCRIPCIÓN	COLOR	N° LED	CONECTOR Y CABLES	PROTECCIÓN	VOLTAJE	LADO	TIPO MONTAJE
0282886	**L201-0142-R**	FAROL TRASERO MODELO L201-0142 DER 88LED	MULTICOLOR	88	NO/5 VÍAS	IP65	12-24V	DERECHO	APERNADO
0282833	**L201-0142-L**	FAROL TRASERO MODELO L201-0142 IZQ 88LED	MULTICOLOR	88	NO/5 VÍAS	IP65	12-24V	IZQUIERDO	APERNADO

Farol trasero multifuncional de 88 led, con **4 funciones**: posición, freno, retroceso y dirección, con amplio rango **multivoltaje 9–30v** para máxima estabilidad eléctrica, **protección IP65**, ideal para aplicaciones profesionales. **Mica sellada con tecnología ultrasónica y electrónica interna encapsulada con resina epóxica** que garantizan alta resistencia al agua, vibración y oxidación, **cableado directo de 5 vías (sin conector) y montaje apernado** para una instalación segura.



0282887 -0282834



CÓDIGO	N° PARTE	DESCRIPCIÓN	COLOR	N° LED	CONECTOR Y CABLES	PROTECCIÓN	VOLTAJE	LADO	TIPO MONTAJE
0282887	**L201-0143-R**	FAROL TRASERO MODELO L201-0143 DER 97LED	MULTICOLOR	97	NO/5 VÍAS	IP65	12-24V	DERECHO	APERNADO
0282834	**L201-0143-L**	FAROL TRASERO MODELO L201-0143 IZQ 97LED	MULTICOLOR	97	NO/5 VÍAS	IP65	12-24V	IZQUIERDO	APERNADO

Farol trasero multifuncional de 97 led, con **4 funciones: posicion, freno, retroceso y dirección**, con amplio rango **multivoltaje 9–30v** para máxima estabilidad eléctrica, **protección IP65**, ideal para aplicaciones profesionales. **Mica sellada con tecnología ultrasónica y electrónica interna encapsulada con resina epóxica** que garantizan alta resistencia al agua, vibración y oxidación, **cableado directo de 5 vías (sin conector)** y **montaje apernado** para una instalación segura.

FAROL LATERAL

FAROL 2"



0280101



0280115



0280169

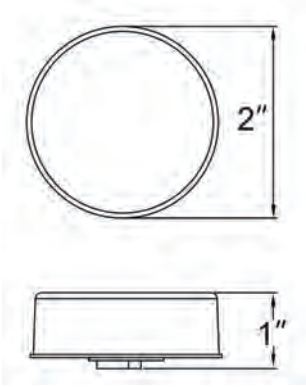



0280150



0282942



0282888





Incluye **conector**



0282889



0282890



0282891

CÓDIGO	N° PARTE	DESCRIPCIÓN	COLOR	N° LED	CONECTOR Y CABLES	PROTECCIÓN	VOLTAJE	NORMATIVA	TIPO MONTAJE
0280101	**204SA11**	FAROL 2" AMB 4LED 12-24V C/CONC S/BISEL	AMBAR	4	SI/2 VÍAS	IP65	12-24V	DOT	EMPOTRADO
0280115	**204SR11**	FAROL 2" ROJ 4LED 12-24V C/CONC S/BISEL	ROJO	4	SI/2 VÍAS	IP65	12-24V	DOT	EMPOTRADO
0280169	**204SC11**	FAROL 2" BLA 4LED 12-24V C/CONC S/BISEL	BLANCO	4	SI/2 VÍAS	IP65	12-24V	DOT	EMPOTRADO
0280150	**211FA11**	FAROL 2" AMB 9LED 12-24V C/CONC S/BISEL	AMBAR	9	SI/2 VÍAS	IP65	12-24V	-	EMPOTRADO
0282942	**211FR11**	FAROL 2" ROJ 9LED 12-24V C/CONC S/BISEL	ROJO	9	SI/2 VÍAS	IP65	12-24V	-	EMPOTRADO
0282888	**211FC11**	FAROL 2" BLA 9LED 12-24V C/CONC S/BISEL	BLANCO	9	SI/2 VÍAS	IP65	12-24V	-	EMPOTRADO
0282889	**207FR12**	FAROL 2" ROJ 6LED 12-24V C/CONC S/BISEL NEGRO	ROJO	6	SI/2 VÍAS	IP65	12-24V	DOT	EMPOTRADO
0282890	**207FA12**	FAROL 2" AMB 6LED 12-24V C/CONC S/BISEL NEGRO	AMBAR	6	SI/2 VÍAS	IP65	12-24V	DOT	EMPOTRADO
0282891	**207FC12**	FAROL 2" BLA 6LED 12-24V C/CONC S/BISEL NEGRO	BLANCO	6	SI/2 VÍAS	IP65	12-24V	DOT	EMPOTRADO

Farol led 2" de 4,6 y 9 led, con amplio rango **multivoltaje 4–24v** para máxima estabilidad eléctrica, **protección IP65**, ideal para aplicaciones profesionales. **Mica sellada con tecnología ultrasónica y electrónica interna encapsulada con resina epóxica** que garantizan alta resistencia al agua, vibración y oxidación, con **conector de 2 vías y montaje empotrado** para una fácil instalación.

FAROL LATERAL

FAROL 2,5"



0282892



0282893



0282894

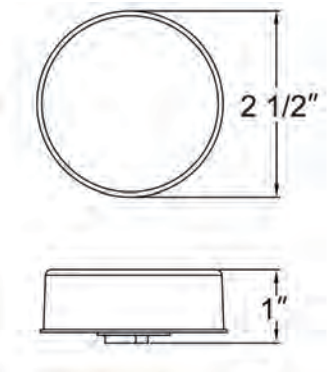



0282897



0282898



CÓDIGO	N° PARTE	DESCRIPCIÓN	COLOR	Nº LED	CONECTOR Y CABLES	PROTECCIÓN	VOLTAJE	TIPO MONTAJE
0282892	**320FR11**	FAROL 2,5" ROJ 13LED 12-24V C/CONC S/BISEL	ROJO	13	SI/2 VÍAS	IP65	12-24V	EMPOTRADO
0282893	**320FA11**	FAROL 2,5" AMB 13LED 12-24V C/CONC S/BISEL	AMBAR	13	SI/2 VÍAS	IP65	12-24V	EMPOTRADO
0282894	**320FC11**	FAROL 2,5" BLA 13LED 12-24V C/CONC S/BISEL	BLANCO	13	SI/2 VÍAS	IP65	12-24V	EMPOTRADO
0282897	**300FR13**	FAROL 2,5" ROJ 4LED 12-24V C/CONC C/BISEL CROM	ROJO	4	SI/2 VÍAS	IP65	12-24V	APERNADO
0282898	**300FA13**	FAROL 2,5" AMB 4LED 12-24V C/CONC C/BISEL CROM	AMBAR	4	SI/2 VÍAS	IP65	12-24V	APERNADO

Farol led 2,5" de 4 y 13 led, con amplio rango **multivoltaje 9–30v** para máxima estabilidad eléctrica, **protección IP65**, ideal para aplicaciones profesionales. **Mica sellada con tecnología ultrasónica y electrónica interna encapsulada con resina epóxica** que garantizan alta resistencia al agua, vibración y oxidación, con **conector de 2 vías**, **montaje apernado** y **montaje empotrado** para una fácil instalación.



0282895



0282896



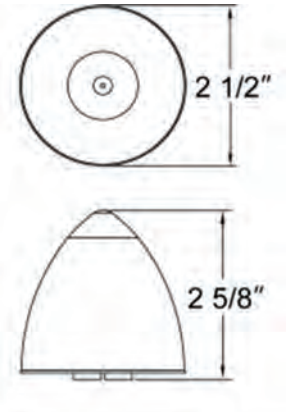

CÓDIGO	N° PARTE	DESCRIPCIÓN	COLOR	Nº LED	CONECTOR Y CABLES	PROTECCIÓN	VOLTAJE	TIPO MONTAJE
0282895	**306FR13**	FAROL 2,5" CONO ROJ 13LED 12-24V C/CONC C/BISEL	ROJO	13	SI/2 VÍAS	IP65	12-24V	APERNADO
0282896	**306FA13**	FAROL 2,5" CONO AMB 13LED 12-24V C/CONC C/BISEL	AMBAR	13	SI/2 VÍAS	IP65	12-24V	APERNADO

Farol led 2,5" de 13 led, con amplio rango **multivoltaje 9–30v** para máxima estabilidad eléctrica, **protección IP65**, ideal para aplicaciones profesionales. **Mica sellada con tecnología ultrasónica y electrónica interna encapsulada con resina epóxica** que garantizan alta resistencia al agua, vibración y oxidación, con **conector de 2 vías** y **montaje apernado** para una fácil instalación.

FAROL LATERAL

OVALADO



0282938

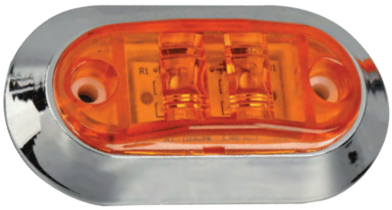

0282939



0282937

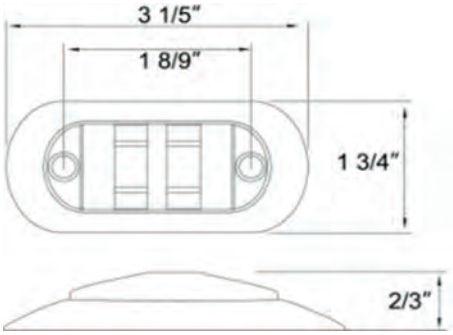

CÓDIGO	N° PARTE	DESCRIPCIÓN	COLOR	N° LED	CONECTOR Y CABLES	PROTECCIÓN	VOLTAJE	TIPO MONTAJE
0282938	**008SR13**	FAROL OVAL ROJ 2LED 12-24V S/CONC C/BISEL CROM	ROJO	2	NO/2	IP65	12-24V	APERNADO
0282939	**008SA13**	FAROL OVAL AMB 2LED 12-24V S/CONC C/BISEL CROM	AMBAR	2	VÍAS	IP65	12-24V	APERNADO
0282937	**008SC13**	FAROL OVAL BLA 2LED 12-24V S/CONC C/BISEL CROM	BLANCO	2	NO/2	IP65	12-24V	APERNADO

Farol ovalado de 2 led, con amplio rango **multivoltaje 9–30v** para máxima estabilidad eléctrica, **protección IP65**, ideal para aplicaciones profesionales. **Mica sellada con tecnología ultrasónica y electrónica interna encapsulada con resina epóxica** que garantizan alta resistencia al agua, vibración y oxidación, **cableado directo de 2 vías (sin conector)** y **montaje apernado** para una instalación segura.



0282940



0282941

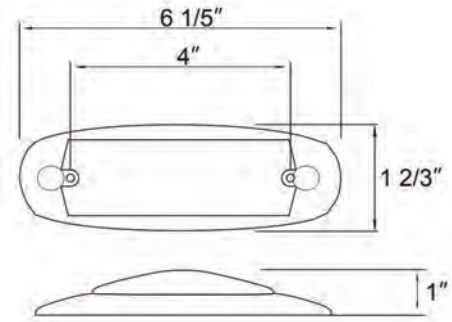

CÓDIGO	N° PARTE	DESCRIPCIÓN	COLOR	N° LED	CONECTOR Y CABLES	PROTECCIÓN	VOLTAJE	TIPO MONTAJE
0282940	**013PA13**	FAROL OVAL AMB 12LED 12-24V S/CONC C/BISEL CROM	AMBAR	12	NO/2 VÍAS	IP65	12-24V	APERNADO
0282941	**013PR13**	FAROL OVAL ROJ 12LED 12-24V S/CONC C/BISEL CROM	ROJO	12	NO/2 VÍAS	IP65	12-24V	APERNADO

Farol ovalado de 12 led, con amplio rango **multivoltaje 9–30v** para máxima estabilidad eléctrica, **protección IP65**, ideal para aplicaciones profesionales. **Mica sellada con tecnología ultrasónica y electrónica interna encapsulada con resina epóxica** que garantizan alta resistencia al agua, vibración y oxidación, **cableado directo de 2 vías (sin conector)** y **montaje apernado** para una instalación segura.



0282899



0282900



0282901

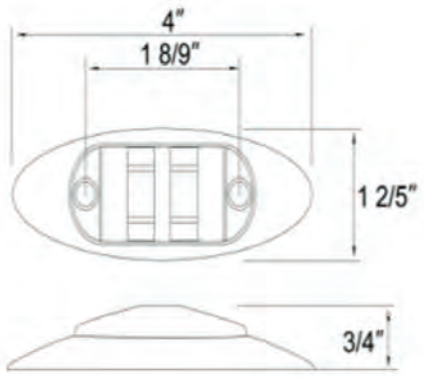

CÓDIGO	N° PARTE	DESCRIPCIÓN	COLOR	N° LED	CONECTOR Y CABLES	PROTECCIÓN	VOLTAJE	TIPO MONTAJE
0282899	**009SR13**	FAROL OVAL ROJ 2LED 12-24V S/CONC C/BISEL CROM C/P	ROJO	2	NO/2 VÍAS	IP65	12-24V	APERNADO
0282900	**009SA13**	FAROL OVAL AMB 2LED 12-24V S/CONC C/BISEL CROM C/P	AMBAR	2	NO/2 VÍAS	IP65	12-24V	APERNADO
0282901	**009SC13**	FAROL OVAL BLA 2LED 12-24V S/CONC C/BISEL CROM C/P	BLANCO	2	NO/2 VÍAS	IP65	12-24V	APERNADO

Farol ovalado de 2 led, con amplio rango **multivoltaje 9–30v** para máxima estabilidad eléctrica, **protección IP65**, ideal para aplicaciones profesionales. **Mica sellada con tecnología ultrasónica y electrónica interna encapsulada con resina epóxica** que garantizan alta resistencia al agua, vibración y oxidación, **cableado directo de 2 vías (sin conector)** y **montaje apernado** para una instalación segura.



0282902



0282903



0282904

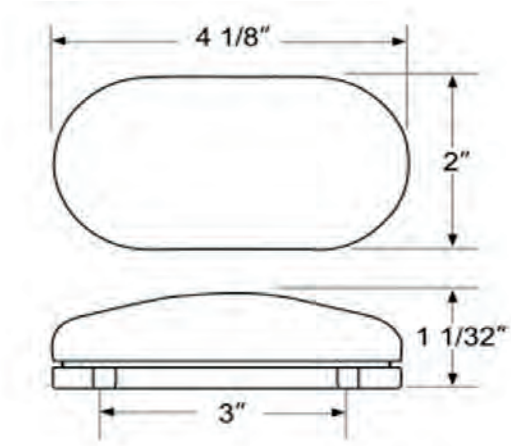

CÓDIGO	N° PARTE	DESCRIPCIÓN	COLOR	N° LED	CONECTOR Y CABLES	PROTECCIÓN	VOLTAJE	TIPO MONTAJE
0282902	**005FR12**	FAROL OVAL ROJ 10LED 12-24V S/CONC S/BISEL	ROJO	10	NO/2 VÍAS	IP65	12-24V	EMPOTRADO
0282903	**005FA12**	FAROL OVAL AMB 10LED 12-24V S/CONC S/BISEL	AMBAR	10	NO/2 VÍAS	IP65	12-24V	EMPOTRADO
0282904	**005FC12**	FAROL OVAL BLA 10LED 12-24V S/CONC S/BISEL	BLANCO	10	NO/2 VÍAS	IP65	12-24V	EMPOTRADO

Farol ovalado de 10 led, con amplio rango **multivoltaje 9–30v** para máxima estabilidad eléctrica, **protección IP65**, ideal para aplicaciones profesionales. **Mica sellada con tecnología ultrasónica y electrónica interna encapsulada con resina epóxica** que garantizan alta resistencia al agua, vibración y oxidación, **cableado directo de 2 vías (sin conector)** y **montaje empotrado** para una instalación segura.



0282905



0282906



0282907

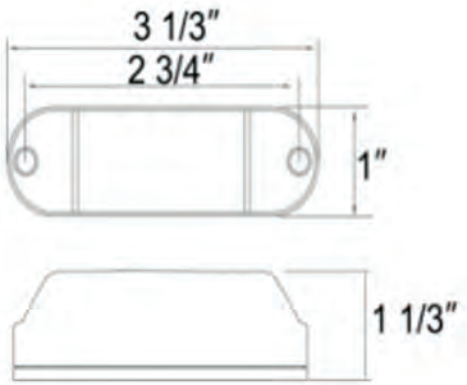

CÓDIGO	N° PARTE	DESCRIPCIÓN	COLOR	N° LED	CONECTOR Y CABLES	PROTECCIÓN	VOLTAJE	TIPO MONTAJE
0282905	**014FR11**	FAROL OVAL ROJ 3LED 12-24V S/CONC S/BISEL	ROJO	3	NO/2 VÍAS	IP65	12-24V	EMPOTRADO
0282906	**014FA11**	FAROL OVAL AMB 3LED 12-24V S/CONC S/BISEL	AMBAR	3	NO/2 VÍAS	IP65	12-24V	EMPOTRADO
0282907	**014FC11**	FAROL OVAL BLA 3LED 12-24V S/CONC S/BISEL	BLANCO	3	NO/2 VÍAS	IP65	12-24V	EMPOTRADO

Farol ovalado de 3 led, con amplio rango **multivoltaje 9–30v** para máxima estabilidad eléctrica, **protección IP65**, ideal para aplicaciones profesionales. **Mica sellada con tecnología ultrasónica y electrónica interna encapsulada con resina epóxica** que garantizan alta resistencia al agua, vibración y oxidación, **cableado directo de 2 vías (sin conector)** y **montaje empotrado** para una instalación segura.



0282908



0282909



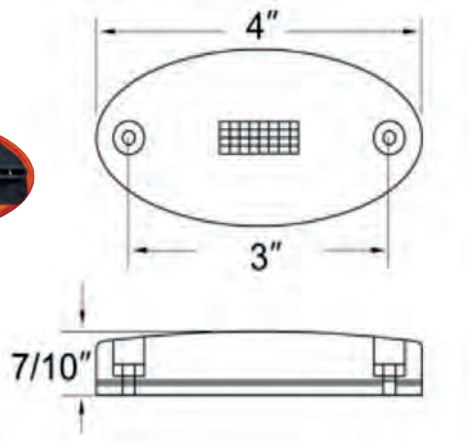

CÓDIGO	N° PARTE	DESCRIPCIÓN	COLOR	N° LED	CONECTOR Y CABLES	PROTECCIÓN	VOLTAJE	TIPO MONTAJE
0282908	**818SR11**	FAROL OVAL REFLEX C/SOP ROJ 3LED 12-24V S/CONC	ROJO	3	NO/2 VÍAS	IP65	12-24V	-
0282909	**818SA11**	FAROL OVAL REFLEX C/SOP AMB 3LED 12-24V S/CONC	AMBAR	3	NO/2 VÍAS	IP65	12-24V	-

Farol ovalado reflex con soporte de 3 led, con amplio rango **multivoltaje 9–30v** para máxima estabilidad eléctrica, **protección IP65**, ideal para aplicaciones profesionales. **Mica sellada con tecnología ultrasónica y electrónica interna encapsulada con resina epóxica** que garantizan alta resistencia al agua, vibración y oxidación, **cableado directo de 2 vías (sin conector)**.



0282910



0282911

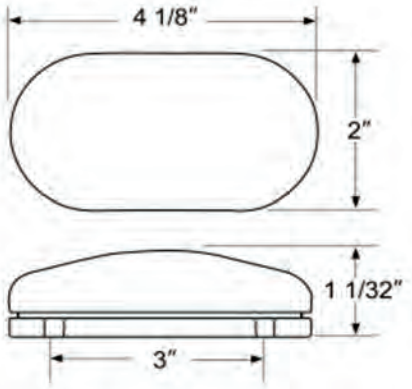

CÓDIGO	N° PARTE	DESCRIPCIÓN	COLOR	N° LED	CONECTOR Y CABLES	PROTECCIÓN	VOLTAJE	TIPO MONTAJE
0282910	**822FR12**	FAROL OVAL REFLEX C/SOP ROJ 10LED 12-24V S/CONC	ROJO	10	NO/2 VÍAS	IP65	12-24V	-
0282911	**822FA12**	FAROL OVAL REFLEX C/SOP AMB 10LED 12-24V S/CONC	AMBAR	10	NO/2 VÍAS	IP65	12-24V	-



Farol ovalado reflex con soporte de 10 led, con amplio rango **multivoltaje 9–30v** para máxima estabilidad eléctrica, **protección IP65**, ideal para aplicaciones profesionales. **Mica sellada con tecnología ultrasónica y electrónica interna encapsulada con resina epóxica** que garantizan alta resistencia al agua, vibración y oxidación, **cableado directo de 2 vías (sin conector).**

FAROL LATERAL RECTANGULAR



0282912



0282913



0282914

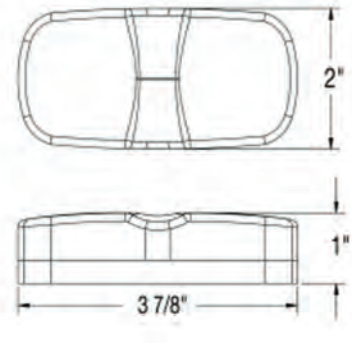

CÓDIGO	N° PARTE	DESCRIPCIÓN	COLOR	N° LED	CONECTOR Y CABLES	PROTECCIÓN	VOLTAJE	NORMATIVA	TIPO MONTAJE
0282912	**002FR12**	FAROL RECTAN ROJ 16LED 12-24V S/CONC S/BISEL	ROJO	16	NO/2 VÍAS	IP65	12-24V	DOT	EMPOTRADO
0282913	**002FA12**	FAROL RECTAN AMB 16LED 12-24V S/CONC S/BISEL	AMBAR	16	NO/2 VÍAS	IP65	12-24V	DOT	EMPOTRADO
0282914	**002FC1**	FAROL RECTAN BLA 16LED 12-24V S/CONC S/BISEL	BLANCO	16	NO/2 VÍAS	IP65	12-24V	DOT	EMPOTRADO

Farol led rectangular de 16 led, con amplio rango **multivoltaje 9–30v** para máxima estabilidad eléctrica, **protección IP65** y **certificación DOT**, ideal para aplicaciones profesionaleS. **Mica sellada con tecnología ultrasónica y electrónica interna encapsulada con resina epóxica** que garantizan alta resistencia al agua, vibración y oxidación, **cableado directo de 2 vías (sin conector)** y **montaje empotrado** para una instalación segura.



0282935



0282936



0282934

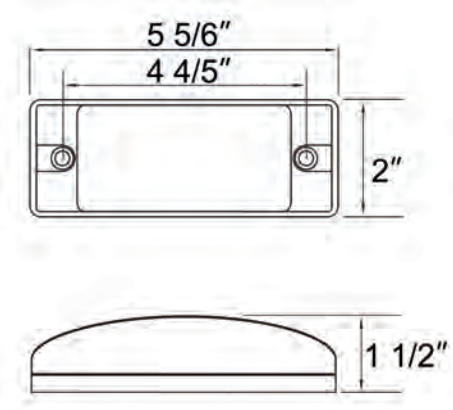

CÓDIGO	N° PARTE	DESCRIPCIÓN	COLOR	N° LED	CONECTOR Y CABLES	PROTECCIÓN	VOLTAJE	NORMATIVA	TIPO MONTAJE
0282935	**506FR12**	FAROL RECTAN ROJ 24V 21LED S/CONC S/BISEL	ROJO	21	NO/3 VÍAS	IP65	24V	-	EMPOTRADO
0282936	**506FC12**	FAROL RECTAN BLA 24V 21LED S/CONC S/BISEL	BLANCO	21	NO/3 VÍAS	IP65	24V	-	EMPOTRADO
0282934	**506FA12**	FAROL RECTAN AMB 24V 21LED S/CONC S/BISEL	AMBAR	21	NO/3 VÍAS	IP65	24V	-	EMPOTRADO

Farol led rectangular de 21 led, con rango de trabajo 24v para máxima estabilidad eléctrica, **protección IP65**, ideal para aplicaciones profesionales. **Mica sellada con tecnología ultrasónica y electrónica interna encapsulada con resina epóxica** que garantizan alta resistencia al agua, vibración y oxidación, **cableado directo de 3 vías (sin conector)** y **montaje empotrado** para una instalación segura.



0282915

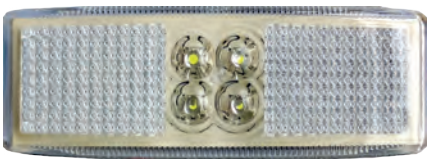

0282917



0282916

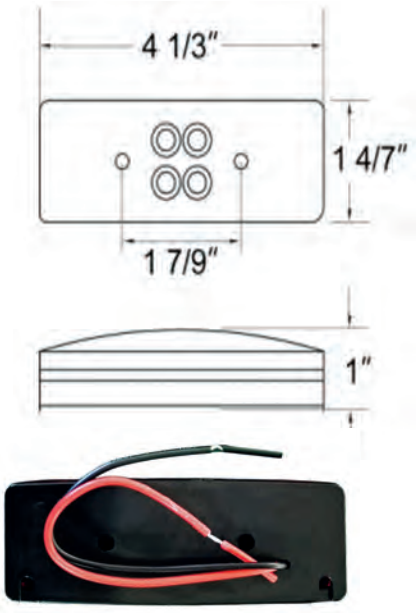

CÓDIGO	N° PARTE	DESCRIPCIÓN	COLOR	N° LED	CONECTOR Y CABLES	PROTECCIÓN	VOLTAJE	NORMATIVA	TIPO MONTAJE
0282915	**037PR12**	FAROL RECT REFLEX ROJ 4LED 12-24V S/CONC S/BISEL	ROJO	4	NO/2 VÍAS	IP65	12-24V	-	EMPOTRADO
0282916	**037PA12**	FAROL RECT REFLEX AMB 4LED 12-24V S/CONC S/BISEL	AMBAR	4	NO/2 VÍAS	IP65	12-24V	-	EMPOTRADO
0282917	**037PC12**	FAROL RECT REFLEX BLA 4LED 12-24V S/CONC S/BISEL	BLANCO	4	NO/2 VÍAS	IP65	12-24V	-	EMPOTRADO

Farol led rectangular reflex de 4 led, con amplio rango **multivoltaje 9–30v** para máxima estabilidad eléctrica, protección ip65, ideal para aplicaciones profesionales. **Mica sellada con tecnología ultrasónica y electrónica interna encapsulada con resina epóxica** que garantizan alta resistencia al agua, vibración y oxidación, **cableado directo de 2 vías (sin conector)** y **montaje empotrado** para una instalación segura.

FAROL LATERAL

OTROS



0282918

0282919

0282920

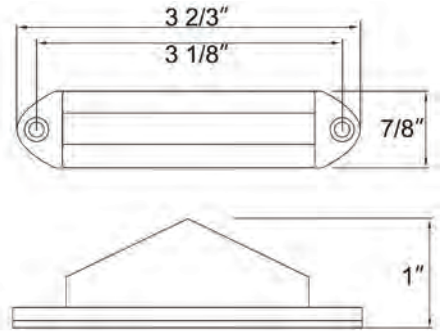

CÓDIGO	N° PARTE	DESCRIPCIÓN	COLOR	N° LED	CONECTOR Y CABLES	PROTECCIÓN	VOLTAJE	TIPO MONTAJE
0282918	**011SR12**	FAROL TIPO CASA ROJ 3LED 12-24V S/CONC S/BISEL	ROJO	3	NO/2 VÍAS	IP65	12-24V	EMPOTRADO
0282919	**011SA12**	FAROL TIPO CASA AMB 3LED 12-24V S/CONC S/BISEL	AMBAR	3	NO/2 VÍAS	IP65	12-24V	EMPOTRADO
0282920	**011SC12**	FAROL TIPO CASA BLA 3LED 12-24V S/CONC S/BISEL	BLANCO	3	NO/2 VÍAS	IP65	12-24V	EMPOTRADO

Farol led tipo casa de 3 led, con amplio rango **multivoltaje 9–30v** para máxima estabilidad eléctrica, **protección IP65**, ideal para aplicaciones profesionales. **Mica sellada con tecnología ultrasónica y electrónica interna encapsulada con resina epóxica** que garantizan alta resistencia al agua, vibración y oxidación, c**ableado directo de 2 vías (sin conector)** y **montaje empotrado** para una instalación segura.



0282921

0282922

0282923

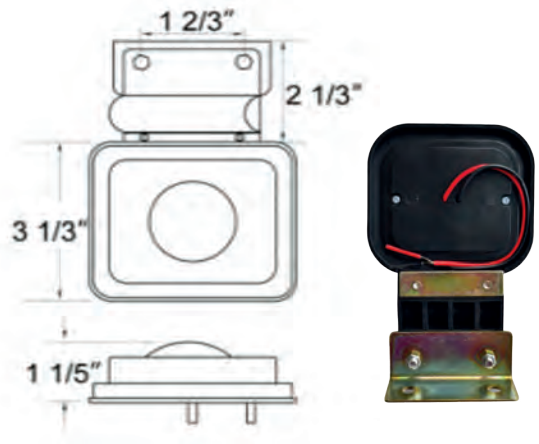

CÓDIGO	N° PARTE	DESCRIPCIÓN	COLOR	N° LED	CONECTOR Y CABLES	PROTECCIÓN	VOLTAJE	TIPO MONTAJE
0282921	**029PR13**	FAROL CUAD C/SOP ROJ 4LED 12-24V S/CONC S/BISEL	ROJO	4	NO/2 VÍAS	IP65	12-24V	EMPOTRADO
0282922	**029PA13**	FAROL CUAD C/SOP AMB 4LED 12-24V S/CONC S/BISEL	AMBAR	4	NO/2 VÍAS	IP65	12-24V	EMPOTRADO
0282923	**029PC13**	FAROL CUAD C/SOP BLA 4LED 12-24V S/CONC S/BISEL	BLANCO	4	NO/2 VÍAS	IP65	12-24V	EMPOTRADO

Farol led cuadrado con soporte de 4 led, con amplio rango **multivoltaje 9–30v** para máxima estabilidad eléctrica, **protección IP65**, ideal para aplicaciones profesionales. **Mica sellada con tecnología ultrasónica y electrónica interna encapsulada con resina epóxica** que garantizan alta resistencia al agua, vibración y oxidación, **cableado directo de 2 vías (sin conector)** y **montaje empotrado** para una instalación segura.



0282924



0282925



0282926

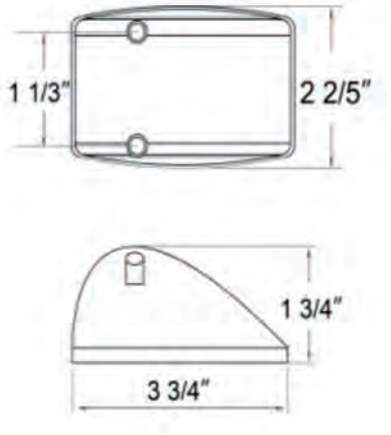

CÓDIGO	N° PARTE	DESCRIPCIÓN	COLOR	Nº LED	CONECTOR Y CABLES	PROTECCIÓN	VOLTAJE	TIPO MONTAJE
0282924	**512FR11**	FAROL LAGRIMA ROJ 12LED 12-24V S/CONC S/BISEL	ROJO	12	NO/2 VÍAS	IP65	12-24V	EMPOTRADO
0282925	**512FA11**	FAROL LAGRIMA AMB 12LED 12-24V S/CONC S/BISEL	AMBAR	12	NO/2 VÍAS	IP65	12-24V	EMPOTRADO
0282926	**512FC11**	FAROL LAGRIMA BLA 12LED 12-24V S/CONC S/BISEL	BLANCO	12	NO/2 VÍAS	IP65	12-24V	EMPOTRADO

Farol led tipo lágrima de 12 led, con amplio rango **multivoltaje 9–30v** para máxima estabilidad eléctrica, **protección IP65**, ideal para aplicaciones profesionales. **Mica sellada con tecnología ultrasónica y electrónica interna encapsulada con resina epóxica** que garantizan alta resistencia al agua, vibración y oxidación, **cableado directo de 2 vías (sin conector)** y **montaje empotrado** para una instalación segura.



0282927

CÓDIGO	N° PARTE	DESCRIPCIÓN	COLOR	Nº LED	CONECTOR Y CABLES	PROTECCIÓN	VOLTAJE	TIPO MONTAJE
0282927	**L601-0037**	LETRERO INT LED TAXI C/USB C/INTERRUPTOR VDE-ROJ	ROJO/VERDE	90	USB	IP65	12-24V	EMPOTRADO

Letrero led interior para taxi de 90 led, con **luz dual rojo/verde e interruptor**, amplio rango **multivoltaje 9–30v** para máxima estabilidad eléctrica, **protección IP65**, ideal para aplicaciones profesionales. **Mica sellada con tecnología ultrasónica y electrónica interna encapsulada con resina epóxica** que garantizan alta resistencia al agua, vibración y oxidación, con **conexión USB**y **montaje empotrado** para una fácil instalación.

FAROL PATENTE





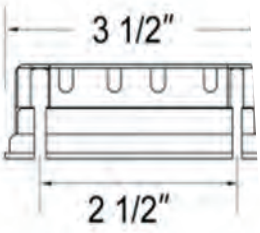

0282929

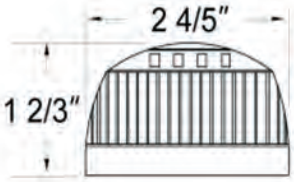

0282928



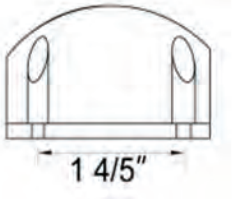



0280237

CÓDIGO	N° PARTE	DESCRIPCIÓN	COLOR	N° LED	CONECTOR Y CABLES	PROTECCIÓN	VOLTAJE	TIPO MONTAJE
0280237	**L601-0035**	FAROL PATENTE BLA 6LED 12-24V S/CONC C/BISEL NEGRO	BLANCO	6	NO/2 VÍAS	IP65	12-24V	APERNADO
0282928	**046SC12**	FAROL PATENTE BLA 4LED 12-24V S/CONC C/BISEL CROM	BLANCO	4	NO/2 VÍAS	IP65	12-24V	APERNADO
0282929	**033SC11**	FAROL PATENTE BLA 4LED 12-24V S/CONC S/BISEL	BLANCO	4	NO/2 VÍAS	IP65	12-24V	EMPOTRADO

Faroles LED para patente disponibles en versiones de **4 y 6 LED**, con alimentación **multivoltaje 9–30V**, **protección IP65** y construcción de alta resistencia con **mica sellada por tecnología ultrasónica y electrónica encapsulada en resina epóxica**. Incorporan **cableado directo de 2 vías (sin conector)** y **montaje apernado o empotrado**,para una instalción segura.

MARCO DE FAROL



0280243

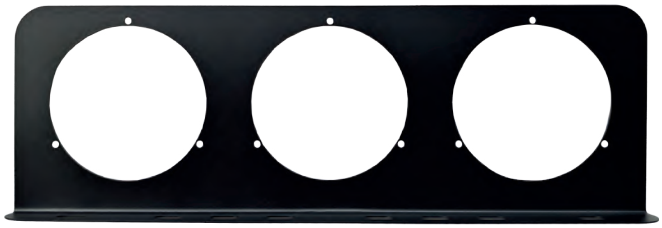

0280247



0282932



0282933

Marco de farol metálico negro diseñado para **faroles de 2" / 2,5" / 4" / 6",** construido en material de alta resistencia para soportar vibraciones y condiciones climáticas exigentes. este accesorio proporciona un acabado profesional y una protección adicional al cuerpo del farol, siendo **compatible con sistemas de 9–30v.**

CÓDIGO	N° PARTE	DESCRIPCIÓN
0280243	**TS-0230**	MARCO FAROL 6" METALICO NEGRO
0280247	**1008**	MARCO FAROL 4" 3 ESPACIOS METALICO NEGRO
0282932	**TS-0228**	MARCO FAROL 2" 1 ESPACIO METALICO NEGRO
0282933	**TS-0229**	MARCO FAROL 2,5" 1 ESPACIO METALICO NEGRO

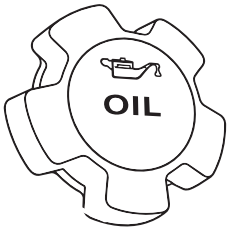

TAPAS
DE ACEITE

REPRESENTACIONES AUSTRAL

CHAPAS Y SEGUROS | **CARROCERÍA**



0543619



0543618



0543616

FOTOS REFERENCIALES

Tapas de aceite para motor, compatibles con distintas marcas de vehículos. Fabricadas en material resistente, aseguran un cierre hermético que evita fugas y protege el sistema de lubricación. Ideales para reemplazo confiable.

CÓDIGO	Nº PARTE	DESCRIPCIÓN
0543618	**GW-970**	TAPA DE ACEITE MAZDA/FORD
0543619	**GW-965**	TAPA DE ACEITE MITSUBISHI
0543616	**GW-969**	TAPA DE ACEITE NISSAN



TAPAS
DE BENCINA

REPRESENTACIONES AUSTRAL

CHAPAS Y SEGUROS | **CARROCERÍA**



0083501



0083508



0083513



0083504



0083507



0083509



0083515

Tapas de bencina en distintos diámetros, compatibles con varias marcas.
Fabricadas para un sellado seguro, evitando fugas y contaminación del combustible.

CÓDIGO	N° PARTE	DESCRIPCIÓN
0083501	**LT06026 30MM**	TAPA BENCINA 30MM HONDA/DAIHATSU
0083504	**LT 6026 33MM**	TAPA BENCINA 33MM DAIHATSU/DAT/SUZ
0083507	**LT06026 35MM**	TAPA BENCINA 35 MM MITSUB/TOYOTA
0083508	**LT06026 37MM**	TAPA BENCINA 37 MM MAZDA
0083509	**LT06026 38MM**	TAPA BENCINA 38 MM FORD/HONDA
0083515	**LT 06035**	TAPA DIESEL 78MM C/LLAVE
0083513	**LT06033 78MM**	TAPA PETROLEO 78 MM MITSUBISHI

REPRESENTACIONES AUSTRAL

ENCENDIDO Y **AFINAMIENTO**

CATÁLOGO



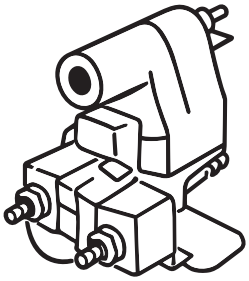

BOBINAS

Bobinas de encendido MIC-2000, de alta resistencia térmica y eléctrica, que entregan chispa estable para un óptimo rendimiento y eficiencia del motor.

BOBINA MIC-2000

ENCENDIDO Y AFINAMIENTO



Bobina de encendido NEW ERA MIC-2000, diseñada para generar alta tensión y asegurar una chispa eficiente, optimizando el rendimiento y la combustión del motor.

CÓDIGO	N° PARTE
2100201	MIC-2000



BUJÍAS MOTO& AUTO

Bujías NGK para auto y moto, fabricadas con electrodos de níquel, platino o múltiples polos, diseñadas para una ignición eficiente, óptima disipación térmica y alta resistencia al desgaste. Garantizan arranque confiable, combustión uniforme y mayor vida útil del motor.

BUJÍAS MOTO

ENCENDIDO Y AFINAMIENTO



0570109



0570110



0570112



0570113



0570123



0570128



0570132



0570138



0570142

Bujías de moto NGK, fabricadas con electrodos de alta precisión y materiales resistentes a altas temperaturas, que aseguran una chispa eficiente, combustión óptima y mayor durabilidad del motor.

CÓDIGO	Nº PARTE	DESCRIPCIÓN
0570109	BPM6A	BUJIA MOTO NGK BPM6A UN
0570110	BPM7A	BUJIA MOTO NGK BPM7A UN
0570112	B8ES	BUJIA MOTO NGK B8ES UN
0570113	D8EA	BUJIA MOTO NGK D8EA UN
0570123	BP6HS	BUJIA MOTO NGK BP6HS UN
0570128	BP7HS	BUJIA MOTO NGK BP7HS UN
0570132	BM6A	BUJIA MOTO NGK BM6A UN
0570138	DPR8EA-9	BUJIA MOTO NGK DPR8EA-9 UN
0570142	BR8ES	BUJIA MOTO NGK BR8ES UN
0570167	C6HSA	BUJIA MOTO NGK C6HSA UN
0570344	CR8E	BUJIA MOTO NGK CR8E UN



BUJÍAS MOTO

ENCENDIDO Y AFINAMIENTO



0570145



0570146



0570148



0570149



0570153



0570165



0570166



0570342

Bujías de moto NGK, fabricadas con electrodos de alta precisión y materiales resistentes a altas temperaturas, que aseguran una chispa eficiente, combustión óptima y mayor durabilidad del motor.

CÓDIGO	N° PARTE	DESCRIPCIÓN
0570145	**BPMR7A**	BUJIA MOTO NGK BPMR7A UN
0570146	**B8HS**	BUJIA MOTO NGK B8HS UN
0570148	**BM7A**	BUJIA MOTO NGK BM7A UN
0570149	**D7EA**	BUJIA MOTO NGK D7EA UN
0570153	**C7HSA**	BUJIA MOTO NGK C7HSA UN
0570165	**B6S**	BUJIA MOTO NGK B6S UN
0570166	**B9HS**	BUJIA MOTO NGK B9HS UN
0570342	**CR7HSA**	BUJIA MOTO NGK CR7HSA UN



BUJÍAS AUTO

ENCENDIDO Y AFINAMIENTO



0560110



0560125



0570101



0570103



0570105



0570107



0570111



0570115

Bujías automotrices NGK para motores a gasolina, con electrodos de alta resistencia (níquel, platino o iridio). Entregan chispa estable, buen rendimiento y larga vida útil, con distintas configuraciones según aplicación.

CÓDIGO	N° PARTE	DESCRIPCIÓN
0560110	117702	BUJIA NIQUEL NGK BKR7E
0560125	123045	BUJIA NIQUEL NGK LFR5A-11
0570101	BP5ES	BUJIA NGK BP5ES UN
0570103	BP6ES	BUJIA NGK BP6ES UN
0570105	BPR5ES	BUJIA NGK BPR5ES UN
0570107	BPR6ES	BUJIA NGK BPR6ES UN
0570111	B7HS	BUJIA NGK B7HS UN
0570115	BCPR5ES	BUJIA NGK BCPR5ES UN



BUJÍAS AUTO

ENCENDIDO Y AFINAMIENTO



0570116



0570118



0570120



0570122



0570124



0570126



0570127



0570129



0570130



0570131

Bujías automotrices NGK para motores a gasolina, con electrodos de alta resistencia (níquel, platino o iridio). Entregan chispa estable, buen rendimiento y larga vida útil, con distintas configuraciones según aplicación.

CÓDIGO	Nº PARTE	DESCRIPCIÓN
0570116	**BPR5EY**	BUJIA NGK BPR5EY UN
0570118	**BPR6EY**	BUJIA NGK BPR6EY UN
0570120	**BKR5E**	BUJIA NGK BKR5E UN
0570122	**BKR5EKC**	BUJIA NGK 2 ELECTRODOS
0570124	**BP5HS**	BUJIA NGK BP5HS UN
0570126	**BPR6FS**	BUJIA NGK BPR6FS UN
0570127	**BPR5FS**	BUJIA NGK BPR5FS UN
0570129	**BKR6E**	BUJIA NGK BKR6E UN
0570130	**BKR6E-11**	BUJIA NGK BKR6E-11 UN
0570131	**BKR5E-11**	BUJIA NGK BKR5E-11 UN





0570135



0570140



0570144



0570154



0570158



0570168



0570169



0570170



0570172



0570177



0570181



0570318

Bujías automotrices NGK para motores a gasolina, con electrodos de alta resistencia (níquel, platino o iridio). Entregan chispa estable, buen rendimiento y larga vida útil, con distintas configuraciones según aplicación.

CÓDIGO	N° PARTE	DESCRIPCIÓN
0570135	BPR6HS	BUJIA NGK BPR6HS UN
0570140	BKR5EYA-11	BUJIA NGK BKR5EYA-11
0570144	BPR5EY-11	BUJIA NGK BPR5EY-11 UN
0570154	BCPR6ES	BUJIA NGK BCPR6ES UN
0570158	BPR4FS	BUJIA NGK BPR4FS UN
0570168	BP4ES	BUJIA NGK BP4ES UN
0570169	BPR5EFS-10	BUJIA NGK BPR5EFS-10 UN
0570170	ZFR5E-11	BUJIA NGK ZFR5E-11 UN
0570172	BPR5HS	BUJIA NGK BPR5HS UN
0570177	BKR6EKC	BUJIA NGK 2 ELECTRODOS BKR6EKC UN
0570181	117659	BUJIA NGK LZKR6B-10E
0570318	DCPR7E	BUJIA NGK DCPR7E UN



0560130



0560160



Bujías NGK de platino, diseñadas para motores gasolina. Incorporan electrodo de platino que mejora la estabilidad de la chispa, optimiza la combustión y prolonga la vida útil. Ofrecen encendido eficiente, menor desgaste y compatibilidad según especificación OEM.

CÓDIGO	N° PARTE	DESCRIPCIÓN
0560130	**117709**	BUJIA PLATINO NGK LZKAR6AP-11 UN.
0560160	**BKR6EGP**	BUJIA PLATINO NGK BKR6EGP UN.



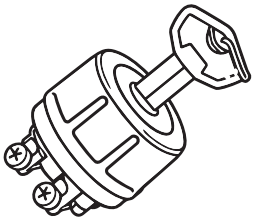

CHAPAS DE CONTACTO

CHAPA CAMIÓN/BUS 24V

ENCENDIDO Y AFINAMIENTO

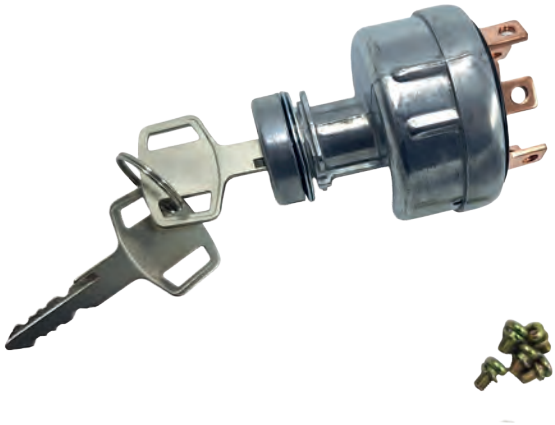

Chapa de contacto Litian 24V para camiones y buses, diseñada para sistemas de encendido. Fabricada en materiales resistentes para uso intensivo, обеспечивает **operación confiable, larga vida útil y compatibilidad con aplicaciones de servicio pesado.**

CÓDIGO	N° PARTE
0152216	LT 02064

CHAPA DE LUCES UNIVERSAL

ENCENDIDO Y AFINAMIENTO



Chapa de luces universal Litian, diseñada para control de iluminación en vehículos. Fabricada con materiales resistentes, ofrece funcionamiento confiable, fácil instalación y amplia compatibilidad en distintas aplicaciones automotrices.

CÓDIGO	N° PARTE
0152301	LT-20004

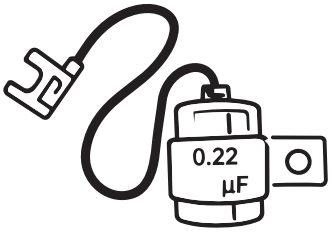

REPRESENTACIONES AUSTRAL

CONDENSADORES

Condensadores automotrices New Era para sistemas de encendido, diseñados para estabilizar la corriente y reducir interferencias en el circuito. Fabricados con materiales de alta calidad, aseguran funcionamiento confiable, mejor rendimiento del encendido y mayor durabilidad.

CONDENSADORES | **ENCENDIDO** Y AFINAMIENTO



2100104



2100105



2100106



2100107



2100109

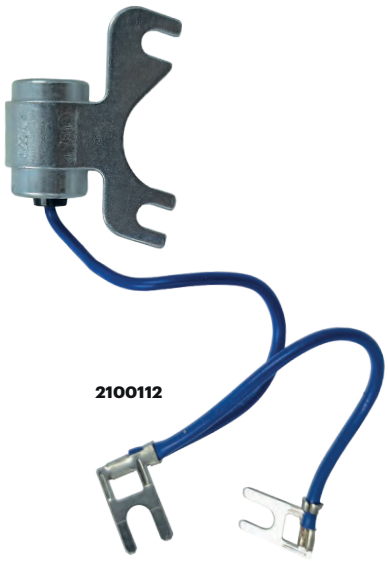

2100112



2100113

CÓDIGO	N° PARTE	DESCRIPCIÓN
2100104	**4NC-74**	CONDENSADOR 4NC-74
2100105	**4NC-87**	CONDENSADOR 4NC-87
2100106	**3NC-47**	CONDENSADOR 3NC-47
2100107	**4NC-92**	CONDENSADOR 4NC-92
2100109	**4NC-95**	CONDENSADOR 4NC-95
2100112	**4NC-89**	CONDENSADOR 4NC-89
2100113	**4NC-82**	CONDENSADOR 4NC-82

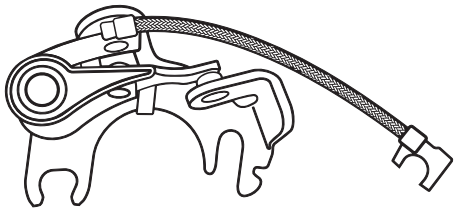

PLATINOS

Platinos New Era para sistemas de encendido, diseñados para apertura y cierre preciso del circuito eléctrico. Fabricados con materiales resistentes al desgaste, aseguran chispa estable, buen rendimiento del motor y larga vida útil.

PLATINOS | **ENCENDIDO** Y AFINAMIENTO



2100101



2100102



2100103

CÓDIGO	N° PARTE	DESCRIPCIÓN
2100101	**NPS-107RC**	PLATINO NPS-107 RC
2100102	**NPS-203R**	PLATINO NPS-203
2100103	**NPS-108R**	PLATINO NPS-108

REPRESENTACIONES AUSTRAL

FILTROS



CATÁLOGO

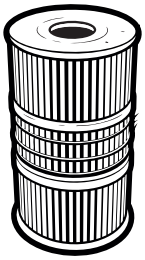

FILTROS ACEITE

Filtros de aceite de alta calidad, diseñados para ofrecer una óptima filtración de impurezas y proteger el motor. Fabricados con materiales resistentes que garantizan buen rendimiento y mayor vida útil.

FILTROS DE ACEITE | **FILTROS**



CÓDIGO	Nº PARTE	DESCRIPCIÓN	MODELO	DIMENSIONES	APLICACIÓN
5210001	**43090**	**FILTRO DE ACEITE HU6011Z**	**HU6001Z**	DIÁMETRO EXTERNO: **55MM** DIÁMETRO INTERNO: **23MM** ALTURA: **111MM**	RENAULT DUSTER MOTOR 1.6 -2.0, RENAULT CAPTUR 1.2, RENAULT KANGOO, RENAULT LAGUNA, RENAUALT LOGAN
5210003	**43064**	**FILTRO DE ACEITE HU7027Z**	**HU7027Z**	DIÁMETRO EXTERNO: **72MM** DIÁMETRO INTERNO: **25MM** ALTURA: **131MM**	RANGER 3.2
5210004	**43071**	**FILTRO DE ACEITE HU716/2X**	**W610/2X**	DIÁMETRO EXTERNO: **0MM** DIÁMETRO INTERNO: **0MM** ALTURA:**0MM**	PEUGEOT MOD.206 1.4 HDI, 308 DIESEL
5210007	**00973**	**FILTRO DE ACEITE W67/81**	**W67/1**	DIÁMETRO EXTERNO:**62MM** DIÁMETROINTERNO:**62/54MM** ALTURA: **65MM**	HYUNDAI, KIA BENCINEROS I-10, GRAND I10, ATOS, MORNING, RIO
5210010	**09060**	**FILTRO DE ACEITE W68/80**	**W68/80**	DIÁMETRO EXTERNO: **69/66MM** ALTURA: **75MM** I/T: 3/4 - 16 UNF	TOYOTA COROLA 13/XL/16/GL/TERCEL, YARIS 1.5 -1.3 SPORT
5210012	**65632**	**FILTRO DE ACEITE W7032**	**W7032**	DIÁMETRO EXTERNO: **72MM** ALTURA: **79MM**	RENAULT DUSTER MOTOR 1.6 -2.0, RENAULT CAPTUR 1.2, RENAULT KANGOO, RENAULT LAGUNA, RENAUALT LOGAN
5210015	**05970**	**FILTRO DE ACEITE W712/8**	**W712/8**	DIÁMETRO EXTERNO: **79MM** ALTURA: **89MM** IT M20X1.5	CITROEN, FIAT, PEUGEOT, BPSH, SACHS, CITROEN/PEUGEPT,TVR, EICHER, SCHMITZ CARGO, BULL, ELSTOCK, RHIAG, TOPRAN, DT SPARE PARTS, CEVAM, MAXGEAR, HC-PARTS, MOTUL, AUGER, SAMPA, CARGOPARTS, PEUGEOT MOTORCYCLES, HC-CARGO, DS
5210016	**65997**	**FILTRO DE ACEITE W75/2**	**W72/2**	DIÁMETRO EXTERNO: **80MM** ALTURA: **50MM**	RENAULT KANGOO 06 1.9L DIESEL
5200103	**WB33**	**FILTRO DE ACEITE W68/80**	**-**	-	-
5200112	**W68/85**	**FILTRO DE ACEITE W68/85**	**-**	-	-
5200115	**WB1429**	**FILTRO DE ACEITE W920/21**	**-**	-	-

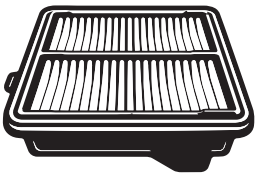

FILTROS AIRE

Filtros de aire de alta calidad, diseñados para retener impurezas y garantizar un flujo de aire limpio al motor. Fabricados con materiales resistentes que optimizan el rendimiento y prolongan la vida útil.

FILTROS DE AIRE | **FILTROS**





CÓDIGO	Nº PARTE	DESCRIPCIÓN	MODELO	DIMENSIONES	APLICACIÓN
5210021	**59262**	**FILTRO DE AIRE C22015**	**C22015**	215 X 133 X 35 MM	MERCEDES-BENZ 611 092 01, MERCEDES BENZ 611.090.08.52, MERCEDEZ BENZ 611.092.02.01
5210022	**32259**	**FILTRO DE AIRE C22024**	**C22024**	138 X 222 X 135 MM	RANGER 2.2 TDCi, 32 TDCi NRO. PARTE: AB39-9601-AB, MAZDA MOD. BT-50 2.2, 3.2
5210024	**43057**	**FILTRO DE AIRE C24011**	**C24011**	240 X 238 X 65 MM	IAUZU D-MAX 2.4 2010 PARA MITSUBISHI ZINGER 2.0L, L200 PICKUP/NATIVA 2.5 DI-D
5210026	**43077**	**FILTRO DE AIRE C2433/2**	**C2433/2**	236 X 163 X 58 MM	NISSAN QASHQAI 2009-2013
5210028	**23278**	**FILTRO DE AIRE C24567**	**C24567**	241 X 217 X 52 MM	SUZUKI GRAND VITARA 2009-2015 2400 CC 16V DOHC BENCINA MULTIP 4J24B
5210029	**22282**	**FILTRO DE AIRE C25016**	**C25016**	257 X 146 X 48 MM	HYUNDAI MOD.ACCENT 1.4/ 1.6 2011 EN ADELANTE.
5210031	**14759**	**FILTRO DE AIRE C26013**	**C26013**	258 X 164 X 54.5 MM	TOYOTA YARIS 00-05 1NZFE-2NZFE 1.5L - 1.3L
5210032	**27117**	**FILTRO DE AIRE C26022**	**C26022**	257 X 163 X 51 MM	RENAULT KANGOO 06 1.9L DIESEL
5210034	**14203**	**FILTRO DE AIRE C2628**	**C2628**	-	KIA MORNING 1.2 12-15- RIO 4 1.2/ HYUNDAI I10 1.2 12-15 28113-1Y100 - 28113- 04000
5210035	**43051**	**FILTRO DE AIRE C2631**	**C2631**	253 X 173 X 46 MM	HYUNDAI TUCSON 2.0 CRDI/KIA SPORTAGE
5210036	**66072**	**FILTRO DE AIRE C27003/1**	**C27003/1**	270 X 185 X 53 MM	MITSUBISHI OUTLANDER MOTOR 4B11, AB12 2005- 2010 LANCER VLL EVOLUTION MOTOR 4B11 2008
5210037	**32258**	**FILTRO DE AIRE C27019**	**C27019**	270 X 180 X 42.5 MM	MAZDA3(2013-2016), MAZDA6 (2014-2017), CX-5 (2013-2016)
5210038	**59261**	**FILTRO DE AIRE C27021**	**C27021**	-	HYUNDAI I-30 1.6 DIESEL/ KIA CERATO 5 1.6 DIESEL

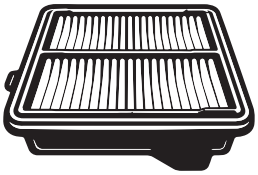

FILTROS AIRE

Filtros de aire de alta calidad, diseñados para retener impurezas y garantizar un flujo de aire limpio al motor. Fabricados con materiales resistentes que optimizan el rendimiento y prolongan la vida útil.

FILTROS DE AIRE | **FILTROS**



CÓDIGO	N° PARTE	DESCRIPCIÓN	MODELO	DIMENSIONES	APLICACIÓN
5210040	**43115**	**FILTRO DE AIRE**	**C2735**	215 X 133 X 35 MM	NISSAN - QASHQAI 1.6- 2.0 2007-2014 HR16DE MR20D J16 C-2433/2
5210041	**26380**	**FILTRO DE AIRE C2735/4 FILTRO SEGURO**	**C2735/4**	138 X 222 X 135 MM	NISSAN- QASHQAI 1.6- 2.0 2007-2014 HR16DE MR20D J16
5210042	**53978**	**FILTRO DE AIRE C28011**	**C28011**	240 X 238 X 65 MM	HYUNDAI SANTA FE/ KIA SORENTO 2.0 - 2.2 DIESEL
5210043	**52502**	**FILTRO DE AIRE C28040**	**C28040**	236 X 163 X 58 MM	HYUNDAI TUCSON CRDI 16-17, KIA SPORTAGE 2.0 17-18
5210044	**65928**	**FILTRO DE AIRE C28200**	**C28200**	241 X 217 X 52 MM	SUSUKI SX4, VITARA 1.6 14
5210045	**53884**	**FILTRO DE AIRE C29019**	**C29019**	257 X 146 X 48 MM	SANTA FE 2.2 CRDI 2013 ->, KIA MOD. SORENTO 2.2 CRDI 2010 ->
5210046	**05361**	**FILTRO DE AIRE C2964**	**C2964**	258 X 164 X 54.5 MM	NISSAN NAVARA 2,5 DCI D40 2,2
5210048	**43052**	**FILTRO DE AIRE C3033**	**C3033**	257 X 163 X 51 MM	KIA SORENTO 2.4 - 2.5 - 3.5
5210050	**13292**	**FILTRO DE AIRE C32013**	**C32013**	-	VOLKSWAGEN AMAROK 2.0L 2010- 2H0
5210051	**35043**	**FILTRO DE AIRE C3220**	**C3220**	253 X 173 X 46 MM	MAZDA 2 2011- 2013
5210063	**AIP-954**	**FILTRO DE AIRE AIP-954 HONDA FIT 1.5**	**WK9034Z**	270 X 185 X 53 MM	HONDA MOD. FIT 1.3 VTEC 2009
5200131	**WPA2451**	**FILTRO DE AIRE C2451**	**-**	-	-

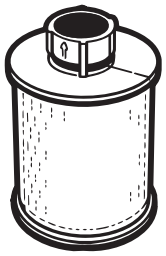

FILTROS COMBUSTIBLE

Filtros diseñados para retener impurezas y proteger el sistema de inyección, asegurando un funcionamiento eficiente del motor. Fabricados con materiales de alta calidad, ofrecen buena capacidad de filtración y durabilidad para diversas aplicaciones automotrices.

FILTROS DE COMBUSTIBLE

FILTROS



CÓDIGO	Nº PARTE	DESCRIPCIÓN	MODELO	DIMENSIONES	APLICACIÓN
0072306	23300/34100	FILTRO BENCINA TOYOTA V 7 MM	-	-	-
5210054	06836	FILTRO DE COMBUSTIBLE PU723X	PU723X	**DIÁMETRO EXTERNO:** 67 MM **D1:** 25 MM **D2:**11.5 MM **ALTURA:** 102 MM	FIAT DOBLO 1.3 JTD MULTIJET 2006-> , PEUGEOT BOXER II 2.0, 2.2, 2.8 HDI 2007->
5210057	48047	FILTRO DE COMBUSTIBLE WK512/1	WK512/1	**DIÁMETRO EXTERNO:** 55 MM **ALTURA:** 163 MM	PFORD MOD. RANGER 2.5, V6 -3.0, 4.0 98-> WINDSTAR V6-3.0, V6 - 3.8 99 ->
5210058	01779	FILTRO DE COMBUSTIBLE WK8052Z	WK8052Z	**DIÁMETRO EXTERNO:** 90/86 MM **ALTURA:** 142 MM	MAZDA 5 (CR19) - 2.0 CD (110), 2.0 CD (143)
5210059	59267	FILTRO DE COMBUSTIBLE WK8205	WK8205	**DIÁMETRO EXTERNO:** 80 MM **ALTURA:** 142 MM	HYUNDAI 31922- 2E900, HYUNDAI 31922 -2EAOO, HYUNDAI 31922 - 3A810, HYUNDAI 31922 - 3A850, HYUNDAI 31922- C8900, KIA 31922 - 2
5210060	43054	FILTRO DE COMBUSTIBLE WK824/3	WK824/3	**DIÁMETRO EXTERNO:** 70 MM **D1:** 16 MM **D2:** 10 MM	824/3 HYUNDAI STA FE 06-17 2.2L CRDI/ ACCENT 06-10 1.5 CRDI 31922- A9000
5210061	43070	FILTRO DE COMBUSTIBLE WK850/1	WK850/1	**DIÁMETRO EXTERNO:** 81MM **D1:** 3/4 - 16 UNF-2B	PATHFINFER C/MOT 3.1 DIESEL
5210062	53993	FILTRO DE COMBUSTIBLE WK854/6	WK854/6	-	-
0072303	07-23-003	FILTRO BENCINA SUBARU	-	-	-
0072307	04-23-007	FILTRO DE BENCINA UNIV T/METALICA	-	-	-
0072310	7420/23000	FILTRO BENC. TOYOTA V 8MM	-	-	-
0072312	16400/E3000	FILTRO BENCINA NISSAN	-	-	-
5200121	WB7976	FILTRO DE BENCINA WK854/6	-	-	-

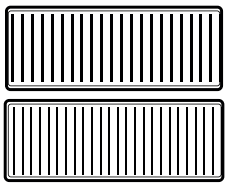

FILTROS DE POLEN

Filtros diseñados para purificar el aire que ingresa al interior del vehículo, reteniendo polvo, polen y partículas contaminantes. Mejoran la calidad del aire y contribuyen al correcto funcionamiento del sistema de climatización.

FILTROS DE POLEN | **FILTROS**



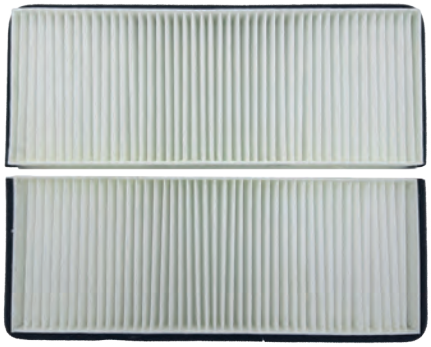

CÓDIGO	Nº PARTE	DESCRIPCIÓN	MODELO	DIMENSIONES	APLICACIÓN
5210067	**67797**	**FILTRO DE POLEN CU23019**	**CU23019**	224 X 201 X28 MM	HYUNDAI TUCSON 2015 - 2021- TUCSON 2015-2021- SPORTAGE 2015 - 2021
5210070	**43172**	**FILTRO DE POLEN CU2623**	**27274-EA00**	260 X 100 X25 MM	NISSAN FRONTIER NAVARA PAHFINDER, XTERRA SUSUKI EQUATOR

REPRESENTACIONES AUSTRAL

CATÁLOGO

MOTORES
DE PARTIDA Y ALTERNADOR



REGULADOR DE VOLTAJE

CAJA REGULADORA	REGULADOR DE VOLTAJE



2100207



2100212



2100227



2100202



2100203



2100219



2100220

CÓDIGO	N° PARTE	DESCRIPCIÓN
2100207	AVR-551	CAJA REGULADORA AVR-551
2100212	AVR-579	GCAJA REGULADORA AVR-579
2100227	AVR-589	CAJA REGULADORA AVR-589
2100202	AVR-811	CAJA REGULADORA AVR-811
2100203	AVR-821	CAJA REGULADORA IVR-521
2100219	IVR-524	CAJA REGULADORA IVR-524
2100220	IVR-801	CAJA REGULADORA IVR-801

REGULADOR DE VOLTAJE

CAJA REGULADORA | **REGULADOR DE VOLTAJE**



2100228



2100221

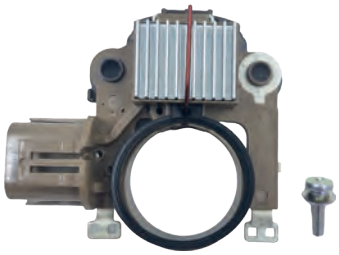

2100224



0374004



0374005



0374003

CÓDIGO	N° PARTE	DESCRIPCIÓN
2100228	IVR-802	CAJA REGULADORA IVR-802
2100221	IVR-805	CAJA REGULADORA IVR-805
2100224	IVR-942	CAJA REGULADORA IVR-942
0374004	VR-515-E	CAJA REGUL.VOLTAJE ENT. Y SALIDA ELECTR.
0374005	VR/512/E	CAJA REGULADORA VOLTAJE FORD ELECTRICA
0374003	VR/512/M	CAJA REGULADORA VOLTAJE FORD MECANICA

SOLENOIDES

CAJA REGULADORA | **REGULADOR DE VOLTAJE**



2130125



2130136



0374302

CÓDIGO	N° PARTE	DESCRIPCIÓN
2130136	IM-90881001	SOLENOIDE 12V IM-90881001
2130125	IM-90870692	SOLENOIDE C/PISTON IM-90870692
0374302	LR/128/12V	SELENOIDE FORD 12V.

REPRESENTACIONES AUSTRAL

REFRIGERACIÓN Y CALEFACCIÓN

CATÁLOGO



REFRIGERACIÓN Y CALEFACCIÓN

MANGUERAS DE GOMA

MANGUERAS DE GOMA



CÓDIGO	N° PARTE	DESCRIPCIÓN
0790107	**S/N**	ROLLO MANGUERA 1/4" 15 MTS
0790106	**S/N**	ROLLO MANGUERA 5/16" 10 MTS

ABRAZADERAS

ABRAZADERAS



CÓDIGO	N° PARTE	DESCRIPCIÓN
0750104	A1.1/2	ABRAZADERA TUBO DE ESCAPE 1.1/2"
0750105	MC2134	ABRAZADERA TUBO DE ESCAPE 1.3/4" USA
0750106	MC2200	ABRAZADERA TUBO DE ESCAPE 2"
0750107	MC2212	ABRAZADERA TUBO DE ESCAPE 2.1/2"
0750116	A2.1/8	ABRAZADERA TUBO DE ESCAPE 2.1/8

REFRIGERACIÓN Y CALEFACCIÓN

SELLOS DE AGUA



SELLOS DE AGUA

CÓDIGO	N° PARTE	DESCRIPCIÓN
2160118	ST15	SELLO AGUA MOTOR TAZA 15 MM.(ST15)
2160103	ST1	SELLO DE AGUA MOTOR TAZA 1"
2160105	ST1.1/2	SELLO DE AGUA MOTOR TAZA 1.1/2"
2160104	ST 1.1/4	SELLO DE AGUA MOTOR TAZA 1.1/4
2160107	ST1.3/4	SELLO DE AGUA MOTOR TAZA 1.3/4"
2160106	ST1.5/8 A	SELLO DE AGUA MOTOR TAZA 1.5/8" A
2160111	ST10	SELLO DE AGUA MOTOR TAZA 10MM. (ST10)
2160114	ST12	SELLO DE AGUA MOTOR TAZA 12MM. (ST12)
2160115	ST13	SELLO DE AGUA MOTOR TAZA 13MM.(ST13)
2160117	ST14,5	SELLO DE AGUA MOTOR TAZA 14,5.MM(ST14,5)

SELLOS DE AGUA



SELLOS DE AGUA

CÓDIGO	N° PARTE	DESCRIPCIÓN
2160117	ST14,5	SELLO DE AGUA MOTOR TAZA 14,5.MM(ST14,5)
2160116	ST14	SELLO DE AGUA MOTOR TAZA 14MM.(ST14)
2160120	ST17	SELLO DE AGUA MOTOR TAZA 17 MM.(ST17)
2160121	ST17,5	SELLO DE AGUA MOTOR TAZA 17,5MM.(ST17,5)
2160122	ST18	SELLO DE AGUA MOTOR TAZA 18 MM.(ST18)
2160123	ST18,5	SELLO DE AGUA MOTOR TAZA 18,5MM.(ST18,5)
2160124	ST19	SELLO DE AGUA MOTOR TAZA 19 MM.(ST19)
2160168	ST 63.5	SELLO DE AGUA MOTOR TAZA 2 1/2" 63.5MM (ST63.5)
2160108	ST2A	SELLO DE AGUA MOTOR TAZA 2"A
2160126	ST20A	SELLO DE AGUA MOTOR TAZA 20MM.A(ST20A)

REFRIGERACIÓN Y CALEFACCIÓN

SELLOS DE AGUA



SELLOS DE AGUA

CÓDIGO	N° PARTE	DESCRIPCIÓN
2160127	ST20B	SELLO DE AGUA MOTOR TAZA 20MM.B(ST20B)
2160128	ST21	SELLO DE AGUA MOTOR TAZA 21 MM.(ST21)
2160129	ST22	SELLO DE AGUA MOTOR TAZA 22 MM.(ST22)
2160132	ST24MM	SELLO DE AGUA MOTOR TAZA 24MMM (ST24)
2160133	ST25	SELLO DE AGUA MOTOR TAZA 25 MM (ST25)
2160134	ST26	SELLO DE AGUA MOTOR TAZA 26 MM. (ST26)
2160135	ST27	SELLO DE AGUA MOTOR TAZA 27MM. (ST27)
2160136	ST28	SELLO DE AGUA MOTOR TAZA 28 MM. (ST28)
2160138	ST29,5	SELLO DE AGUA MOTOR TAZA 29,5MM (ST29,5)
2160139	ST30	SELLO DE AGUA MOTOR TAZA 30MM. (ST30)

SELLOS DE AGUA



SELLOS DE AGUA

CÓDIGO	N° PARTE	DESCRIPCIÓN
2160140	ST31	SELLO DE AGUA MOTOR TAZA 31MM (ST31)
2160141	ST32A	SELLO DE AGUA MOTOR TAZA 32MM.A (ST32A)
2160142	ST32	SELLO DE AGUA MOTOR TAZA 32MM.B (ST32B)
2160143	ST33	SELLO DE AGUA MOTOR TAZA 33MM. (ST33)
2160144	ST34	SELLO DE AGUA MOTOR TAZA 34MM. (ST34)
2160145	ST35	SELLO DE AGUA MOTOR TAZA 35MM. (ST35)
2160147	ST36	SELLO DE AGUA MOTOR TAZA 36MM. (ST36)
2160149	ST37	SELLO DE AGUA MOTOR TAZA 37MM. (ST37)
2160150	ST38	SELLO DE AGUA MOTOR TAZA 38MM. (ST38)
2160151	ST39	SELLO DE AGUA MOTOR TAZA 39MM (ST39)

REFRIGERACIÓN Y CALEFACCIÓN

SELLOS DE AGUA

SELLOS DE AGUA



CÓDIGO	N° PARTE	DESCRIPCIÓN
2160152	ST40	SELLO DE AGUA MOTOR TAZA 40MM. (ST40
2160154	ST41	SELLO DE AGUA MOTOR TAZA 41MM. (ST41)
2160155	ST42	SELLO DE AGUA MOTOR TAZA 42MM. (ST42)
2160156	ST43	SELLO DE AGUA MOTOR TAZA 43MM. (ST43)
2160157	ST44	SELLO DE AGUA MOTOR TAZA 44MM. (ST44)
2160158	ST45	SELLO DE AGUA MOTOR TAZA 45MM. (ST45)
2160159	ST46	SELLO DE AGUA MOTOR TAZA 46MM. (ST46)
2160161	ST50	SELLO DE AGUA MOTOR TAZA 50MM.(ST50)
2160162	ST51	SELLO DE AGUA MOTOR TAZA 51MM. (ST51)
2160163	ST52	SELLO DE AGUA MOTOR TAZA 52MM. (ST52)

SELLOS DE AGUA

SELLOS DE AGUA



CÓDIGO	N° PARTE	DESCRIPCIÓN
2160164	ST54	SELLO DE AGUA MOTOR TAZA 54MM. (ST54)
2160165	ST56	SELLO DE AGUA MOTOR TAZA 56MM (ST56)
2160166	ST58	SELLO DE AGUA MOTOR TAZA 58MM. (ST58)
2160167	ST60	SELLO DE AGUA MOTOR TAZA 60MM.(ST60)
2160102	ST 7/8	SELLO DE AGUA MOTOR TAZA 7/8"
2160109	ST8	SELLO DE AGUA MOTOR TAZA 8 MM (ST8)
2160110	ST 9,5	SELLO DE AGUA MOTOR TAZA 9,5MM (ST9,5)
2160137	ST29	SELLO DE AGUA MOTOR TOZA 29MM. (ST29)
2160113	ST11	SELLO MOTOR DE AGUA TAZA 11MM. (ST11)
2160119	ST16	SELLO MOTOR DE AGUA TAZA 16 MM.(ST16)

REFRIGERACIÓN Y CALEFACCIÓN

TAPAS DE RADIADOR

TAPAS DE RADIADOR



CÓDIGO	N° PARTE	DESCRIPCIÓN
0443614	LT-07002	TAPA RADIA.0.9KGS.C/2 C/GOMA SUZUKI/DAIH
0443619	LT 07008	TAPA RADIADOR VEHICULOS JAPONESES 0.9MM

TERMOSTATOS

TERMOSTATOS



CÓDIGO	N° PARTE	DESCRIPCIÓN
0480106	LT 10014	TERMO SWITCH
0480101	LT 10001	TERMO SWITCH KIA 75ºC-91ºC
0480103	LT 10005	TERMO SWITCH NISSAN 82ºC -89ºC
0480104	LT 10006	TERMO SWITCH NISSAN 90ºC 95ºC
0480211	LT-11030	TERMOSTATO 76ºC
0480206	LT-TT 0105	TERMOSTATO HYUNDAI 82ºC
0480209	LT-TT 0151	TERMOSTATO NISSAN 82ºC

REFRIGERACIÓN Y CALEFACCIÓN

SENSOR DE TEMPERATURA

SENSOR DE TEMPERATURA



CÓDIGO	N° PARTE	DESCRIPCIÓN
0150501	LT 09001	UNIDAD SENSOR DE TEMPERATURA KIA
0150506	LT 09023	UNIDAD SENSOR DE TEMPERATURA PEUGEOT

MANGUERAS DE GOMA

MANGUERAS DE GOMA



CÓDIGO	N° PARTE	DESCRIPCIÓN
0670108	MB10-K	MANGUERA DE BENCINA 10 M/M AMARILLA 50MT
0670101	MB3-	MANGUERA DE BENCINA 3M/M AMARILLA 50MTS.
0670102	MB4-K	MANGUERA DE BENCINA 4M/M AMARILLA 50MTS
0670103	MB5-3	MANGUERA DE BENCINA 5M/M AMARILLA 50MTS.
0670104	MB6-1	MANGUERA DE BENCINA 6M/M AMARILLA 50MTS
0670105	MB7-K	MANGUERA DE BENCINA 7M/M AMARILLA 50MTS
0670106	MB8-8	MANGUERA DE BENCINA 8M/M AMARILLA 50MTS
0670107	MB9-6	MANGUERA DE BENCINA 9M/M AMARILLA 50MTS

REPRESENTACIONES AUSTRAL

SENSORES Y ELÉCTRICA

CATÁLOGO



RELES

Conjunto de dispositivos eléctricos automotrices para conmutación, protección y control de circuitos. Incluye relés, destelladores y disyuntores térmicos, operativos en 12V y 24V. Diseñados para manejo de cargas en sistemas de iluminación, señalización y encendido. Construcción robusta, alta resistencia térmica, respuesta rápida y compatibilidad multimarca.

RELAY | **SENSORES Y** ELÉCTRICA



0154717



0154710



2130116



2010101



2010103



2010104

Relés automotrices de 12V para conmutación de circuitos, con control de cargas de hasta 60A. Configuraciones de 4 y 5 terminales, contactos de alta conductividad y respuesta rápida. Diseño compacto, alta resistencia térmica y compatibilidad OEM para aplicaciones vehiculares.

CÓDIGO	N° PARTE	DESCRIPCIÓN
0154717	**LT 13007**	RELAY UNIVERSAL 12V 30AMP 4 PTAS
0154710	**LT 13046**	RELAY 12V 4PTAS HYUNDAI
2130116	**IM-11432**	RELE DIRECCIONAL IM-11432
2010101	**158**	RELAY - 158 12V INVERSOR
2010103	**160/60-8**	RELAY - 160 12V 5 PTAS 60 AMP.
2010104	**157-R**	RELAY - 157R 12V 5PTAS. 50 AMP.



2010115



2010181



2010102



2010106



2010136



2010105

Relés automotrices 12V/24V para conmutación de circuitos y control de carga. Configuraciones de 4 y 5 terminales, versiones inversoras y capacidad hasta 40A+. Alta conductividad, respuesta rápida y diseño resistente para uso vehicular OEM.

CÓDIGO	N° PARTE	DESCRIPCIÓN
2010115	**R-8477-5**	RELAY 24V 40 AMP. TERM 9. 5MM CONECTOR
2010181	**R-8565**	RELAY R-8565
2010102	**173**	RELAY - 173 24V INVERSOR
2010106	**149R**	RELAY - 149 12V 4 PTAS.
2010136	**R-8653**	RELAY R-8653
2010105	**168R**	RELAY - 168 24V 5 PTAS.



2010107



2010135



2010124



2010141



0154701



0154702



0154705

Relés automotrices de 12V y 24V para conmutación de circuitos y control de cargas, en configuraciones de 3, 4 y 5 terminales, con aplicaciones universales y específicas. Incorporan contactos de alta conductividad, capacidad de hasta 30A+, respuesta rápida y diseño compacto, garantizando operación estable y compatibilidad con sistemas eléctricos OEM.

CÓDIGO	N° PARTE	DESCRIPCIÓN
2010107	**170R-6**	RELAY - 170 24V 4 PTAS.
2010135	**R-8463-4**	RELAY R-8463
2010124	**R-8665**	RELAY OPEL CORSA-VECTRA-OMEGA
2010141	**R-8131**	RELAY R-8131 UNIVERSAL 12V-4T-30AMP
0154701	**LR-104**	RELAY LUZ 3P 12V TOYOTA
0154702	**LR-105**	RELAY LUZ 4P 12V GDE TOYOTA
0154705	**SJ-6567**	RELAY 12V. 4P. 30A. MITSUBISHI



2120107



2010182



2010109



2010117



2010119



2010118

Flashers automotrices 12V/24V para control de intermitencia en señalización. Configuración de 3 y 4 terminales, temporización precisa y operación estable. Diseño compacto y resistente, compatible con sistemas eléctricos OEM y aplicaciones de trabajo continuo.

CÓDIGO	N° PARTE	DESCRIPCIÓN
2120107	**LT 14011**	FLASHER KIA-BESTA
2010182	**D-9047**	FLASHER D-9047
2010109	**D - 8240**	FLASHER - 276 PEUGEOT
2010117	**D-8662**	FLASHER 12V 4 PTAS. RENAULT
2010119	**285**	FLASHER 24V. 3 PTAS 285 TRABAJO PESADO
2010118	**281**	FLASHER 12V 3 PTAS. GENERAL MOTOR

DESTELLADORES

SENSORES Y ELÉCTRICA



2130114



2010120



2010147

Destelladores automotrices termomecánicos y electrónicos para control de intermitencia en sistemas de señalización. Operación en 12V, con respuesta estable y frecuencia de destello precisa. Diseño compacto y resistente, compatible con aplicaciones OEM.

CÓDIGO	N° PARTE	DESCRIPCIÓN
2130114	**IM-11423**	DESTELLADOR TERMOMECANICO IM-11423
2010120	**288**	DESTELLADOR 288
2010147	**D-8574**	DESTELLADOR ELECTRONICO D-8574 G.MOTORS

AUMENTADOR LUCES - DISJUNTOS TÉRMICO - PRECALENTADOR

SENSORES Y ELÉCTRICA



0154716



2130175



2010125

Dispositivos eléctricos automotrices para gestión y protección de circuitos, incluyendo aumentadores de luces, disyuntores térmicos y módulos de precalentamiento. Operación en 12V, con control eficiente de carga, protección contra sobrecorriente y activación térmica. Diseño compacto, resistente y compatible con aplicaciones OEM.

CÓDIGO	N° PARTE	DESCRIPCIÓN
0154716	**LT 13001**	AUMENTADOR DE LUCES UNIVERSAL 5P 1
2130175	**IM-11090**	DISJUNTOR TERMICO (USO GENERAL) IM-11090
2010125	**5007**	PRECALENTADOR RENAULT 12V 5007

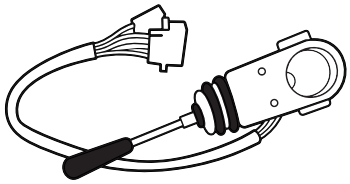

TELECOMANDOS

Palancas direccionales (telecomandos) para columna de dirección, diseñadas para el control de señalización e iluminación vehicular.

PALANCAS DIRECCIONALES | **SENSORES Y** ELÉCTRICA



2130179

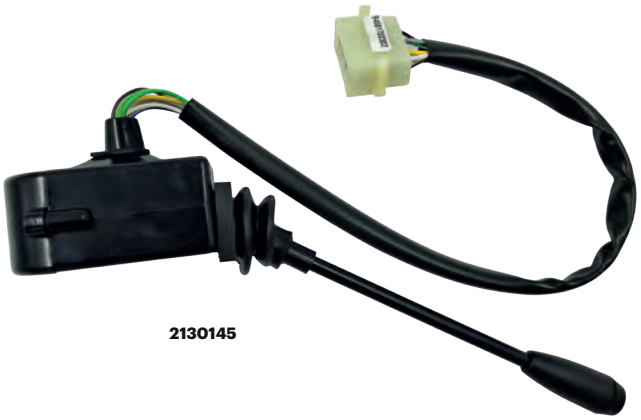

2130145

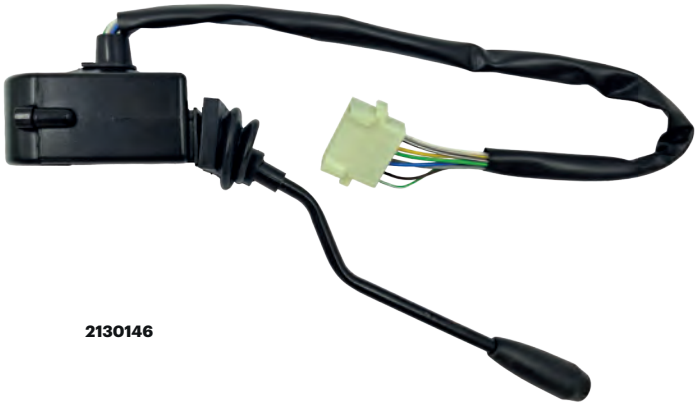

2130146



2130182

Palancas direccionales (telecomandos) para columna de dirección, diseñadas para control de señalización e iluminación. **Integración tipo OEM, contactos de precisión y operación en sistemas 12V.** Construcción resistente para funcionamiento confiable y larga vida útil.

CÓDIGO	N° PARTE	DESCRIPCIÓN
2130179	**IM-11118**	PALANCA DIRECCIONAL (TOYOTA) IM-11118
2130145	**IM-11126**	PALANCA DIRECCIONAL IM-11126
2130146	**IM-11127**	PALANCA DIRECCIONAL IM-11127
2130182	**IM-11125**	PALANCA DIRECCIONAL (M.BENZ) IM-11125

REPRESENTACIONES AUSTRAL

SEGURIDAD

CATÁLOGO





TRABA VOLANTES

Sistemas de seguridad mecánica para vehículos que previene robos mediante el bloqueo físico de volante, palanca de cambios o rueda. Fabricado en acero de alta resistencia con recubrimiento anticorrosivo, incorpora sistema de cierre con llave de seguridad, diseño ergonómico de fácil instalación y alta visibilidad disuasiva, compatible con diversos tipos de vehículos.

TRABA VOLANTE REFORZADO MULTIFIJACIÓN

SEGURIDAD



Traba antirrobo volante a pedal con estructura reforzada y múltiples puntos de ajuste. Proporciona alta resistencia a intentos de corte o torsión, adaptándose a distintos diámetros de volante para mayor versatilidad y seguridad.

Material: Acero endurecido con recubrimiento de vinilo
Peso: 1,05kg

CÓDIGO	N° PARTE	DESCRIPCIÓN
0918064	**113039**	TRABA VOLANTE REFORZADO MULTIFIJACIÓN

TRABA PALANCA DE CAMBIOS Y FRENO DE MANO

SEGURIDAD



Bloqueador de palanca de cambios que inmoviliza simultáneamente la palanca de cambios y el freno de mano. Diseño compacto y robusto que impide el movimiento del vehículo, ideal para aplicaciones en espacios reducidos.

Material: Acero endurecido
Peso: 0,8kg

CÓDIGO	N° PARTE	DESCRIPCIÓN
0918062	**113001**	TRABA PALANCA DE CAMBIOS Y FRENO DE MANO

TRABA VOLANTE BATE

SEGURIDAD



Bate antirrobo para volante fabricada en acero inoxidable. Su diseño tipo bate permite un bloqueo visible y efectivo, dificultando la manipulación del volante y actuando como elemento disuasivo.

Material: Acero inoxidable con recubrimiento de espuma
Peso: 0,52kg

CÓDIGO	N° PARTE	DESCRIPCIÓN
0918063	**113038**	TRABA VOLANTE BATE

TRABA RUEDA PITBULL

SEGURIDAD



Bloqueador de rueda que inmoviliza completamente el vehículo. Construcción de alta resistencia con ajuste firme sobre el neumático, ideal para máxima seguridad en estacionamientos prolongados o zonas de alto riesgo.

Material: Acero Q195 con recubrimiento de PVC
Material del cuerpo: Acero resistente a la intemperie
Peso: 2,25kg

CÓDIGO	N° PARTE	DESCRIPCIÓN
0918065	**113060**	TRABA RUEDA PITBULL

BOTIQUINES

Botiquines de primeros auxilios compactos y portátiles, diseñados para atender emergencias menores en hogar, trabajo o vehículo. Incluyen insumos básicos para limpieza y protección de heridas, permitiendo una respuesta rápida, práctica y segura en situaciones cotidianas.

BOTIQUÍN 35 PCS

SEGURIDAD



Botiquín de primeros auxilios de 35 piezas, ideal para uso en vehículos o actividades diarias. Incluye los elementos básicos para primeros auxilios, permitiendo una atención rápida ante lesiones leves.

Incluye:
2 gasas estériles, 1 torniquete, 1 venda triangular, 1 tijera, 10 parches curitas, 1 pinza, 2 alfileres de seguridad, 10 toallitas alcohol, 1 venda elástica de gasa, 1 cinta médica, 1 apósito con povidona yodada, 1 bolso/botiquín
Uso recomendado: ideal para viajes, actividades al aire libre, en el auto, etc.

Medidas: 13x20cm

CÓDIGO	N° PARTE	DESCRIPCIÓN
0343625	**610011**	BOTIQUÍN 35 PCS

BOTIQUÍN 48 PCS

SEGURIDAD



Botiquín primeros auxilios con 48 piezas, diseñada para ofrecer mayor cobertura en situaciones de emergencia.

Incluye:
6 toallitas limpiadoras, 1 crema para quemaduras, 2 apósitos no adherentes, 5 gasas estériles, 4 guantes desechables, 1 venda triangular, 1 tijera, 1 pinza metálica, 4 alfileres de seguridad, 1 toalla comprimida, 1 venda crepé, 1 parche curita extragrande, 2 parches curitas para dedos, 2 parches curitas para nudillos, 10 parches curitas estándar, 1 venda elástica, 1 venda de primeros auxiliios, 1 manual, 1 bolso de transporte

Uso recomendado: ideal para viajes, actividades al aire libre y vehículos.

CÓDIGO	N° PARTE	DESCRIPCIÓN
0343626	**610035**	BOTIQUIN 48 PCS

BOTIQUÍN VERDE PRIMEROS AUXILIOS BÁSICO

SEGURIDAD



Botiquín básico de primeros auxilios en estuche color verde, pensado para una atención inicial eficiente. Incluye insumos esenciales para limpieza y protección de heridas. Ideal para hogares, oficinas o vehículos que requieren una solución simple y funcional.

CÓDIGO	N° PARTE	DESCRIPCIÓN
0324113	**S/A**	BOTIQUIN VERDE PRIMEROS AUXILIOS BASICO

BOTIQUÍN ROJO FULL

SEGURIDAD



Botiquín completo de primeros auxilios, diseñado para cubrir una mayor variedad de situaciones. Incluye un surtido más amplio de insumos médicos, siendo una excelente opción para vehículos, trabajos en terreno o actividades al aire libre. Su estuche resistente permite un uso frecuente y transporte seguro.

CÓDIGO	N° PARTE	DESCRIPCIÓN
0320208	**1**	BOTIQUÍN ROJO FULL

TRIÁNGULO C/ESTUCHE PARA AUTO

SEGURIDAD

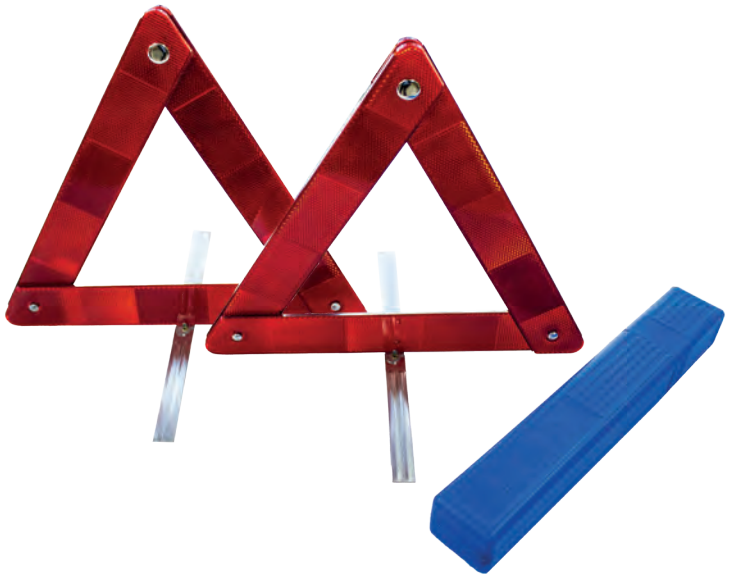

Triángulo de seguridad reflectante diseñado para señalizar vehículos detenidos en caso de emergencia. Alta visibilidad de día y noche. Incluye estuche compacto para un almacenamiento ordenado en el automóvil.

CÓDIGO	N° PARTE	DESCRIPCIÓN
0323902	**HXJ-9B**	TRIÁNGULO C/ESTUCHE PARA AUTO

SET DE SEGURIDAD + CHALECO REFLECTANTE

SEGURIDAD



Kit de seguridad automotriz con elementos esenciales para emergencias en ruta. Incluye chaleco reflectante de alta visibilidad para mayor seguridad en condiciones de baja luz. Práctico y fácil de transportar.

CÓDIGO	N° PARTE	DESCRIPCIÓN
0324112	**01-41-012**	SET DE SEGURIDAD + CHALECO REFLECTANTE

EXTINTORES

Extintores FIREMASTER compactos y certificados, ideales para actuar rápidamente ante incendios incipientes en vehículos, hogar o trabajo. Disponibles en 1 kg PQS y 2 kg CO_2, aptos para fuegos eléctricos y de líquidos inflamables.

EXTINTOR CERTIFICADO 2KG CO2

SEGURIDAD



Extintor de dióxido de carbono de 2 kg, certificado para incendios clase B y C. Ideal para equipos eléctricos y líquidos inflamables, ya que no deja residuos. Diseño compacto, seguro y fácil de manipular.

CÓDIGO	N° PARTE	DESCRIPCIÓN
0322013	**S/A**	EXTINTOR CERTIFICADO 2KG

EXTINTOR 1 K. CERTIFICADO

SEGURIDAD



Extintor portátil de 1 kg, certificado para el control de incendios iniciales. Tamaño compacto, ideal para vehículos, hogar u oficina. Fácil uso y rápida respuesta ante emergencias.

CÓDIGO	N° PARTE	DESCRIPCIÓN
0322008	**04-20-008**	EXTINTOR 1 K. CERTIFICADO

2026

Lote G-10 Parque Industrial - Lautaro - IX Región
Fonos: (45) 2376057 - 2376061
ventas@representacionesaustral.cl
www.representacionesaustral.cl

CATÁLOGO DE PRODUCTOS